fechos tradicionais

traditional latches cierres tradicionales

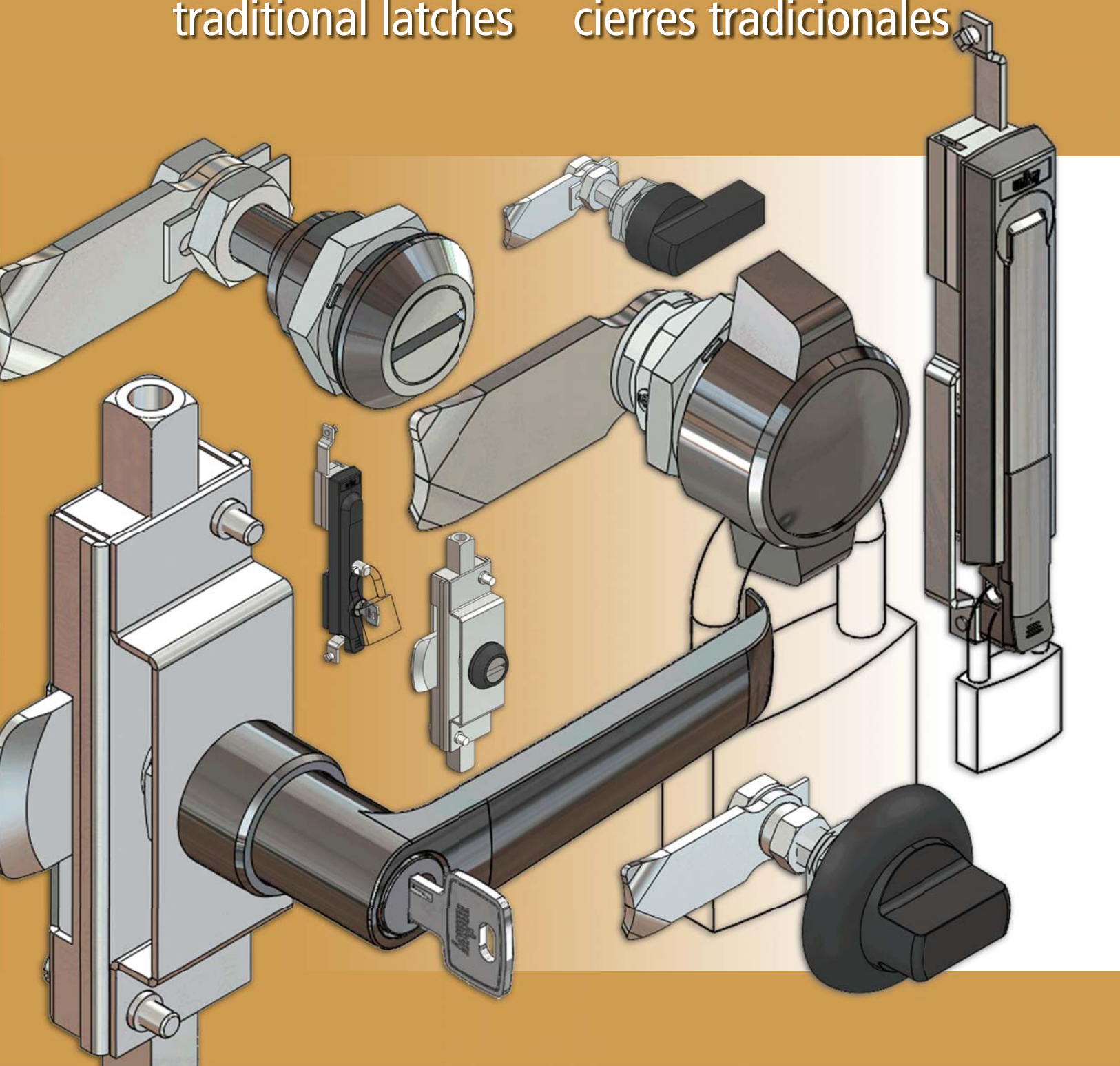

FL19,6MR-RD-ZCH

fechos lingueta
cam latches
cierres lengüeta

19.6

montagem rápida – quick assembly – montaje rápido

chaves – keys – llaves

Construção
Corpo e inserto em zamac cromado ou epóxi preto. Travamento em aço 1020 zincado, lingueta LL45. Para outras linguetas, tipos e alturas consulte a página 206.

Acessórios Opcionais
Consulte a página 29 e 30.

Construction
Housing and insert built in chromed or black epoxi zamac. Locking built in 1020 steel zinc, cam LL45. For other cams, types and heights refer to page 206.

Optional Accessories
Refer to page 29 and 30.

Construcción
Carcasa e inserto en zamac cromado o epoxi negro. Traba en acero 1020 cincado, lengüeta LL45. Para otras lengüetas, tipos y alturas consulte la página 206.

Accesorios Opcionales
Consulte la página 29 y 30.

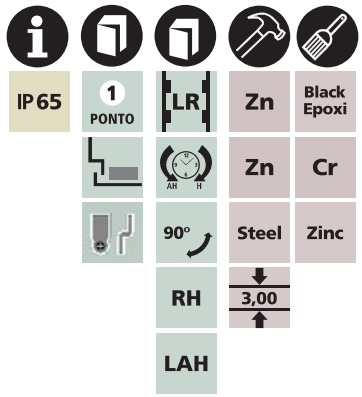

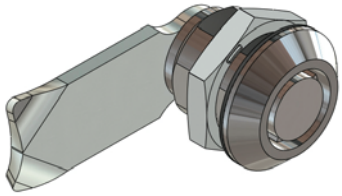

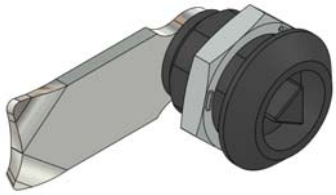

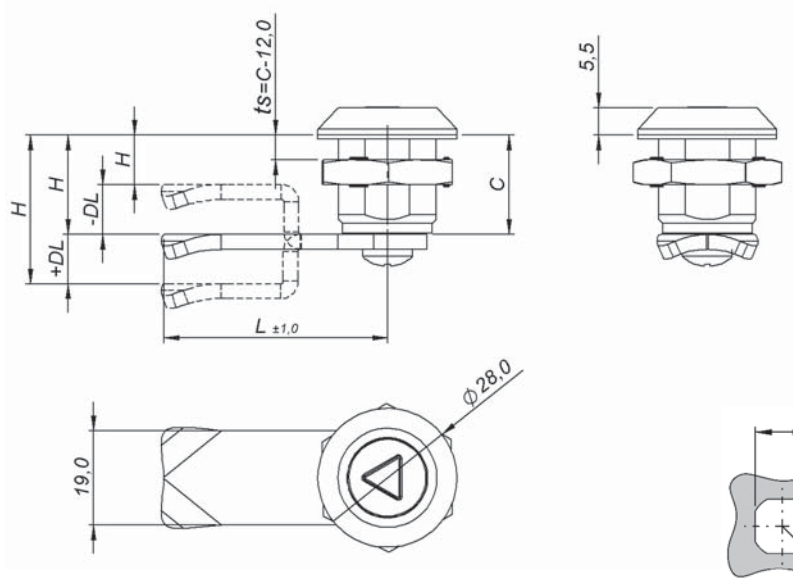

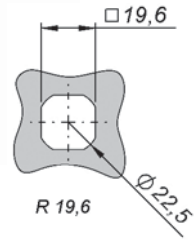

Recorte de fixação
Cut out
Corte de fijación

INSERTO INSERT INSERTO		FRONTAL REDONDO – ROUND FRONT – FRONTAL REDONDO							
		CROMADO – CHROMED – CROMADO				PRETO – BLACK – NEGRO			
		C 13	C 20	C 30	C 40	C 13	C 20	C 30	C 40
	FE-2,0	8.700.111.213	8.000.111.220	8.200.111.230	8.400.111.240	8.700.122.213	8.000.122.220	8.200.122.230	8.400.122.240
	UN-D3	8.700.711.213	8.000.711.220	8.200.711.230	8.400.711.240	8.700.722.213	8.000.722.220	8.200.722.230	8.400.722.240
	UN-D5	8.700.A11.213	8.000.A11.220	8.200.A11.230	8.400.A11.240	8.700.A22.213	8.700.A22.220	8.200.A22.230	8.400.A22.240
	QD-8,0	8.700.311.213	8.000.311.220	8.200.311.230	8.400.311.240	8.700.322.213	8.000.322.220	8.200.322.230	8.400.322.240
	TR-7,0	8.700.F11.213	8.000.F11.220	8.200.F11.230	8.400.F11.240	8.700.F22.213	8.000.F22.220	8.200.F22.230	8.400.F22.240
	TR-8,0	8.700.411.213	8.000.411.220	8.200.411.230	8.400.411.240	8.700.422.213	8.000.422.220	8.200.422.230	8.400.422.240
	SE-11	8.700.811.213	8.000.811.220	8.200.811.230	8.400.811.240	8.700.822.213	8.000.822.220	8.200.822.230	8.400.822.240
	SI-6,0	8.700.911.213	8.000.911.220	8.200.911.230	8.400.911.240	8.700.922.213	8.000.922.220	8.200.922.230	8.400.922.240
	CW-11	8.700.K11.213	8.000.K11.220	8.200.K11.230	8.400.K11.240	8700.K22.213	8.000.K22.220	8.200.K22.230	8.400.K22.240
ts	Max	3 mm	8 mm	18 mm	28 mm	3 mm	8 mm	18 mm	28 mm

H = C	8.700.111.**213**	H ≠ C	8.700.111.**ttt** page 206.
DL = 0		DL ≠ 0	
L = 45		L ≠ 45	

montagem rápida – quick assembly – montaje rápido

yale – yale – yale

Construção
Corpo em zamac cromado ou epóxi preto. Travamento em aço 1020 zincado, lingueta LL45. Para outras linguetas, tipos e alturas consulte a página 206.

Acessórios Opcionais
Consulte a página 30.

Construction
Housing built in chromed or black epoxi zamac. Locking built in 1020 steel zinc, cam LL45. For other cams, types and heights refer to page 206.

Optional Accessories
Refer to page 30.

Construcción
Carcasa en zamac cromado o epoxi negro. Traba en acero 1020 cincado, lengüeta LL45. Para otras lengüetas, tipos y alturas consulte la página 206.

Accesorios Opcionales
Consulte la página 30.

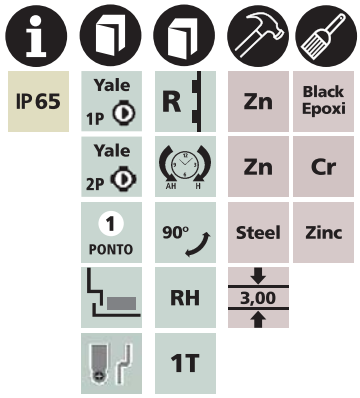

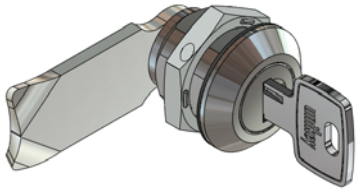

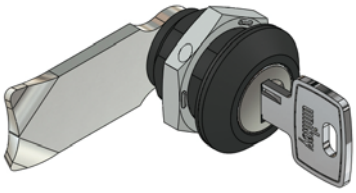

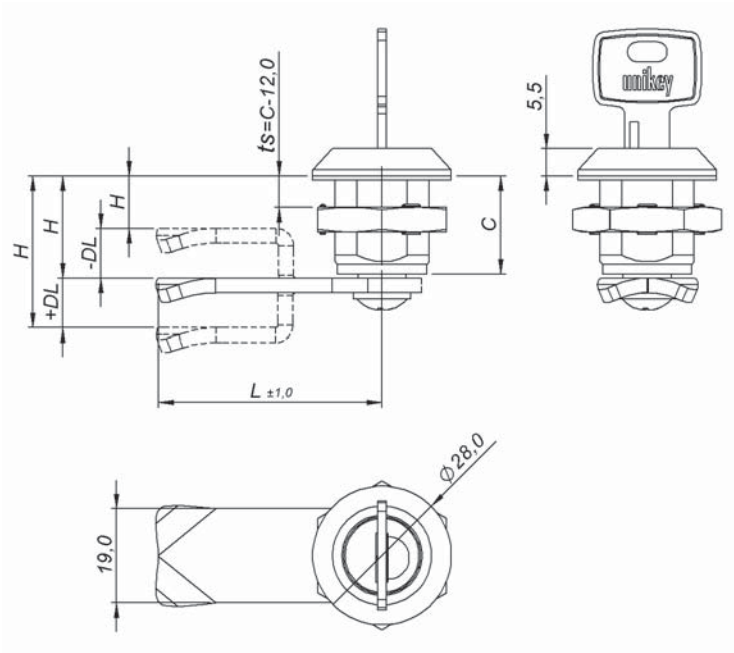

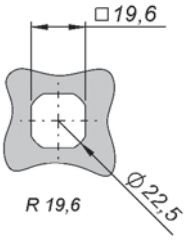

Recorte de fixação
Cut out
Corte de fijación

YALE YALE YALE		FRONTAL REDONDO – ROUND FRONT – FRONTAL REDONDO			
		CROMADO – CHROMED – CROMADO		PRETO – BLACK – NEGRO	
		C 20	C 30	C 20	C 30
	1p 1s	8.000.61Y.220	8.200.61Y.230	8.000.62Y.220	8.200.62Y.230
	1p Vs	8.000.E1Y.220	8.200.E1Y.230	8.000.E2Y.220	8.200.E2Y.230
	2p 1s	8.000.51Y.220	8.200.51Y.230	8.000.52Y.220	8.200.52Y.230
	2p Vs	8.000.D1Y.220	8.200.D1Y.230	8.000.D2Y.220	8.200.D2Y.230
ts	Max	8 mm	18 mm	8 mm	18 mm

H = C	8.000.61Y.**220**	H ≠ C	8.000.61Y.**ttt** page 206.
DL = 0		DL ≠ 0	
L = 45		L ≠ 45	

FL19,6MR-RD-ZUK

fechos lingueta
cam latches
cierres lengüeta

19.6

unikey

montagem rápida – quick assembly – montaje rápido

trava cadeado – padlock – traba candado

Construção
Manopla em zamac cromado ou epóxi preto. Travamento em aço 1020 zincado, lingueta LL45. Para outras linguetas, tipos e alturas consulte a página 206.

Construction
Knob built in chromed or black epoxi zamac. Locking built in 1020 steel zinc, cam LL45. For other cams, types and heights refer to page 206.

Construcción
Muletilla en zamac cromado o epoxi negro. Traba en acero 1020 cincado, lengüeta LL45. Para otras lengüetas, tipos y alturas consulte la página 206.

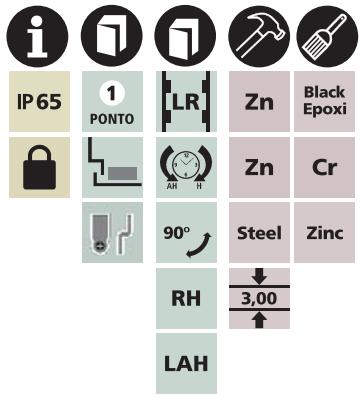

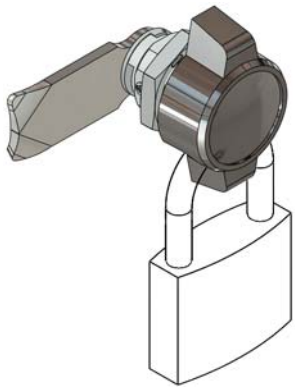

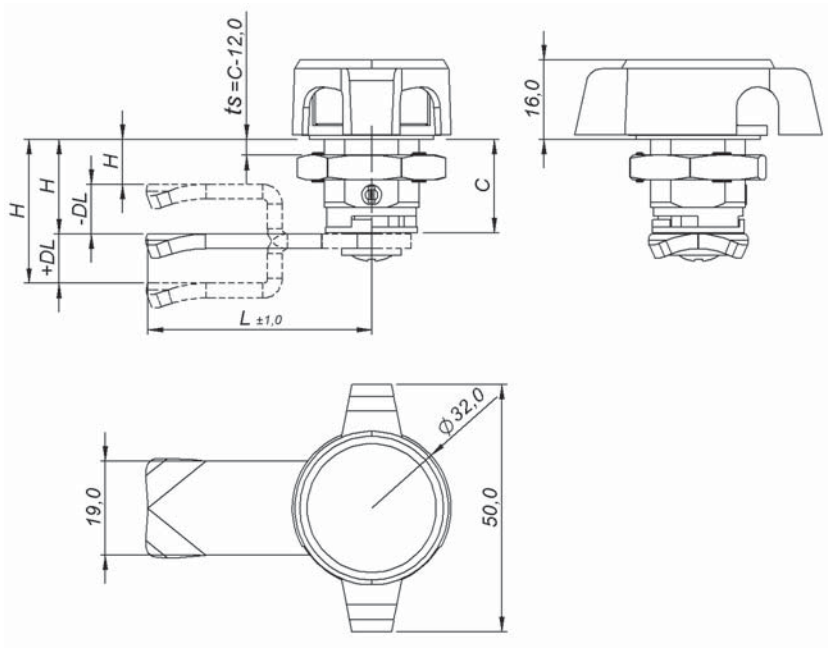

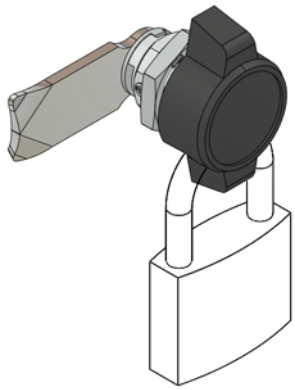

Cadeado nº 30 a nº 40, não incluso.
Padlock nº 30 to nº 40, not included.
Candado nº 30 a nº 40, no incluído.

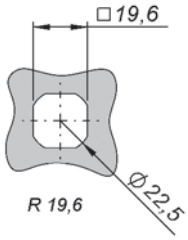

Recorte de fixação
Cut out
Corte de fijación

MANOPLA KNOB MULETILLA		FRONTAL REDONDO – ROUND FRONT – FRONTAL REDONDO	
		CROMADO – CHROMED – CROMADO	PRETO – BLACK – NEGRO
		C 20	
	UNICLICK	8.008.001.220	8.008.002.220
ts	Max	8 mm	

H = C	8.008.001.220	H ≠ C	8.008.001.ttt page 206.
DL = 0		DL ≠ 0	
L = 45		L ≠ 45	

montagem rápida – quick assembly – montaje rápido

chaves – keys – llaves

Construção
Corpo e inserto em zamac cromado ou epóxi preto. Travamento em aço 1020 zincado, lingueta LL45. Para outras linguetas, tipos e alturas consulte a página 206.

Acessórios Opcionais
Consulte a página 29.

Construction
Housing and insert built in chromed or black epoxi zamac. Locking built in 1020 steel zinc, cam LL45. For other cams, types and heights refer to page 206.

Optional Accessories
Refer to page 29.

Construcción
Carcasa e inserto en zamac cromado o epoxi negro. Traba en acero 1020 cincado, lengüeta LL45. Para otras lengüetas, tipos y alturas consulte la página 206.

Accesorios Opcionales
Consulte la página 29.

IP65 | 1 PONTO | LR | Zn | Black Epoxi | Zn | Cr | 90° | Steel | Zinc | RH | 3,00 | LAH

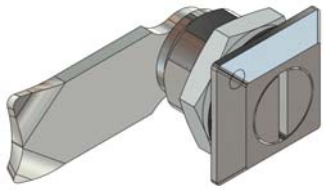

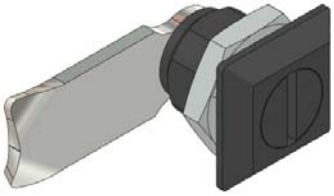

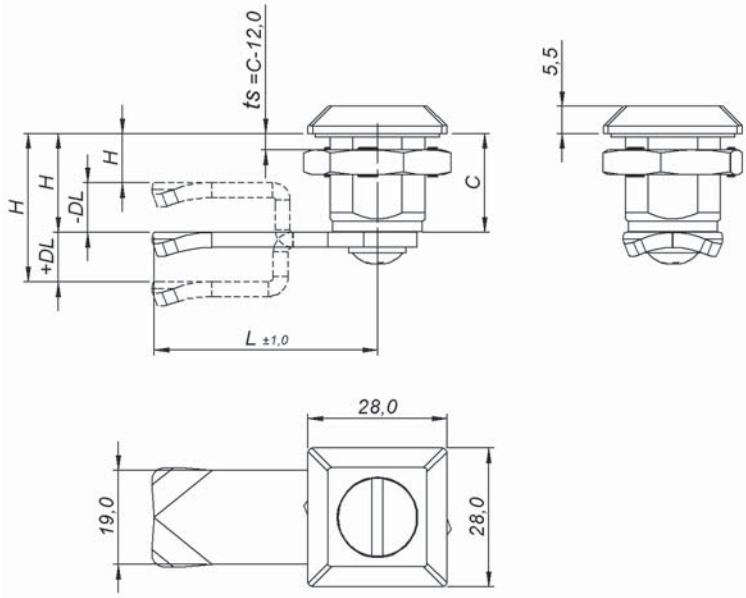

INSERTO INSERT INSERTO		FRONTAL QUADRADO – SQUARE FRONT – FRONTAL CUADRADO			
		CROMADO – CHROMED – CROMADO		PRETO – BLACK – NEGRO	
		C 20	C 30	C 20	C 30
	FE-2.0	8.010.111.220	8.210.111.230	8.010.122.220	8.210.122.230
	UN-D3	8.010.711.220	8.210.711.230	8.010.722.220	8.210.722.230
	UN-D5	8.010.A11.220	8.210.A11.230	8.010.A22.220	8.210.A22.230
	QD-8,0	8.010.311.220	8.210.311.230	8.010.322.220	8.210.322.230
	TR-7,0	8.010.F11.220	8.210.F11.230	8.010.F22.220	8.210.F22.230
	TR-8,0	8.010.411.220	8.210.411.230	8.010.422.220	8.210.422.230
	SE-11	8.010.811.220	8.210.811.230	8.010.822.220	8.210.822.230
	SI-6,0	8.010.911.220	8.210.911.230	8.010.922.220	8.210.922.230
	CW-11	8.010.K11.220	8.210.K11.230	8.010.K22.220	8.210.K22.230
ts	Max	8 mm	18 mm	8 mm	18 mm

H = C	8.010.111.**220**	H ≠ C	8.010.111.**ttt** page 206.
DL = 0		DL ≠ 0	
L = 45		L ≠ 45	

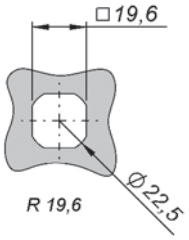

Recorte de fixação
Cut out
Corte de fijación

FL19,6MR-QD-ZYU

fechos lingueta
cam latches
cierres lengüeta

19.6

unikey

montagem rápida – quick assembly – montaje rápido

yale – yale – yale

Construção
Corpo em zamac cromado ou epóxi preto. Travamento em aço 1020 zincado, lingueta LL45. Para outras linguetas, tipos e alturas consulte a página 206.

Construction
Housing built in chromed or black epoxi zamac. Locking built in 1020 steel zinc, cam LL45. For other cams, types and heights refer to page 206.

Construcción
Carcasa en zamac cromado o epoxi negro. Traba en acero 1020 cincado, lengüeta LL45. Para otras lengüetas, tipos y alturas consulte la página 206.

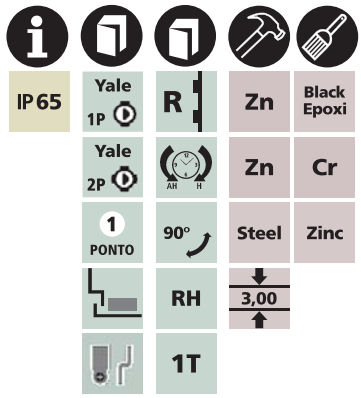

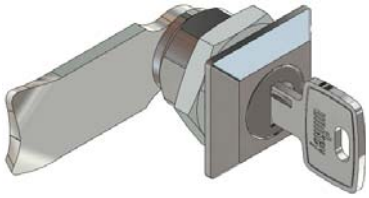

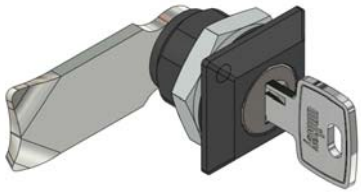

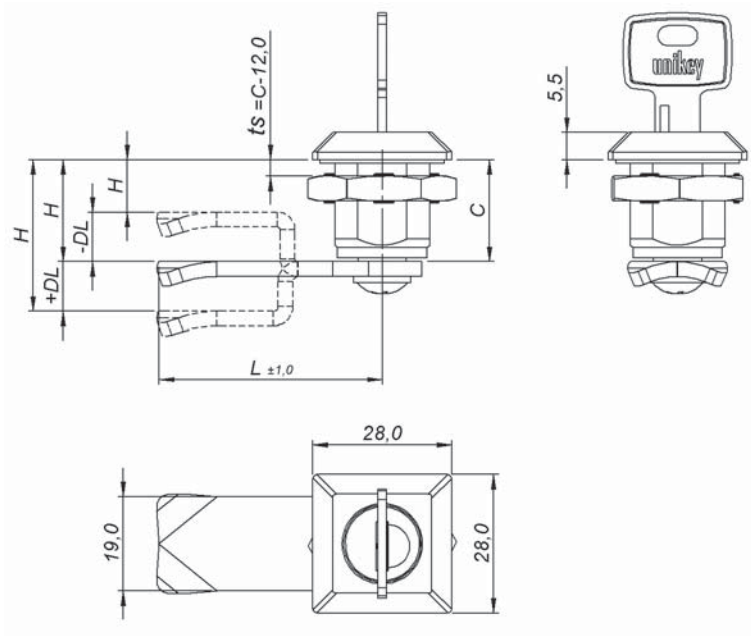

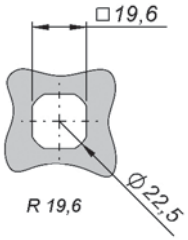

Recorte de fixação
Cut out
Corte de fijación

YALE YALE YALE		FRONTAL QUADRADO – SQUARE FRONT – FRONTAL CUADRADO			
		CROMADO – CHROMED – CROMADO		PRETO – BLACK – NEGRO	
		C 20	C 30	C 20	C 30
	1p 1s	8.010.61Y.220	8.210.61Y.230	8.010.62Y.220	8.210.62Y.230
	1p Vs	8.010.E1Y.220	8.210.E1Y.230	8.010.E2Y.220	8.210.E2Y.230
	2p 1s	8.010.51Y.220	8.210.51Y.230	8.010.52Y.220	8.210.52Y.230
	2p Vs	8.010.D1Y.220	8.210.D1Y.230	8.010.D2Y.220	8.210.D2Y.230
ts	Max	8 mm	18 mm	8 mm	18 mm

H = C	8.010.61Y.**220**	H ≠ C	8.010.61Y.**ttt** page 206.
DL = 0		DL ≠ 0	
L = 45		L ≠ 45	

montagem rápida – quick assembly – montaje rápido
maçaneta curta – short knob – manija corta

Construção
Corpo e maçaneta em zamac cromado ou epóxi preto. Travamento em aço 1020 zincado, lingueta LL45. Para outras linguetas, tipos e alturas consulte a página 206.

Construction
Housing and knob built in chromed or black epoxi zamac. Locking built in 1020 steel zinc, cam LL45. For other cams, types and heights refer to page 206.

Construcción
Carcasa y manija en zamac cromado o epoxi negro. Traba en acero 1020 cincado, lengüeta LL45. Para otras lengüetas, tipos y alturas consulte la página 206.

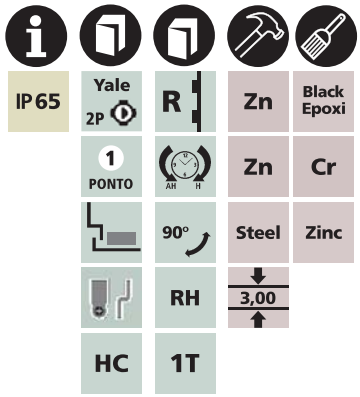

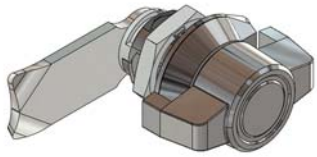

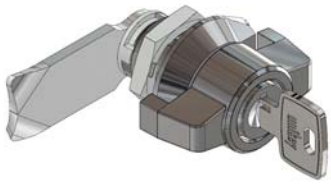

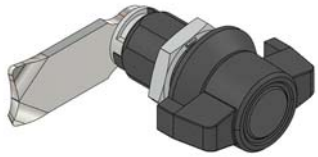

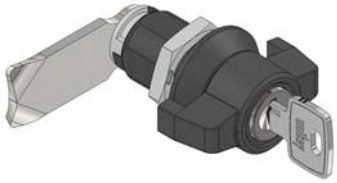

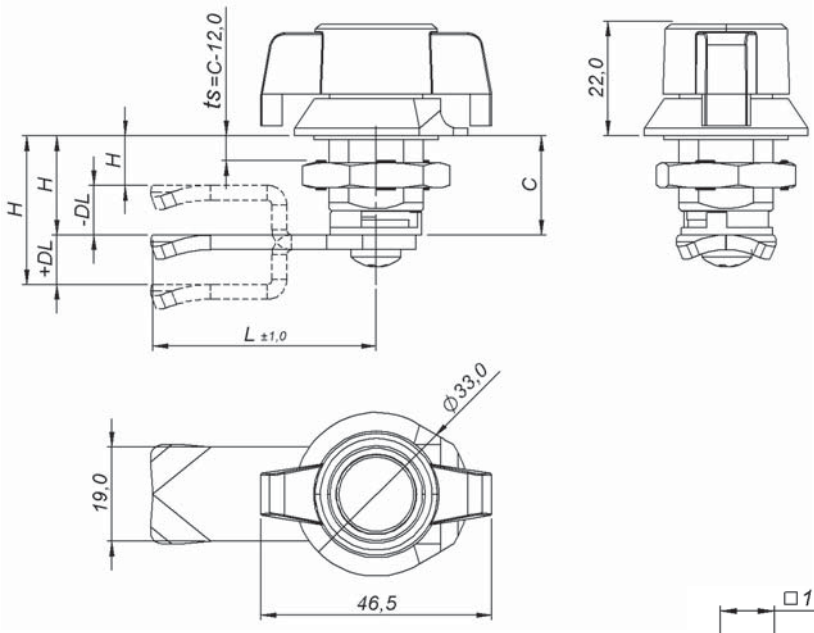

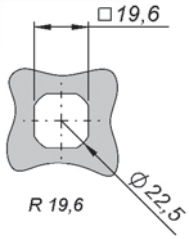

Recorte de fixação
Cut out
Corte de fijación

MAÇANETA KNOB MANIJA		FRONTAL REDONDO – ROUND FRONT – FRONTAL REDONDO							
		CROMADO – CHROMED – CROMADO				PRETO – BLACK – NEGRO			
		C 13	C 20	C 30	C 40	C 13	C 20	C 30	C 40
	BD	8.705.011.213	8.005.011.220	8.205.011.230	8.405.011.240	8.705.022.213	8.005.022.220	8.205.022.230	8.405.022.240
	2p 1s	8.705.511.213	8.005.511.220	8.205.511.230	8.405.511.240	8.705.522.213	8.005.522.220	8.205.522.230	8.405.522.240
	2p Vs	8.705.D11.213	8.005.D11.220	8.205.D11.230	8.405.D11.240	8.705.D22.213	8.005.D22.220	8.205.D22.230	8.405.D22.240
ts	Max	3 mm	8 mm	18 mm	28 mm	3 mm	8 mm	18 mm	28 mm

H = C	8.705.011.**213**	H ≠ C	8.705.011.**ttt** page 206.
DL = 0		DL ≠ 0	
L = 45		L ≠ 45	

FL19,6MR-RD-ZMA

fechos lingueta
cam latches
cierres lengüeta

19.6

montagem rápida – quick assembly – montaje rápido

maçaneta T – T handle – manija T

Construção
Corpo e maçaneta em zamac cromado ou epóxi preto. Travamento em aço 1020 zincado, lingueta LL45. Para outras linguetas, tipos e alturas consulte a página 206.

Construction
Housing and handle built in chromed or black epoxi zamac. Locking built in 1020 steel zinc, cam LL45. For other cams, types and heights refer to page 206.

Construcción
Carcasa y manija en zamac cromado o epoxi negro. Traba en acero 1020 cincado, lengüeta LL45. Para otras lengüetas, tipos y alturas consulte la página 206.

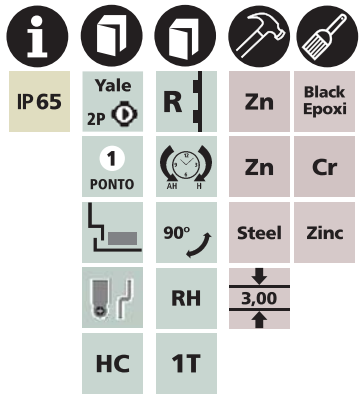

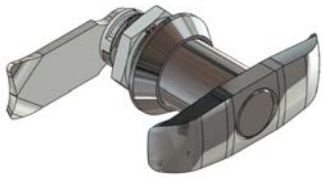

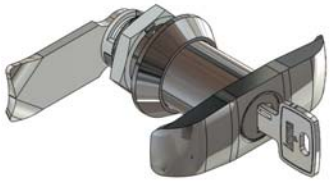

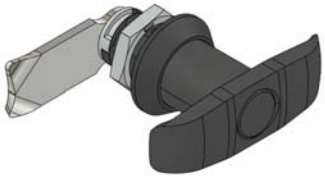

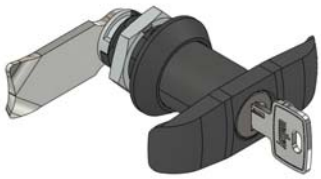

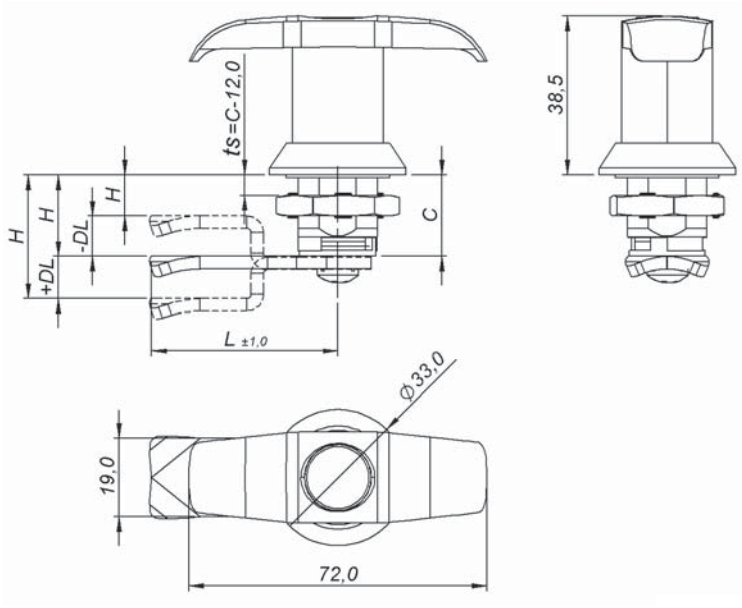

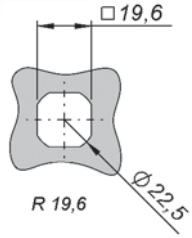

Recorte de fixação
Cut out
Corte de fijación

MAÇANETA HANDLE MANIJA		FRONTAL REDONDO – ROUND FRONT – FRONTAL REDONDO							
		CROMADO – CHROMED – CROMADO				PRETO – BLACK – NEGRO			
		C 13	C 20	C 30	C 40	C 13	C 20	C 30	C 40
	BD	8.703.011.213	8.003.011.220	8.203.011.230	8.403.011.240	8.703.022.213	8.003.022.220	8.203.022.230	8.403.022.240
	2p 1s	8.703.511.213	8.003.511.220	8.203.511.230	8.403.511.240	8.703.522.213	8.003.522.220	8.203.522.230	8.403.522.240
	2p Vs	8.703.D11.213	8.003.D11.220	8.203.D11.230	8.403.D11.240	8.703.D22.213	8.003.D22.220	8.203.D22.230	8.403.D22.240
ts	Max	3 mm	8 mm	18 mm	28 mm	3 mm	8 mm	18 mm	28 mm

H = C	8.703.011.**213**	H ≠ C	8.703.011.**ttt** page 206.
DL = 0		DL ≠ 0	
L = 45		L ≠ 45	

montagem rápida – quick assembly – montaje rápido

maçaneta L – L handle – manija L

Construção
Corpo e maçaneta em zamac cromado ou epóxi preto. Travamento em aço 1020 zincado, lingueta LL45. Para outras linguetas, tipos e alturas consulte a página 206.

Construction
Housing and handle built in chromed or black epoxi zamac. Locking built in 1020 steel zinc, cam LL45. For other cams, types and heights refer to page 206.

Construcción
Carcasa y manija en zamac cromado o epoxi negro. Traba en acero 1020 cincado, lengüeta LL45. Para otras lengüetas, tipos y alturas consulte la página 206.

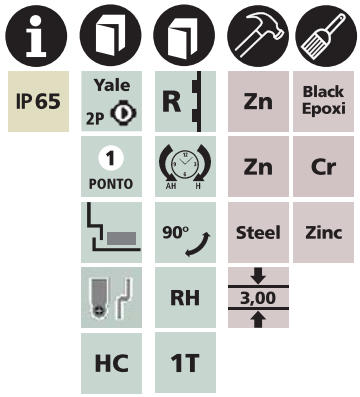

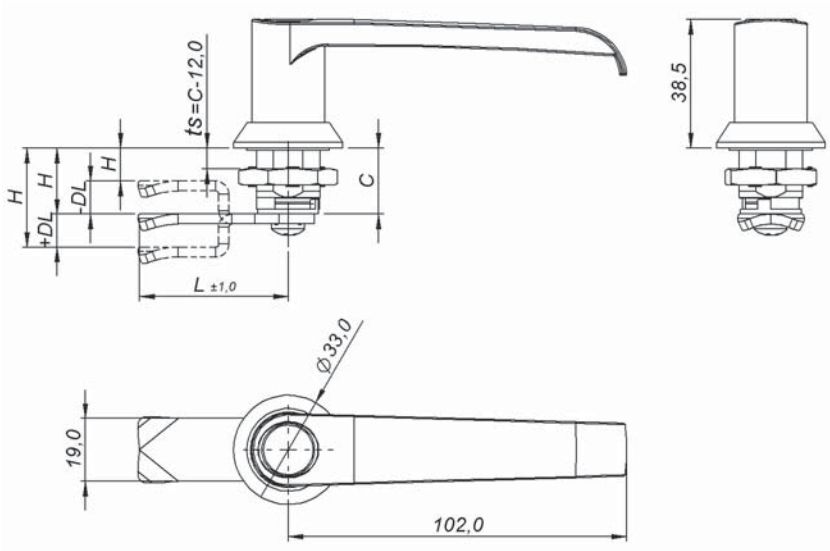

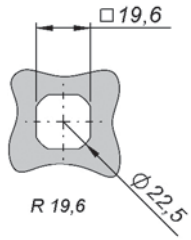

Recorte de fixação
Cut out
Corte de fijación

MAÇANETA HANDLE MANIJA		FRONTAL REDONDO – ROUND FRONT – FRONTAL REDONDO							
		CROMADO – CHROMED – CROMADO				PRETO – BLACK – NEGRO			
		C 13	C 20	C 30	C 40	C 13	C 20	C 30	C 40
	BD	8.704.011.213	8.004.011.220	8.204.011.230	8.404.011.240	8.704.022.213	8.004.022.220	8.204.022.230	8.404.022.240
	2p 1s	8.704.511.213	8.004.511.220	8.204.511.230	8.404.511.240	8.704.522.213	8.004.522.220	8.204.522.230	8.404.522.240
	2p Vs	8.704.D11.213	8.004.D11.220	8.204.D11.230	8.404.D11.240	8.704.D22.213	8.004.D22.220	8.204.D22.230	8.404.D22.240
ts	Max	3 mm	8 mm	18 mm	28 mm	3 mm	8 mm	18 mm	28 mm

H = C	8.704.011.**213**	H ≠ C	8.704.011.**ttt** page 206.
DL = 0		DL ≠ 0	
L = 45		L ≠ 45	

FL19,6MR-RD-ZMK

fechos lingueta
cam latches
cierres lengüeta

19.6

unikey

montagem rápida – quick assembly – montaje rápido

maçaneta curta trava cadeado – padlock short knob – manija corta traba candado

Construção
Corpo e maçaneta em zamac cromado ou epóxi preto. Travamento em aço 1020 zincado, lingueta LL45. Para outras linguetas, tipos e alturas consulte a página 206.

Construction
Housing and knob built in chromed or black epoxi zamac. Locking built in 1020 steel zinc, cam LL45. For other cams, types and heights refer to page 206.

Construcción
Carcasa y manija en zamac cromado o epoxi negro. Traba en acero 1020 cincado, lengüeta LL45. Para otras lengüetas, tipos y alturas consulte la página 206.

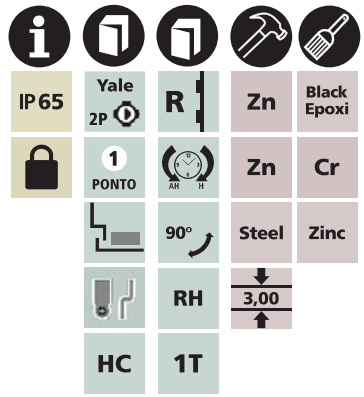

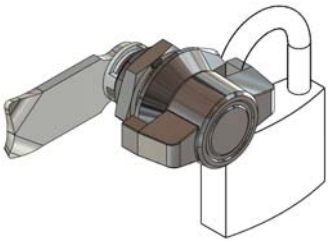

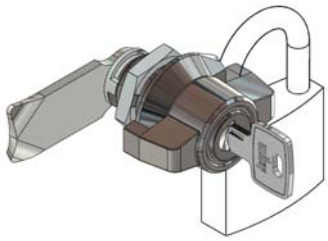

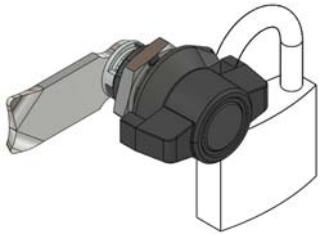

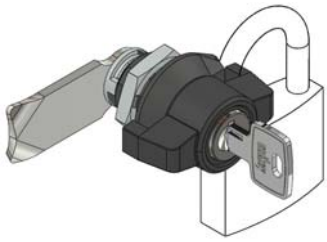

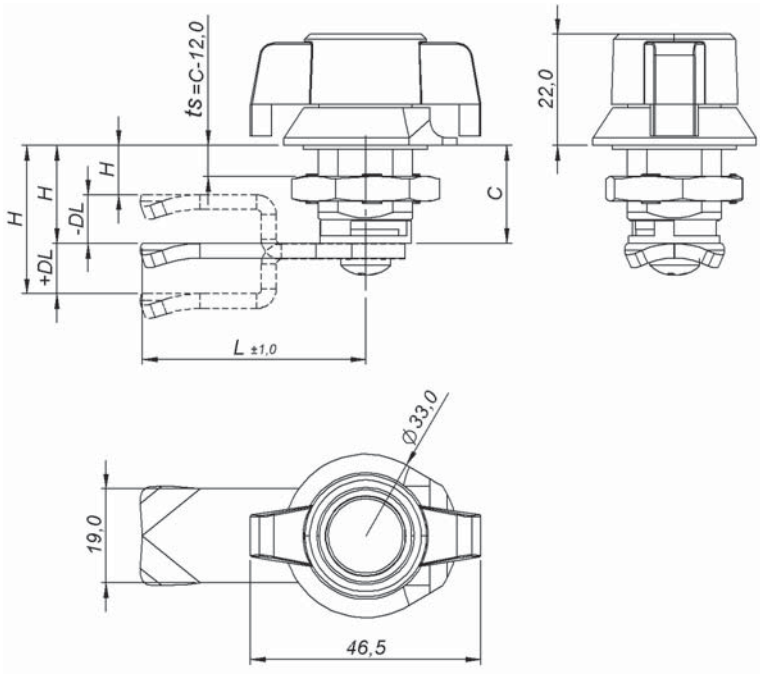

Cadeado nº 25 a nº 30, não incluso.
Padlock nº 25 to nº 30, not included.
Candado nº 25 a nº 30, no incluído.

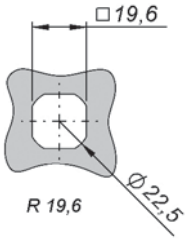

Recorte de fixação
Cut out
Corte de fijación

MAÇANETA KNOB MANIJA		FRONTAL REDONDO – ROUND FRONT – FRONTAL REDONDO					
		CROMADO – CHROMED – CROMADO			PRETO – BLACK – NEGRO		
		C 13	C 20	C 30	C 13	C 20	C 30
	BD	8.70E.011.213	8.00E.011.220	8.20E.011.230	8.70E.022.213	8.00E.022.220	8.20E.022.230
	2p 1s	8.70E.511.213	8.00E.511.220	8.20E.511.230	8.70E.522.213	8.00E.522.220	8.20E.522.230
	2p Vs	8.70E.D11.213	8.00E.D11.220	8.20E.D11.230	8.70E.D22.213	8.00E.D22.220	8.20E.D22.230
ts	Max	3 mm	8 mm	18 mm	3 mm	8 mm	18 mm

H = C	8.70E.011.**213**	H ≠ C	8.70E.011.**ttt** page 206.
DL = 0		DL ≠ 0	
L = 45		L ≠ 45	

montagem rápida – quick assembly – montaje rápido

maçaneta L trava cadeado – padlock L handle – manija L traba candado

Construção
Corpo e maçaneta em zamac cromado ou epóxi preto. Travamento em aço 1020 zincado, lingueta LL45. Para outras linguetas, tipos e alturas consulte a página 206.

Construction
Housing and handle built in chromed or black epoxi zamac. Locking built in 1020 steel zinc, cam LL45. For other cams, types and heights refer to page 206.

Construcción
Carcasa y manija en zamac cromado o epoxi negro. Traba en acero 1020 cincado, lengüeta LL45. Para otras lengüetas, tipos y alturas consulte la página 206.

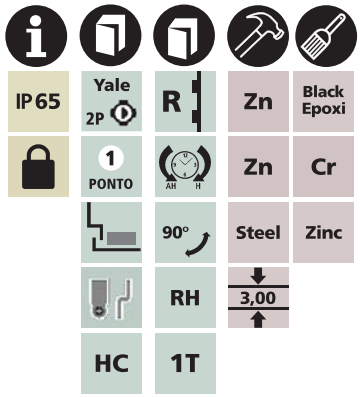

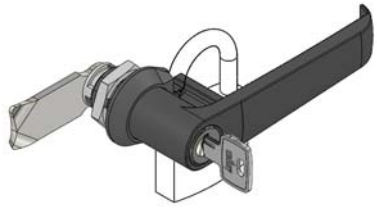

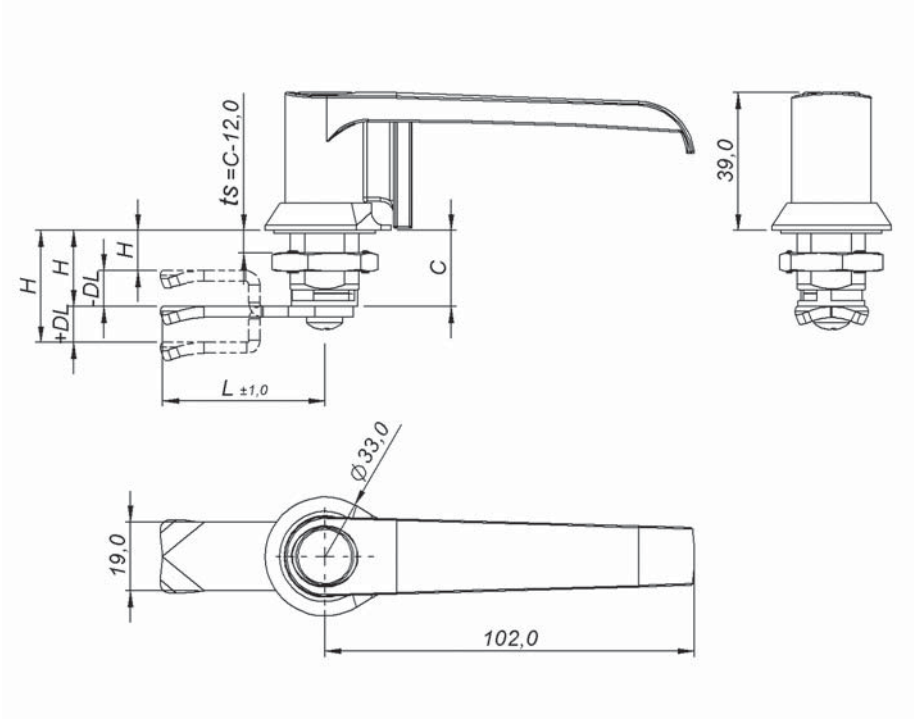

Cadeado nº 25 a nº 30, não incluso.
Padlock nº 25 to nº 30, not included.
Candado nº 25 a nº 30, no incluído.

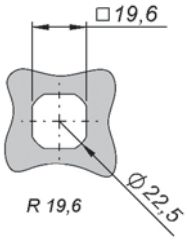

Recorte de fixação
Cut out
Corte de fijación

MAÇANETA HANDLE MANIJA		FRONTAL REDONDO – ROUND FRONT – FRONTAL REDONDO					
		CROMADO – CHROMED – CROMADO			PRETO – BLACK – NEGRO		
		C 13	C 20	C 30	C 13	C 20	C 30
	BD	8.709.011.213	8.009.011.220	8.209.011.230	8.709.022.213	8.009.022.220	8.209.022.230
	2p 1s	8.709.511.213	8.009.511.220	8.209.511.230	8.709.522.213	8.009.522.220	8.209.522.230
	2p Vs	8.709.D11.213	8.009.D11.220	8.209.D11.230	8.709.D22.213	8.009.D22.220	8.209.D22.230
ts	Max	3 mm	8 mm	18 mm	3 mm	8 mm	18 mm

H = C	8.709.011.**213**	H ≠ C	8.709.011.**ttt** page 206.
DL = 0		DL ≠ 0	
L = 45		L ≠ 45	

FL19,6MR-RD-PCH

fechos lingueta
cam latches
cierres lengüeta

19.6

montagem rápida – quick assembly – montaje rápido

chaves – keys – llaves

Construção
Corpo, inserto e travamento em poliamida 6 preta, lingueta P35. Para outras linguetas, tipos e alturas consulte a página 34.

Acessórios Opcionais
Consulte a página 29 e 30.

Construction
Housing, insert and locking built in black polyamide 6, cam P35. For other cams, types and heights refer to page 34.

Optional Accessories
Refer to page 29 and 30.

Construcción
Carcasa, inserto y traba en poliamida 6 negra, lengüeta P35. Para otras lengüetas, tipos y alturas consulte la página 34.

Accesorios Opcionales
Consulte la página 29 y 30.

IP65 | 1 PONTO | LR | PA6 | Black

90° | RH | LAH

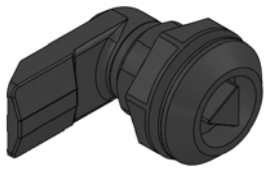

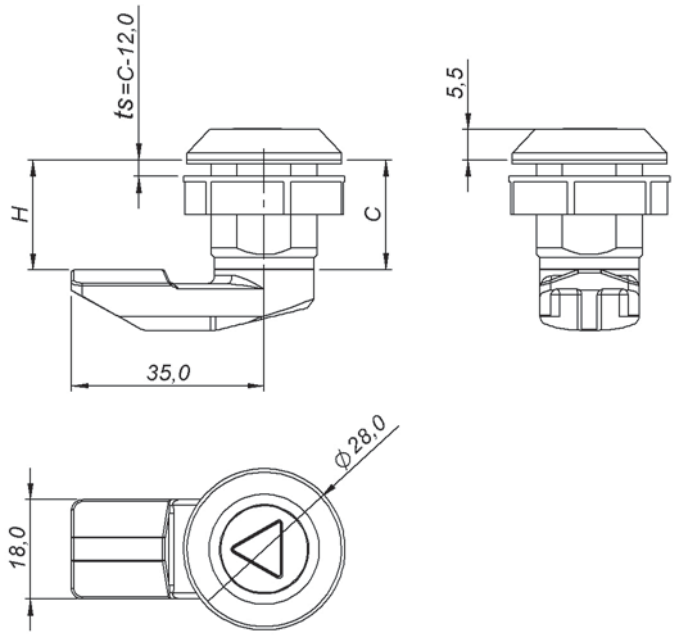

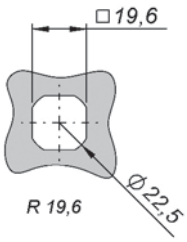

Recorte de fixação
Cut out
Corte de fijación

INSERTO INSERT INSERTO		FRONTAL REDONDO – ROUND FRONT – FRONTAL REDONDO		
		POLIAMIDA 6 – POLYAMIDE 6 – POLIAMIDA 6		
		C 20		
	FE-2,0	8.000.133.120		
	UN-D3	8.000.733.120		
	QD-8,0	8.000.333.120		
	TR-8,0	8.000.433.120		
ts	Max	8 mm		
H = C		8.000.133.120	H ≠ C	8.000.133.ttt page 34.

montagem rápida – quick assembly – montaje rápido

yale – yale – yale

Construção
Corpo e travamento em poliamida 6 preta, lingueta P35. Para outras linguetas, tipos e alturas consulte a página 34.

Acessórios Opcionais
Consulte a página 30.

Construction
Housing and locking built in black polyamide 6, cam P35. For other cams, types and heights refer to page 34.

Optional Accessories
Refer to page 30.

Construcción
Carcasa y traba en poliamida 6 negra, lengüeta P35. Para otras lengüetas, tipos y alturas consulte la página 34.

Accesorios Opcionales
Consulte la página 30.

IP65 | Yale 1P | R | PA6 | Black
Yale 2P | AH H
1T | 90°
1 PONTO | RH

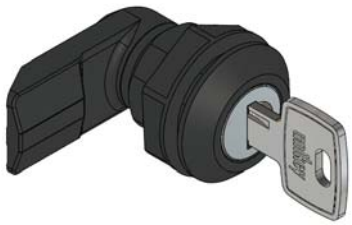

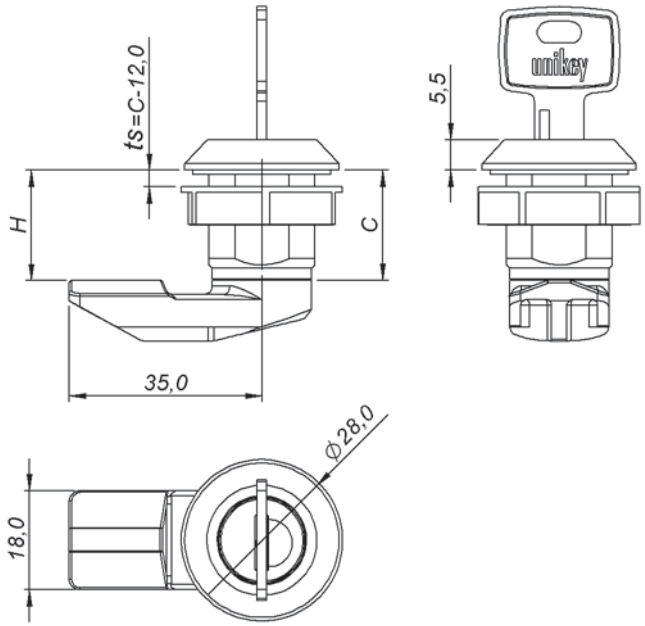

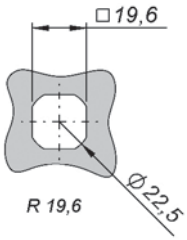

Recorte de fixação
Cut out
Corte de fijación

YALE YALE YALE		FRONTAL REDONDO – ROUND FRONT – FRONTAL REDONDO POLIAMIDA 6 – POLYAMIDE 6 – POLIAMIDA 6 C 20
	1p 1s	8.000.63Y.120
	1p Vs	8.000.E3Y.120
	2p 1s	8.000.53Y.120
	2p Vs	8.000.D3Y.120
ts	Max	8 mm

H = C	8.000.63Y.120	H ≠ C	8.000.63Y.ttt page 34.

FL19,6MR-RD-PMP

fechos lingueta
cam latches
cierres lengüeta

19.6

montagem rápida – quick assembly – montaje rápido

manopla – knob – muletilla

Construção
Corpo, manopla e travamento em poliamida 6 preta, lingueta P35. Para outras linguetas, tipos e alturas consulte a página 34.

Construction
Housing, knob and locking built in black polyamide 6, cam P35. For other cams, types and heights refer to page 34.

Construcción
Carcasa, muletilla y traba en poliamida 6 negra, lengüeta P35. Para otras lengüetas, tipos y alturas consulte la página 34.

IP65 | 1 PONTO | LR | PA6 | Black

90° | RH | LAH

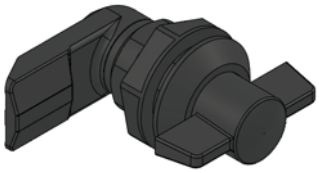

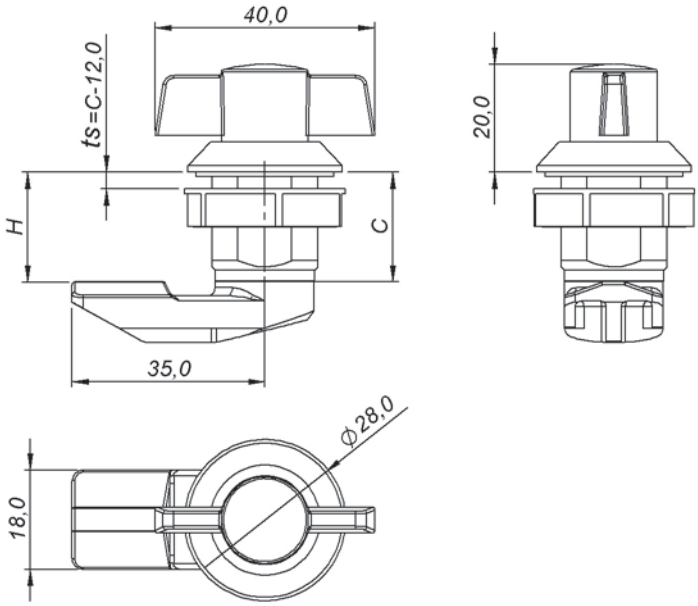

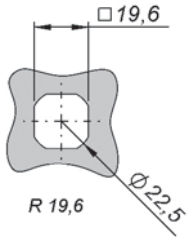

Recorte de fixação
Cut out
Corte de fijación

MANOPLA KNOB MULETILLA		FRONTAL REDONDO – ROUND FRONT – FRONTAL REDONDO		
		POLIAMIDA 6 – POLYAMIDE 6 – POLIAMIDA 6		
		C 20		
	MP-S	8.001.033.120		
	MP-D	8.002.033.120		
ts	Max	8 mm		
H = C		8.001.033.120	H ≠ C	8.001.033.ttt page 34.

montagem rápida – quick assembly – montaje rápido

chaves – keys – llaves

Construção
Corpo, inserto e travamento em poliamida 6 preta, lingueta P35. Para outras linguetas, tipos e alturas consulte a página 34.

Construction
Housing, insert and locking built in black polyamide 6, cam P35. For other cams, types and heights refer to page 34.

Construcción
Carcasa, inserto y traba en poliamida 6 negra, lengüeta P35. Para otras lengüetas, tipos y alturas consulte la página 34.

IP65 | 1 PONTO | LR | PA6 | Black

90° | RH | LAH

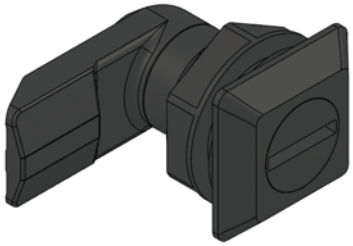

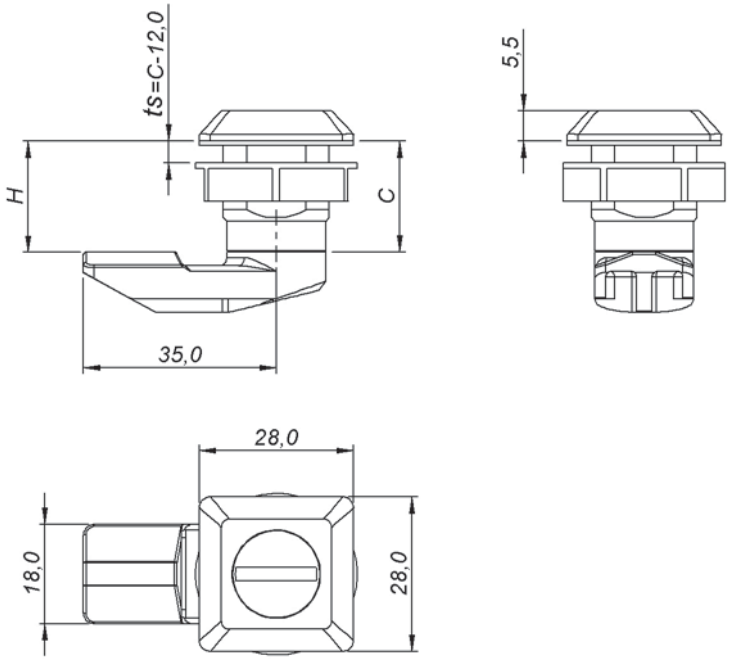

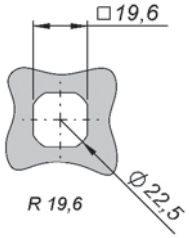

Recorte de fixação
Cut out
Corte de fijación

INSERTO INSERT INSERTO		FRONTAL QUADRADO – SQUARE FRONT – FRONTAL CUADRADO
		POLIAMIDA 6 – POLYAMIDE 6 – POLIAMIDA 6
		C 20
	FE-2,0	8.010.133.120
	UN-D3	8.010.733.120
	QD-8,0	8.010.333.120
	TR-8,0	8.010.433.120
ts	Max	8 mm

H = C	8.010.133.120	H ≠ C	8.010.133.ttt page 34.

FL19,6MR-QD-PYU

fechos lingueta
cam latches
cierres lengüeta

19.6

unikey

montagem rápida – quick assembly – montaje rápido

yale – yale – yale

Construção
Corpo e travamento em poliamida 6 preta, lingueta P35. Para outras linguetas, tipos e alturas consulte a página 34.

Construction
Housing and locking built in black polyamide 6, cam P35. For other cams, types and heights refer to page 34.

Construcción
Carcasa y traba en poliamida 6 negra, lengüeta P35. Para otras lengüetas, tipos y alturas consulte la página 34.

IP65 | Yale 1P | R | PA6 | Black
Yale 2P | AH H
1T | 90°
1 PONTO | RH

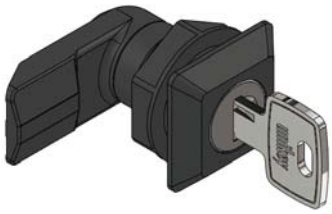

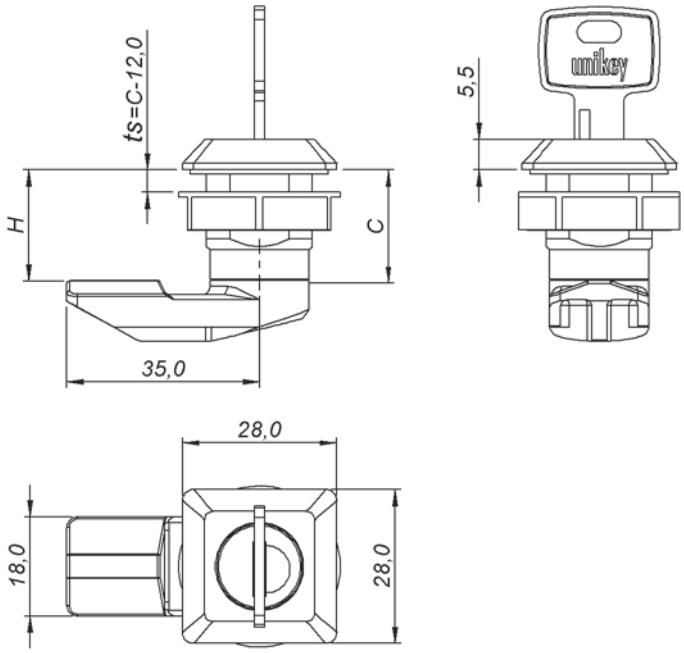

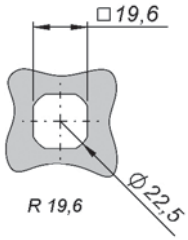

Recorte de fixação
Cut out
Corte de fijación

YALE YALE YALE		FRONTAL QUADRADO – SQUARE FRONT – FRONTAL CUADRADO POLIAMIDA 6 – POLYAMIDE 6 – POLIAMIDA 6 C 20
	1p 1s	8.010.63Y.120
	1p Vs	8.010.E3Y.120
	2p 1s	8.010.53Y.120
	2p Vs	8.010.D3Y.120
ts	Max	8 mm

H = C	8.010.63Y.120	H ≠ C	8.010.63Y.ttt page 34.

montagem rápida – quick assembly – montaje rápido

manopla – knob – muletilla

Construção
Corpo, manopla e travamento em poliamida 6 preta, lingueta P35. Para outras linguetas, tipos e alturas consulte a página 34.

Construction
Housing, knob and locking built in black polyamide 6, cam P35. For other cams, types and heights refer to page 34.

Construcción
Carcasa, muletilla y traba en poliamida 6 negra, lengüeta P35. Para otras lengüetas, tipos y alturas consulte la página 34.

IP65 | 1 PONTO | LR | PA6 | Black | 90° | RH | LAH

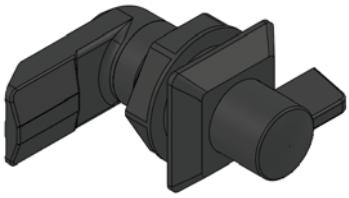

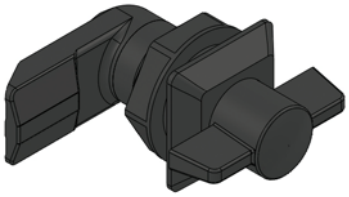

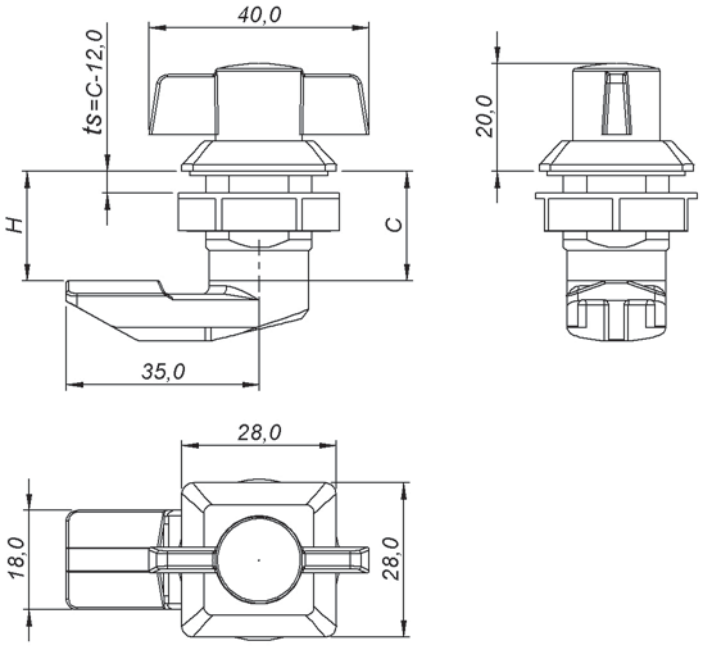

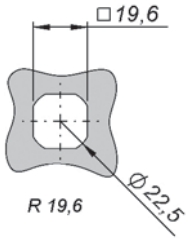

Recorte de fixação
Cut out
Corte de fijación

MANOPLA KNOB MULETILLA		FRONTAL QUADRADO – SQUARE FRONT – FRONTAL CUADRADO		
		POLIAMIDA 6 – POLYAMIDE 6 – POLIAMIDA 6		
		C 20		
	MP-S	8.011.033.120		
	MP-D	8.012.033.120		
ts	Max	8 mm		
H = C		8.011.033.120	H ≠ C	8.011.033.ttt page 34.

FL19,6MR-RD-HCH

fechos lingueta
cam latches
cierres lengüeta

19.6

unikey

montagem rápida – quick assembly – montaje rápido

chaves – keys – llaves

Construção
Corpo em poliamida 6 preta. Inserto em zamac cromado ou epóxi preto. Travamento em aço 1020 zincado, lingueta LL45. Para outras linguetas, tipos e alturas consulte a página 206.

Acessórios Opcionais
Consulte a página 29 e 30.

Construction
Housing built in black polyamide 6. Insert built in chromed or black epoxi zamac. Locking built in 1020 steel zinc, cam LL45. For other cams, types and heights refer to page 206.

Optional Accessories
Refer to page 29 and 30.

Construcción
Carcasa en poliamida 6 negra. Inserto en zamac cromado o epoxi negro. Traba en acero 1020 cincado, lengüeta LL45. Para otras lengüetas, tipos y alturas consulte la página 206.

Accesorios Opcionales
Consulte la página 29 y 30.

IP 65 | 1 PONTO | LR | PA6 | Black | Zn | Black Epoxi | 90° | Zn | Cr | RH | Steel | Zinc | LAH | 3,00

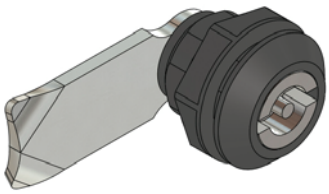

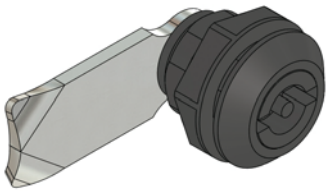

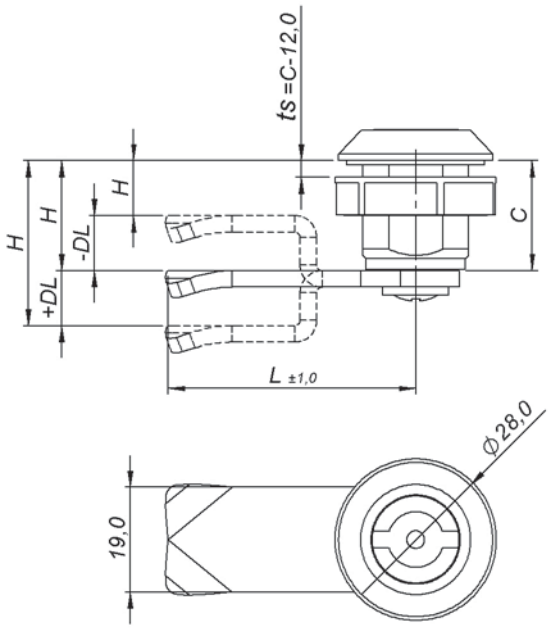

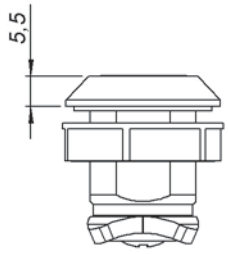

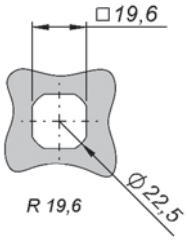

Recorte de fixação
Cut out
Corte de fijación

INSERTO INSERT INSERTO		FRONTAL REDONDO – ROUND FRONT – FRONTAL REDONDO	
		CROMADO – CHROMED – CROMADO	PRETO – BLACK – NEGRO
		C 20	
	FE-2,0	8.000.131.220	8.000.132.220
	UN-D3	8.000.731.220	8.000.732.220
	QD-8,0	8.000.331.220	8.000.332.220
	TR-8,0	8.000.431.220	8.000.432.220
ts	Max	8 mm	

H = C	8.000.131.220	H ≠ C	8.000.131.ttt page 206.
DL = 0		DL ≠ 0	
L = 45		L ≠ 45	

montagem rápida – quick assembly – montaje rápido

manopla – knob – muletilla

Construção
Corpo em zamac cromado ou epóxi preto. Manopla em poliamida 6 preta. Travamento em aço 1020 zincado, lingueta LL45. Para outras linguetas, tipos e alturas consulte a página 206.

Construction
Housing built in chromed or black epoxi zamac. Knob built in black polyamide 6. Locking built in 1020 steel zinc, cam LL45. For other cams, types and heights refer to page 206.

Construcción
Carcasa en zamac cromado o epoxi negro. Muletilla en poliamida 6 negra. Traba en acero 1020 cincado, lengüeta LL45. Para otras lengüetas, tipos y alturas consulte la página 206.

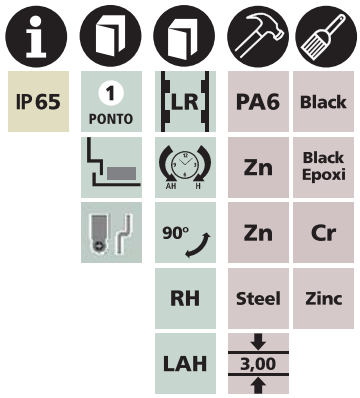

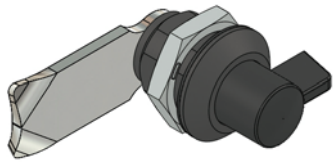

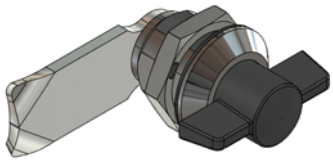

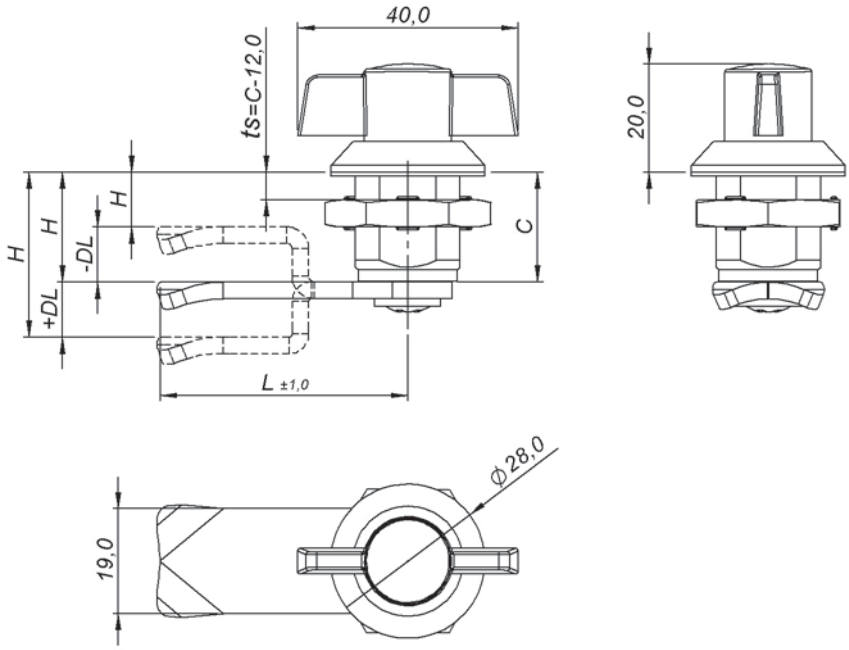

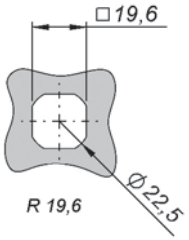

Recorte de fixação
Cut out
Corte de fijación

MANOPLA KNOB MULETILLA		FRONTAL REDONDO – ROUND FRONT – FRONTAL REDONDO			
		CROMADO – CHROMED – CROMADO		PRETO – BLACK – NEGRO	
		C 20	C 30	C 20	C 30
	MP-S	8.001.013.220	8.001.013.230	8.001.023.220	8.001.023.230
	MP-D	8.002.013.220	8.002.013.230	8.002.023.220	8.002.023.230
ts	Max	8 mm	18 mm	8 mm	18 mm

H = C	8.001.013.**220**	H ≠ C	8.001.013.**ttt** page 206.
DL = 0		DL ≠ 0	
L = 45		L ≠ 45	

FL19,6LR-RD-ZCH

fechos lingueta
cam latches
cierres lengüeta

19.6

unikey

lingueta regulável – adjustable cam – lengüeta regulable

chaves – keys – llaves

Construção
Corpo e inserto em zamac cromado ou epóxi preto. Travamento em aço 1020 zincado, lingueta LL45. Para outras linguetas, tipos e alturas consulte a página 206.

Acessórios Opcionais
Consulte a página 29 e 30.

Construction
Housing and insert built in chromed or black epoxi zamac. Locking built in 1020 steel zinc, cam LL45. For other cams, types and heights refer to page 206.

Optional Accessories
Refer to page 29 and 30.

Construcción
Carcasa y inserto en zamac cromado o epoxi negro. Traba en acero 1020 cincado, lengüeta LL45. Para otras lengüetas, tipos y alturas consulte la página 206.

Accesorios Opcionales
Consulte la página 29 y 30.

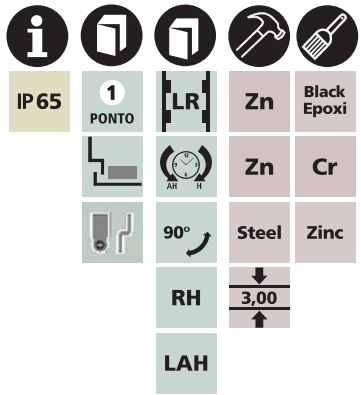

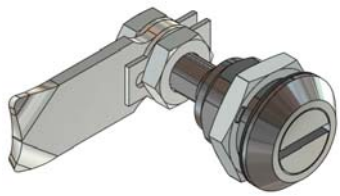

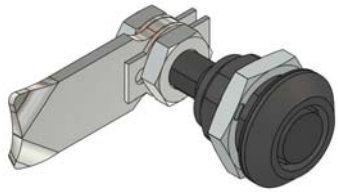

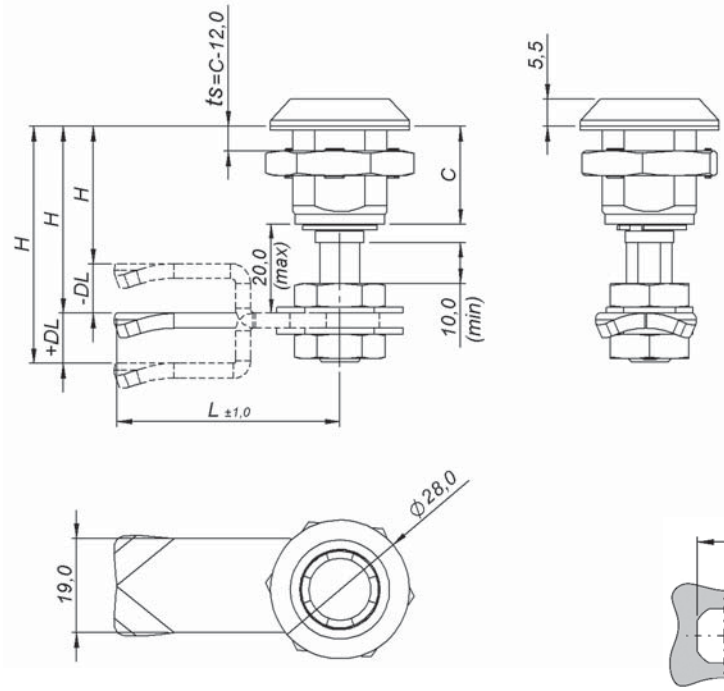

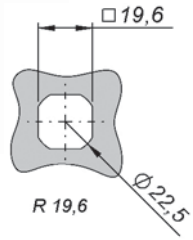

Recorte de fixação
Cut out
Corte de fijación

INSERTO INSERT INSERTO		FRONTAL REDONDO – ROUND FRONT – FRONTAL REDONDO							
		CROMADO – CHROMED – CROMADO				PRETO – BLACK – NEGRO			
		C 13	C 20	C 30	C 40	C 13	C 20	C 30	C 40
	FE-2,0	8.800.111.223	8.100.111.230	8.300.111.240	8.500.111.250	8.800.122.223	8.100.122.230	8.300.122.240	8.500.122.250
	UN-D3	8.800.711.223	8.100.711.230	8.300.711.240	8.500.711.250	8.800.722.223	8.100.722.230	8.300.722.240	8.500.722.250
	QD-8,0	8.800.311.223	8.100.311.230	8.300.311.240	8.500.311.250	8.800.322.223	8.100.322.230	8.300.322.240	8.500.322.250
	TR-8,0	8.800.411.223	8.100.411.230	8.300.411.240	8.500.411.250	8.800.422.223	8.100.422.230	8.300.422.240	8.500.422.250
	SE-11	8.800.811.223	8.100.811.230	8.300.811.240	8.500.811.250	8.800.822.223	8.100.822.230	8.300.822.240	8.500.822.250
	CW-11	8.800.K11.223	8.100.K11.230	8.300.K11.240	8.500.K11.250	8.800.K22.223	8.100.K22.230	8.300.K22.240	8.500.K22.250
H	Min	23 mm	30 mm	40 mm	50 mm	23 mm	30 mm	40 mm	50 mm
	Max	33 mm	40 mm	50 mm	60 mm	33 mm	40 mm	50 mm	60 mm
ts	Max	3 mm	8 mm	18 mm	28 mm	3 mm	8 mm	18 mm	28 mm

DL = 0	8.800.111.**223**	DL ≠ 0	8.800.111.**ttt** page 206.
L = 45		L ≠ 45	

lingueta regulável – adjustable cam – lengüeta regulable

yale – yale – yale

Construção
Corpo em zamac cromado ou epóxi preto. Travamento em aço 1020 zincado, lingueta LL45. Para outras linguetas, tipos e alturas consulte a página 206.

Acessórios Opcionais
Consulte a página 30.

Construction
Housing built in chromed or black epoxi zamac. Locking built in 1020 steel zinc, cam LL45. For other cams, types and heights refer to page 206.

Optional Accessories
Refer to page 30.

Construcción
Carcasa en zamac cromado o epoxi negro. Traba en acero 1020 cincado, lengüeta LL45. Para otras lengüetas, tipos y alturas consulte la página 206.

Accesorios Opcionales
Consulte la página 30.

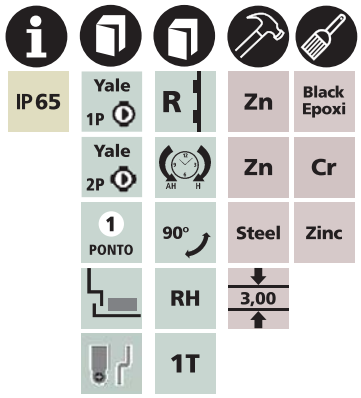

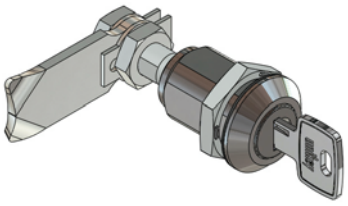

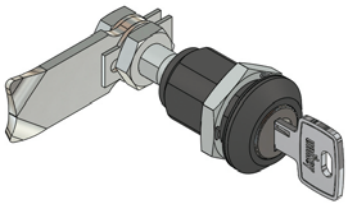

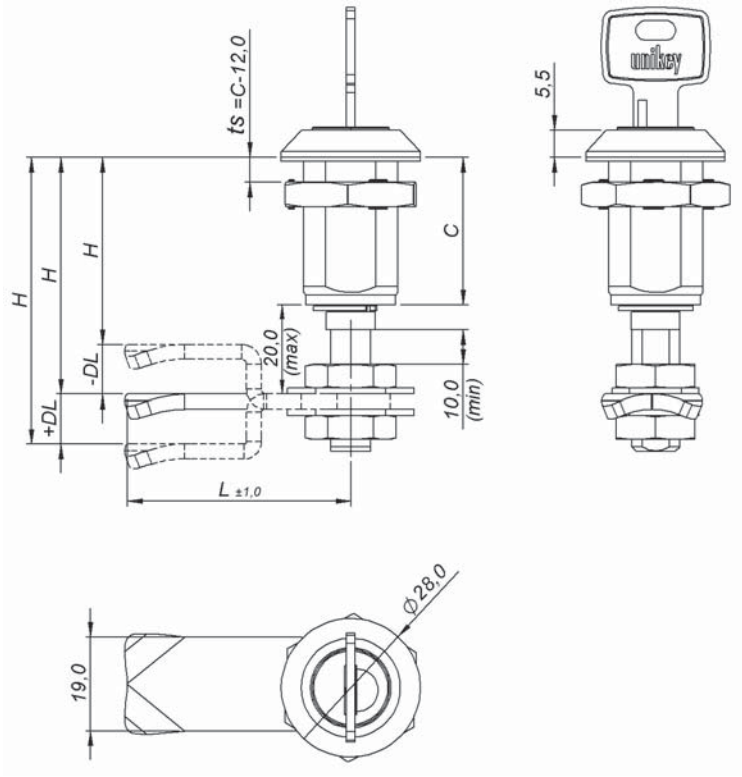

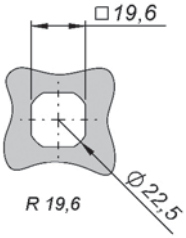

Recorte de fixação
Cut out
Corte de fijación

YALE YALE YALE		FRONTAL REDONDO – ROUND FRONT – FRONTAL REDONDO	
		CROMADO – CHROMED – CROMADO	PRETO – BLACK – NEGRO
		C 30	C 30
	1p 1s	8.300.61Y.240	8.300.62Y.240
	1p Vs	8.300.E1Y.240	8.300.E2Y.240
	2p 1s	8.300.51Y.240	8.300.52Y.240
	2p Vs	8.300.D1Y.240	8.300.D2Y.240
H	Min	40 mm	40 mm
	Max	50 mm	50 mm
ts	Max	18 mm	18 mm

DL = 0	8.300.61Y.**240**	DL ≠ 0	8.300.61Y.**ttt** page 206.
L = 45		L ≠ 45	

FL19,6LR-RD-ZUK

fechos lingueta
cam latches
cierres lengüeta

19.6

lingueta regulável – adjustable cam – lengüeta regulable
trava cadeado – padlock – traba candado

Construção
Manopla em zamac cromado ou epóxi preto. Travamento em aço 1020 zincado, lingueta LL45. Para outras linguetas, tipos e alturas consulte a página 206.

Construction
Knob built in chromed or black epoxi zamac. Locking built in 1020 steel zinc, cam LL45. For other cams, types and heights refer to page 206.

Construcción
Muletilla en zamac cromado o epoxi negro. Traba en acero 1020 cincado, lengüeta LL45. Para otras lengüetas, tipos y alturas consulte la página 206.

IP 65 | 1 PONTO | LR | Zn | Black Epoxi | Zn | Cr | 90° | Steel | Zinc | RH | 3,00 | LAH

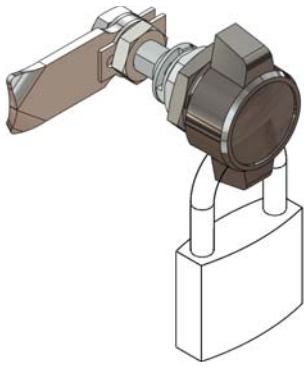

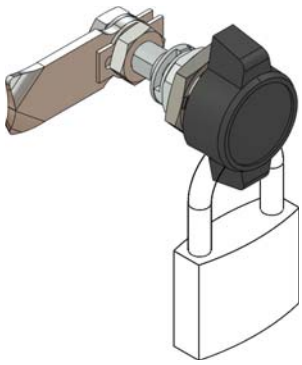

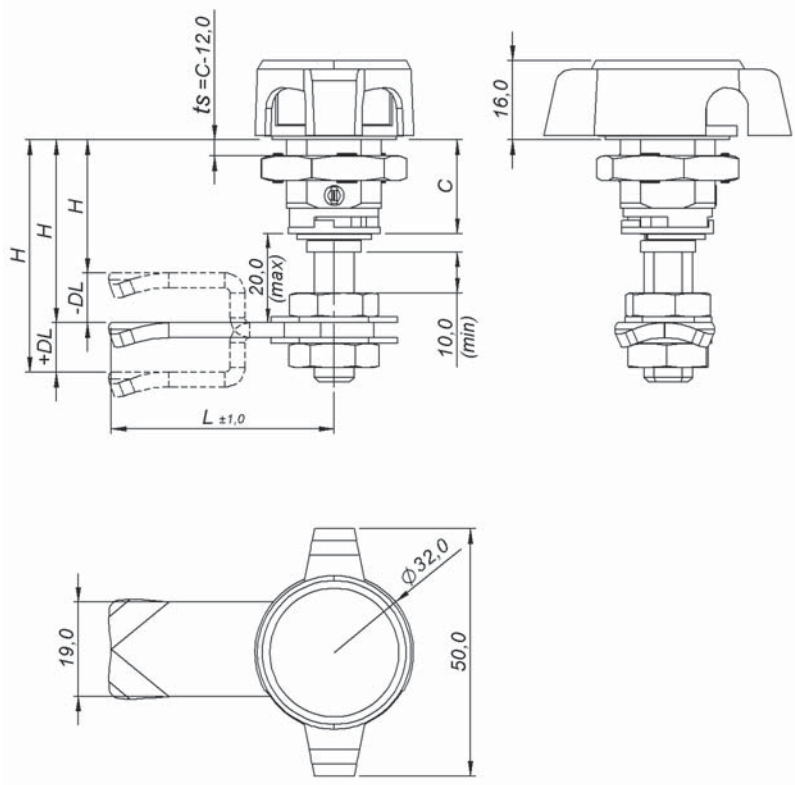

Cadeado nº 30 a nº 40, não incluso.
Padlock nº 30 to nº 40, not included.
Candado nº 30 a nº 40, no incluído.

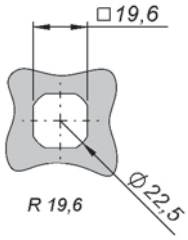

Recorte de fixação
Cut out
Corte de fijación

MANOPLA KNOB MULETILLA		FRONTAL REDONDO – ROUND FRONT – FRONTAL REDONDO	
		CROMADO – CHROMED – CROMADO	PRETO – BLACK – NEGRO
		C 20	
	UNICLICK	8.108.001.230	8.108.002.230
H	Min	30 mm	
	Max	40 mm	
ts	Max	8 mm	

DL = 0	8.108.001.230	DL ≠ 0	8.108.001.ttt page 206.
L = 45		L ≠ 45	

lingueta regulável – adjustable cam – lengüeta regulable

chaves – keys – llaves

Construção
Corpo e inserto em zamac cromado ou epóxi preto. Travamento em aço 1020 zincado, lingueta LL45. Para outras linguetas, tipos e alturas consulte a página 206.

Acessórios Opcionais
Consulte a página 29.

Construction
Housing and insert built in chromed or black epoxi zamac. Locking built in 1020 steel zinc, cam LL45. For other cams, types and heights refer to page 206.

Optional Accessories
Refer to page 29.

Construcción
Carcasa e inserto en zamac cromado o epoxi negro. Traba en acero 1020 cincado, lengüeta LL45. Para otras lengüetas, tipos y alturas consulte la página 206.

Accesorios Opcionales
Consulte la página 29.

IP 65 | 1 PONTO | LR | Zn | Black Epoxi | Zn | Cr | 90° | Steel | Zinc | RH | 3,00 | LAH

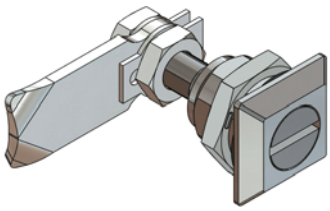

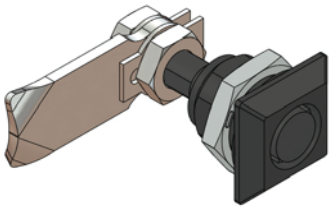

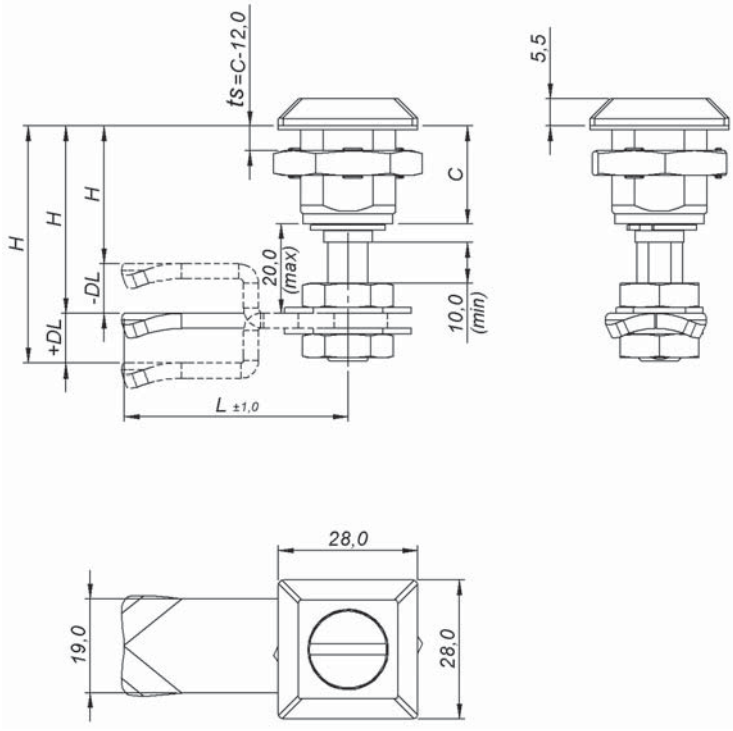

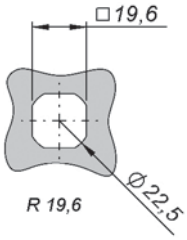

Recorte de fixação
Cut out
Corte de fijación

INSERTO INSERT INSERTO		FRONTAL QUADRADO – SQUARE FRONT – FRONTAL CUADRADO			
		CROMADO – CHROMED – CROMADO		PRETO – BLACK – NEGRO	
		C 20	C 30	C 20	C 30
	FE-2,0	8.110.111.230	8.310.111.240	8.110.122.230	8.310.122.240
	UN-D3	8.110.711.230	8.310.711.240	8.110.722.230	8.310.722.240
	QD-8,0	8.110.311.230	8.310.311.240	8.110.322.230	8.310.322.240
	TR-8,0	8.110.411.230	8.310.411.240	8.110.422.230	8.310.422.240
	SE-11	8.110.811.230	8.310.811.240	8.110.822.230	8.310.822.240
	CW-11	8.110.K11.230	8.310.K11.240	8.110.K22.230	8.310.K22.240
H	Min	30 mm	40 mm	30 mm	40 mm
	Max	40 mm	50 mm	40 mm	50 mm
ts	Max	8 mm	18 mm	8 mm	18 mm

DL = 0	8.110.111.**230**	DL ≠ 0	8.110.111.**ttt** page 206.
L = 45		L ≠ 45	

FL19,6LR-QD-ZYU

fechos lingueta
cam latches
cierres lengüeta

19.6

unikey

lingueta regulável – adjustable cam – lengüeta regulable

yale – yale – yale

Construção
Corpo em zamac cromado ou epóxi preto. Travamento em aço 1020 zincado, lingueta LL45. Para outras linguetas, tipos e alturas consulte a página 206.

Construction
Housing built in chromed or black epoxi zamac. Locking built in 1020 steel zinc, cam LL45. For other cams, types and heights refer to page 206.

Construcción
Carcasa en zamac cromado o epoxi negro. Traba en acero 1020 cincado, lengüeta LL45. Para otras lengüetas, tipos y alturas consulte la página 206.

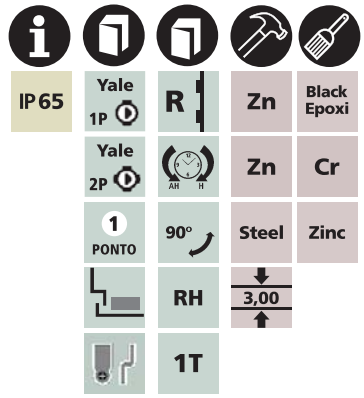

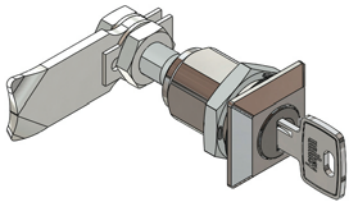

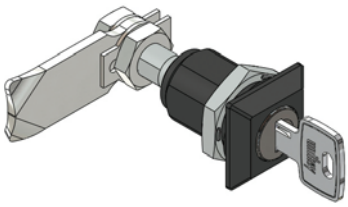

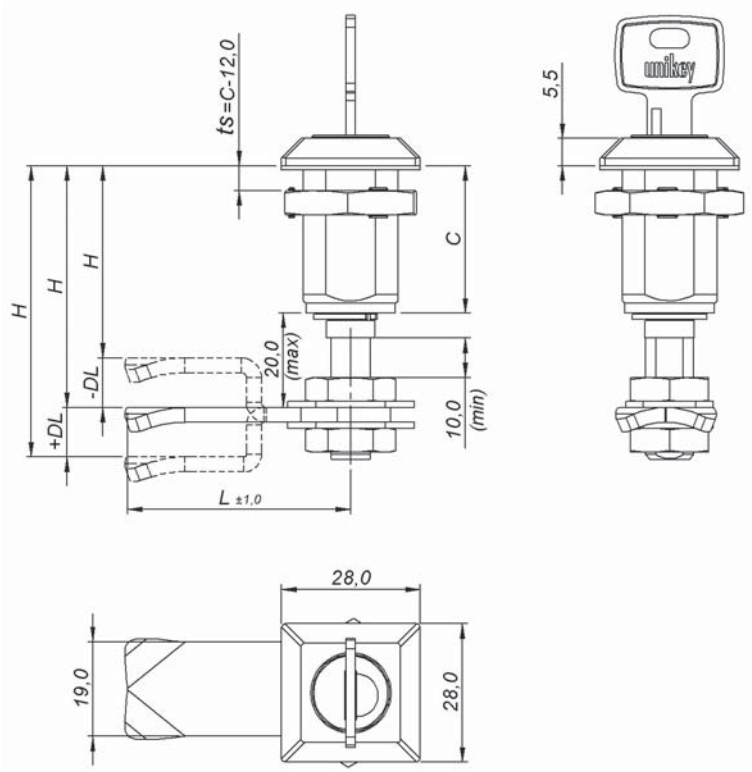

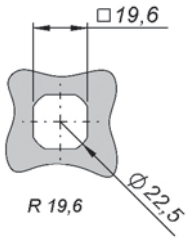

Recorte de fixação
Cut out
Corte de fijación

YALE YALE YALE		FRONTAL QUADRADO – SQUARE FRONT – FRONTAL CUADRADO			
		CROMADO – CHROMED – CROMADO		PRETO – BLACK – NEGRO	
		C 20	C 30	C 20	C 30
	1p 1s	8.110.61Y.230	8.310.61Y.240	8.110.62Y.230	8.310.62Y.240
	1p Vs	8.110.E1Y.230	8.310.E1Y.240	8.110.E2Y.230	8.310.E2Y.240
	2p 1s	8.110.51Y.230	8.310.51Y.240	8.110.52Y.230	8.310.52Y.240
	2p Vs	8.110.D1Y.230	8.310.D1Y.240	8.110.D2Y.230	8.310.D2Y.240
H	Min	30 mm	40 mm	30 mm	40 mm
	Max	40 mm	50 mm	40 mm	50 mm
ts	Max	8 mm	18 mm	8 mm	18 mm

DL = 0	8.110.61Y.**230**	DL ≠ 0	8.110.61Y.**ttt** page 206.
L = 45		L ≠ 45	

lingueta regulável – adjustable cam – lengüeta regulable

maçaneta curta – short knob – manija corta

Construção
Corpo e maçaneta em zamac cromado ou epóxi preto. Travamento em aço 1020 zincado, lingueta LL45. Para outras linguetas, tipos e alturas consulte a página 206.

Construction
Housing and knob built in chromed or black epoxi zamac. Locking built in 1020 steel zinc, cam LL45. For other cams, types and heights refer to page 206.

Construcción
Carcasa y manija en zamac cromado o epoxi negro. Traba en acero 1020 cincado, lengüeta LL45. Para otras lengüetas, tipos y alturas consulte la página 206.

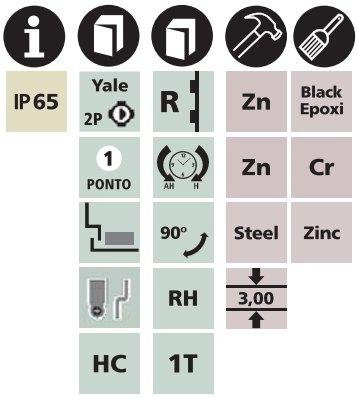

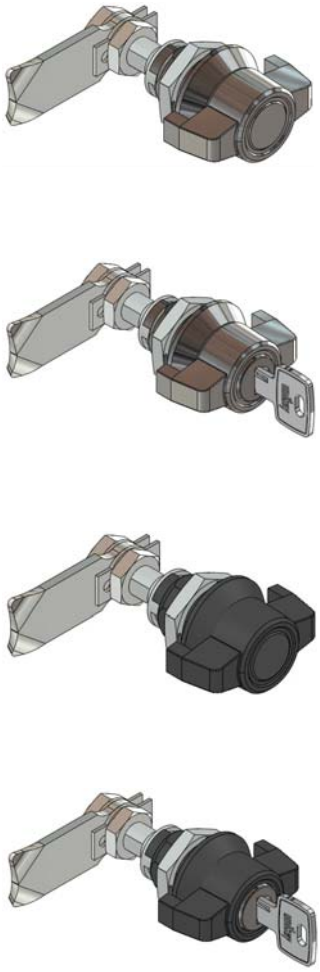

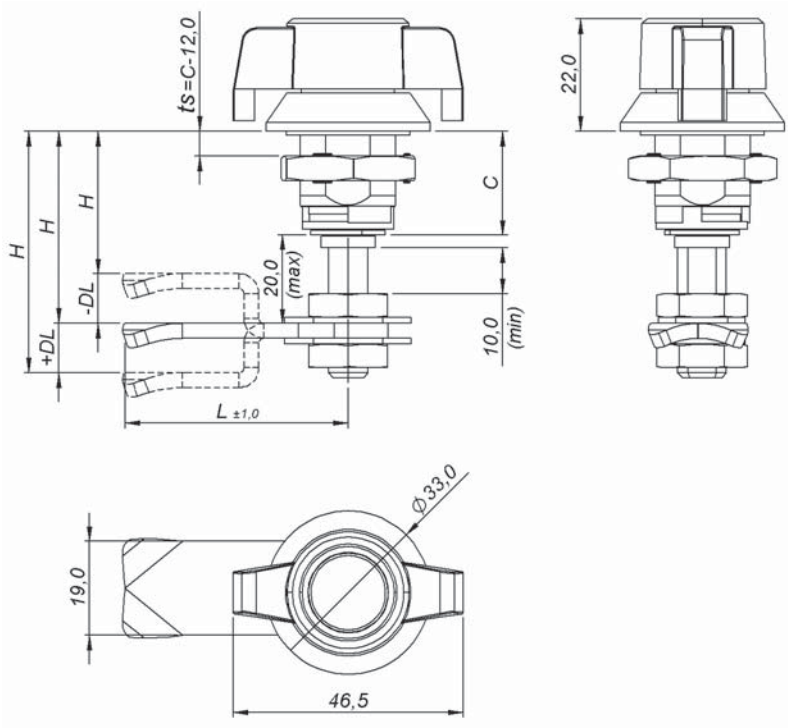

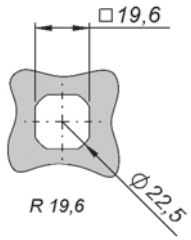

Recorte de fixação
Cut out
Corte de fijación

MAÇANETA KNOB MANIJA		FRONTAL REDONDO – ROUND FRONT – FRONTAL REDONDO					
		CROMADO – CHROMED – CROMADO			PRETO – BLACK – NEGRO		
		C 20	C 30	C 40	C 20	C 30	C 40
	BD	8.105.011.230	8.305.011.240	8.505.011.250	8.105.022.230	8.305.022.240	8.505.022.250
	2p 1s	8.105.511.230	8.305.511.240	8.505.511.250	8.105.522.230	8.305.522.240	8.505.522.250
	2p Vs	8.105.D11.230	8.305.D11.240	8.505.D11.250	8.105.D22.230	8.305.D22.240	8.505.D22.250
H	Min	30 mm	40 mm	50 mm	30 mm	40 mm	50 mm
	Max	40 mm	50 mm	60 mm	40 mm	50 mm	60 mm
ts	Max	8 mm	18 mm	28 mm	8 mm	18 mm	28 mm

DL = 0	8.105.011.**230**	DL ≠ 0	8.105.011.**ttt** page 206.
L = 45		L ≠ 45	

FL19,6LR-RD-ZMA

fechos lingueta
cam latches
cierres lengüeta

19.6

unikey

lingueta regulável – adjustable cam – lengüeta regulable

maçaneta T – T handle – manija T

Construção
Corpo e maçaneta em zamac cromado ou epóxi preto. Travamento em aço 1020 zincado, lingueta LL45. Para outras linguetas, tipos e alturas consulte a página 206.

Construction
Housing and handle built in chromed or black epoxi zamac. Locking built in 1020 steel zinc, cam LL45. For other cams, types and heights refer to page 206.

Construcción
Carcasa y manija en zamac cromado o epoxi negro. Traba en acero 1020 cincado, lengüeta LL45. Para otras lengüetas, tipos y alturas consulte la página 206.

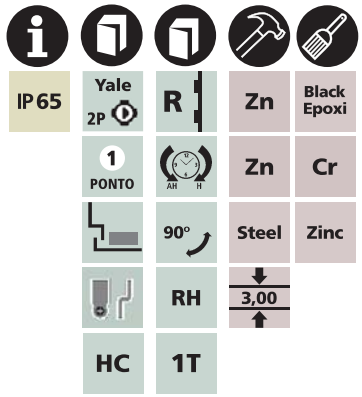

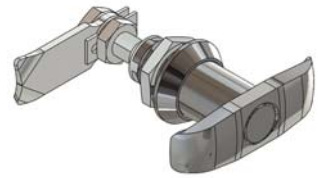

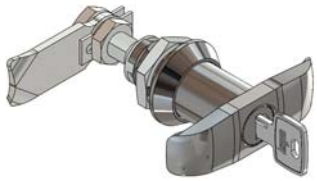

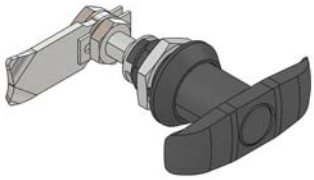

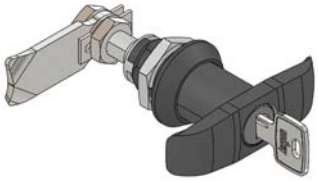

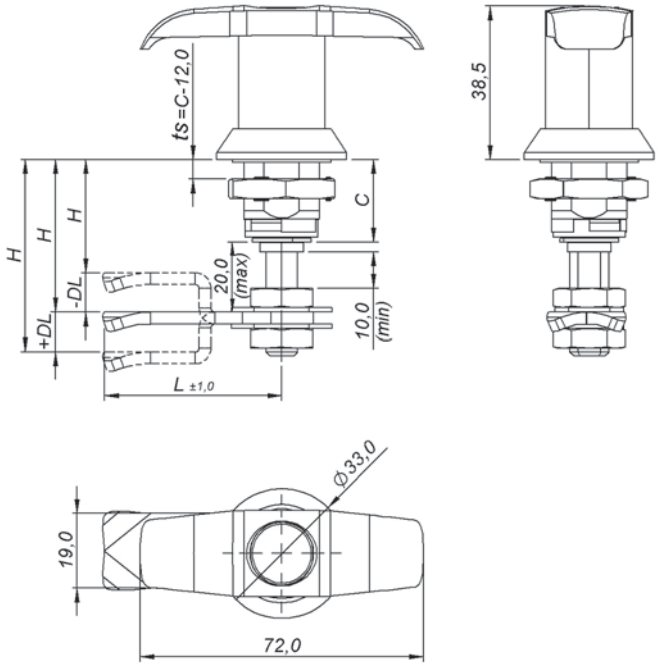

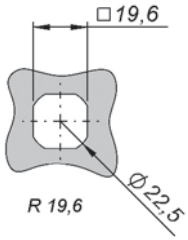

Recorte de fixação
Cut out
Corte de fijación

MAÇANETA HANDLE MANIJA		FRONTAL REDONDO – ROUND FRONT – FRONTAL REDONDO					
		CROMADO – CHROMED – CROMADO			PRETO – BLACK – NEGRO		
		C 20	C 30	C 40	C 20	C 30	C 40
	BD	8.103.011.230	8.303.011.240	8.503.011.250	8.103.022.230	8.303.022.240	8.503.022.250
	2p 1s	8.103.511.230	8.303.511.240	8.503.511.250	8.103.522.230	8.303.522.240	8.503.522.250
	2p Vs	8.103.D11.230	8.303.D11.240	8.503.D11.250	8.103.D22.230	8.303.D22.240	8.503.D22.250
H	Min	30 mm	40 mm	50 mm	30 mm	40 mm	50 mm
	Max	40 mm	50 mm	60 mm	40 mm	50 mm	60 mm
ts	Max	8 mm	18 mm	28 mm	8 mm	18 mm	28 mm

DL = 0	8.103.011.**230**	DL ≠ 0	8.103.011.**ttt** page 206.
L = 45		L ≠ 45	

lingueta regulável – adjustable cam – lengüeta regulable

maçaneta L – L handle – manija L

Construção
Corpo e maçaneta em zamac cromado ou epóxi preto. Travamento em aço 1020 zincado, lingueta LL45. Para outras linguetas, tipos e alturas consulte a página 206.

Construction
Housing and handle built in chromed or black epoxi zamac. Locking built in 1020 steel zinc, cam LL45. For other cams, types and heights refer to page 206.

Construcción
Carcasa y manija en zamac cromado o epoxi negro. Traba en acero 1020 cincado, lengüeta LL45. Para otras lengüetas, tipos y alturas consulte la página 206.

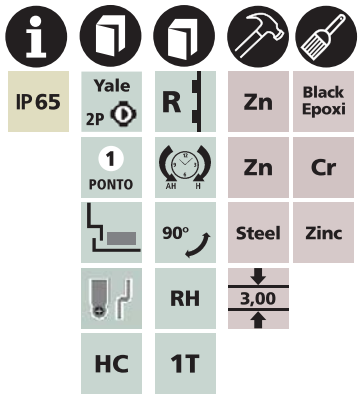

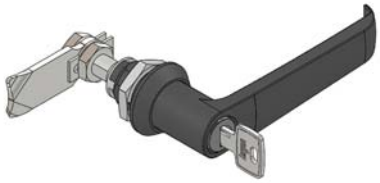

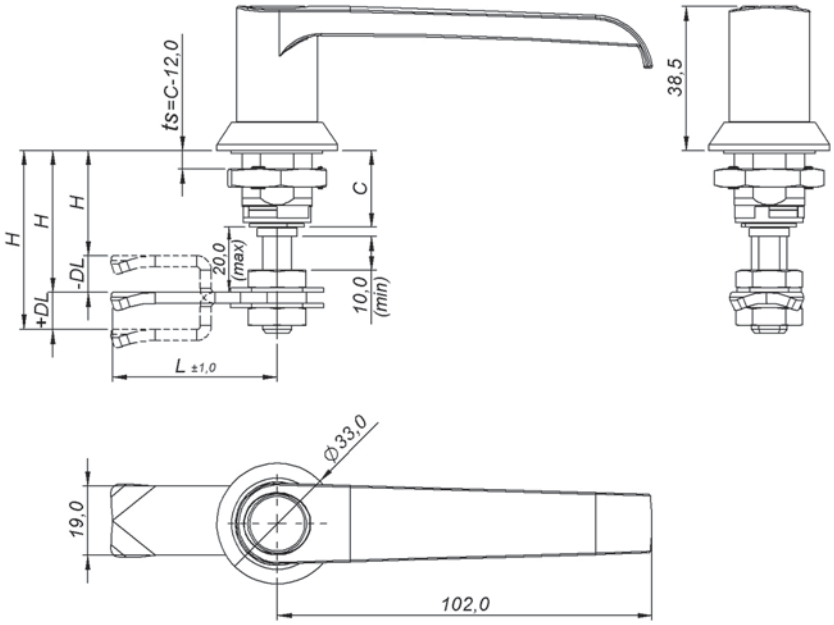

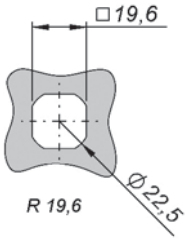

Recorte de fixação
Cut out
Corte de fijación

MAÇANETA HANDLE MANIJA		FRONTAL REDONDO – ROUND FRONT – FRONTAL REDONDO					
		CROMADO – CHROMED – CROMADO			PRETO – BLACK – NEGRO		
		C 20	C 30	C 40	C 20	C 30	C 40
	BD	8.104.011.230	8.304.011.240	8.504.011.250	8.104.022.230	8.304.022.240	8.504.022.250
	2p 1s	8.104.511.230	8.304.511.240	8.504.511.250	8.104.522.230	8.304.522.240	8.504.522.250
	2p Vs	8.104.D11.230	8.304.D11.240	8.504.D11.250	8.104.D22.230	8.304.D22.240	8.504.D22.250
H	Min	30 mm	40 mm	50 mm	30 mm	40 mm	50 mm
	Max	40 mm	50 mm	60 mm	40 mm	50 mm	60 mm
ts	Max	8 mm	18 mm	28 mm	8 mm	18 mm	28 mm

DL = 0	8.104.011.**230**	DL ≠ 0	8.104.011.**ttt** page 206.
L = 45		L ≠ 45	

FL19,6LR-RD-ZMK

fechos lingueta
cam latches
cierres lengüeta

19.6

unikey

lingueta regulável – adjustable cam – lengüeta regulable

maçaneta curta trava cadeado – padlock short knob – manija corta traba candado

Construção
Corpo e macaneta em zamac cromado ou epóxi preto. Travamento em aço 1020 zincado, lingueta LL45. Para outras linguetas, tipos e alturas consulte a página 206.

Construction
Housing and knob built in chromed or black epoxi zamac. Locking built in 1020 steel zinc, cam LL45. For other cams, types and heights refer to page 206.

Construcción
Carcasa y manija en zamac cromado o epoxi negro. Traba en acero 1020 cincado, lengüeta LL45. Para otras lengüetas, tipos y alturas consulte la página 206.

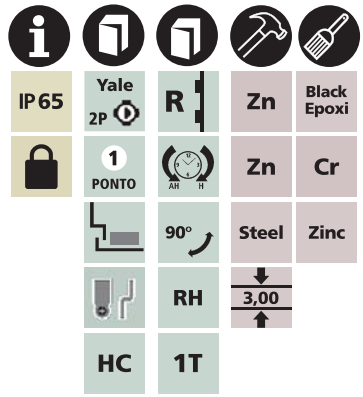

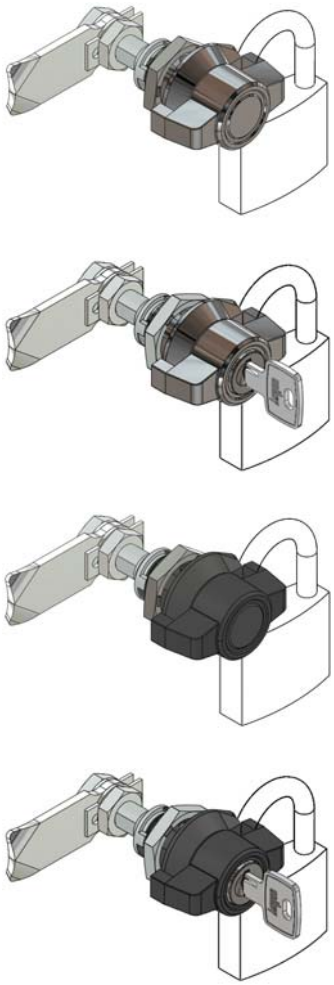

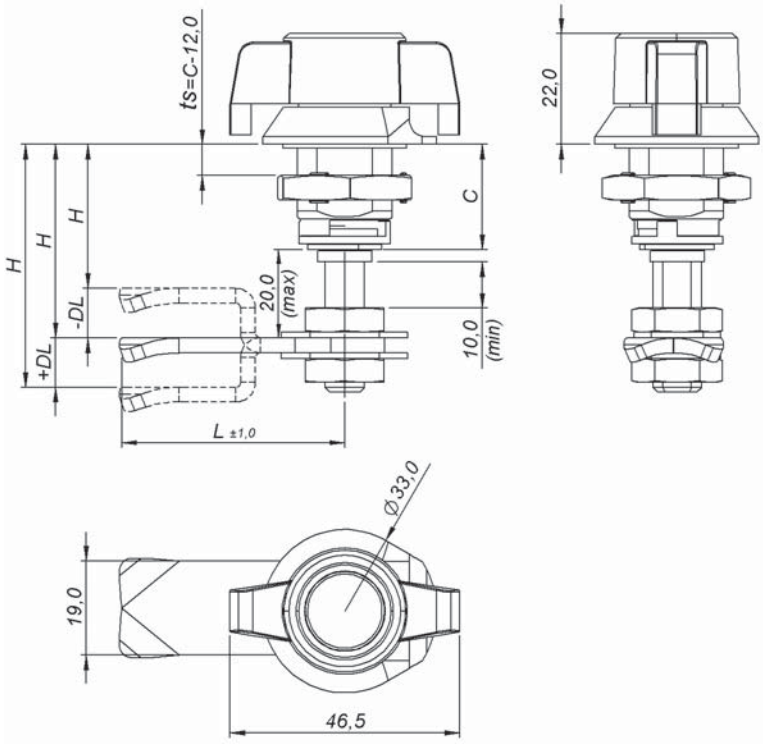

Cadeado nº 25 a nº 30, não incluso.
Padlock nº 25 to nº 30, not included.
Candado nº 25 a nº 30, no incluído.

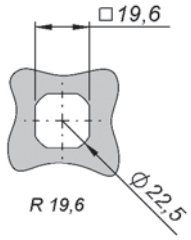

Recorte de fixação
Cut out
Corte de fijación

MAÇANETA KNOB MANIJA		FRONTAL REDONDO – ROUND FRONT – FRONTAL REDONDO					
		CROMADO – CHROMED – CROMADO			PRETO – BLACK – NEGRO		
		C 20	C 30	C 40	C 20	C 30	C 40
	BD	8.10E.011.230	8.30E.011.240	8.50E.011.250	8.10E.022.230	8.30E.022.240	8.50E.022.250
	2p 1s	8.10E.511.230	8.30E.511.240	8.50E.511.250	8.10E.522.230	8.30E.522.240	8.50E.522.250
	2p Vs	8.10E.D11.230	8.30E.D11.240	8.50E.D11.250	8.10E.D22.230	8.30E.D22.240	8.50E.D22.250
H	Min	30 mm	40 mm	50 mm	30 mm	40 mm	50 mm
	Max	40 mm	50 mm	60 mm	40 mm	50 mm	60 mm
ts	Max	8 mm	18 mm	30 mm	8 mm	18 mm	30 mm

DL = 0	8.10E.011.**230**	DL ≠ 0	8.10E.011.**ttt** page 206.
L = 45		L ≠ 45	

lingueta regulável – adjustable cam – lengüeta regulable
maçaneta L trava cadeado – padlock L handle – manija L traba candado

Construção
Corpo e macaneta em zamac cromado ou epóxi preto. Travamento em aço 1020 zincado, lingueta LL45. Para outras linguetas, tipos e alturas consulte a página 206.

Construction
Housing and handle built in chromed or black epoxi zamac. Locking built in 1020 steel zinc, cam LL45. For other cams, types and heights refer to page 206.

Construcción
Carcasa y manija en zamac cromado o epoxi negro. Traba en acero 1020 cincado, lengüeta LL45. Para otras lengüetas, tipos y alturas consulte la página 206.

IP 65 | Yale 2P | R | Zn | Black Epoxi
1 PONTO | Zn | Cr
90° | Steel | Zinc
RH | 3,00
HC | 1T

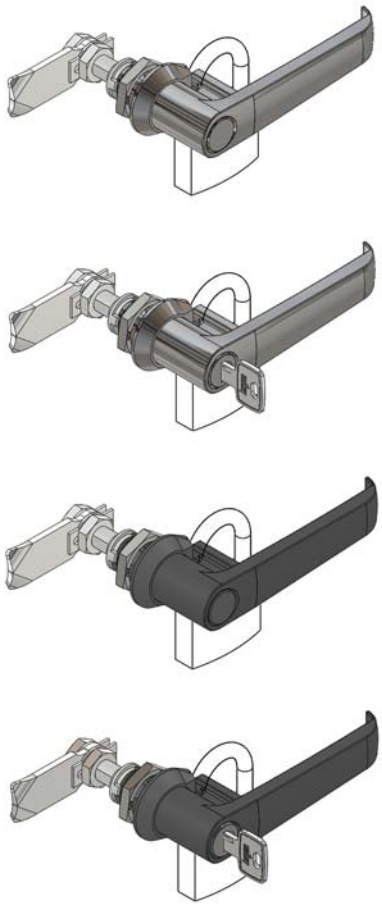

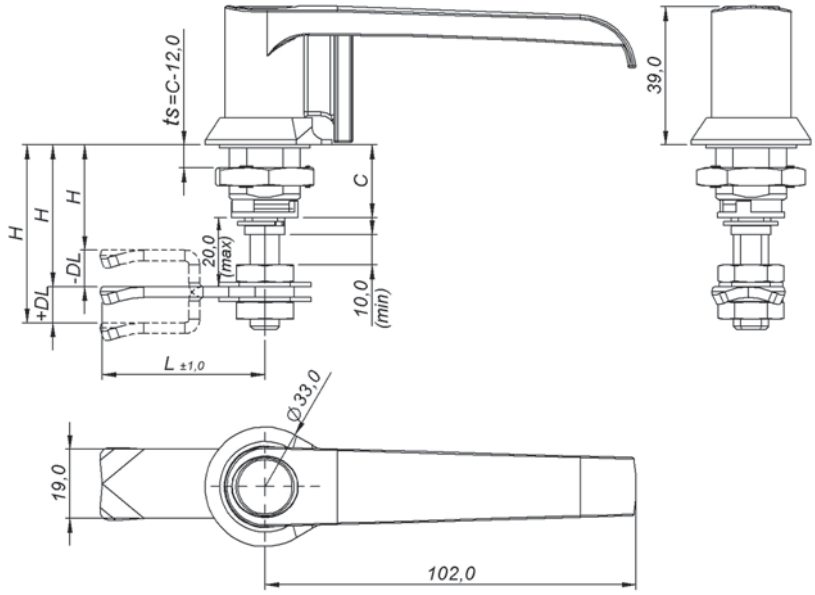

Cadeado nº 25 a nº 30, não incluso.
Padlock nº 25 to nº 30, not included.
Candado nº 25 a nº 30, no incluído.

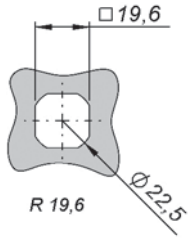

Recorte de fixação
Cut out
Corte de fijación

MAÇANETA HANDLE MANIJA		FRONTAL REDONDO – ROUND FRONT – FRONTAL REDONDO					
		CROMADO – CHROMED – CROMADO			PRETO – BLACK – NEGRO		
		C 20	C 30	C 40	C 20	C 30	C 40
	BD	8.109.011.230	8.309.011.240	8.509.011.250	8.109.022.230	8.309.022.240	8.509.022.250
	2p 1s	8.109.511.230	8.309.511.240	8.509.511.250	8.109.522.230	8.309.522.240	8.509.522.250
	2p Vs	8.109.D11.230	8.309.D11.240	8.509.D11.250	8.109.D22.230	8.309.D22.240	8.509.D22.250
H	Min	30 mm	40 mm	50 mm	30 mm	40 mm	50 mm
	Max	40 mm	50 mm	60 mm	40 mm	50 mm	60 mm
ts	Max	8 mm	18 mm	28 mm	8 mm	18 mm	28 mm

DL = 0	8.109.011.**230**	DL ≠ 0	8.109.011.**ttt** page 206.
L = 45		L ≠ 45	

FL19,6LR-RD-HCH

fechos lingueta
cam latches
cierres lengüeta

19.6

lingueta regulável – adjustable cam – lengüeta regulable

chaves – keys – llaves

Construção
Corpo em poliamida 6 preta. Inserto em zamac cromado ou epóxi preto. Travamento em aço 1020 zincado, lingueta LL45. Para outras linguetas, tipos e alturas consulte a página 206.

Acessórios Opcionais
Consulte a página 29 e 30.

Construction
Housing built in black polyamide 6. Insert built in chromed or black epoxi zamac. Locking built in 1020 steel zinc, cam LL45. For other cams, types and heights refer to page 206.

Optional Accessories
Refer to page 29 and 30.

Construcción
Carcasa en poliamida 6 negra. Inserto en zamac cromado o epoxi negro. Traba en acero 1020 cincado, lengüeta LL45. Para otras lengüetas, tipos y alturas consulte la página 206.

Accesorios Opcionales
Consulte la página 29 y 30.

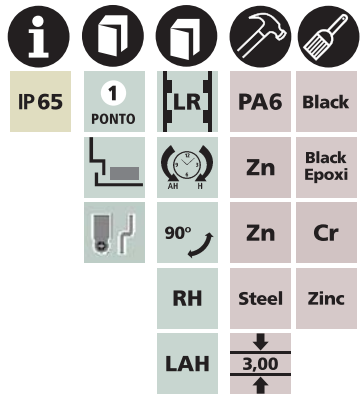

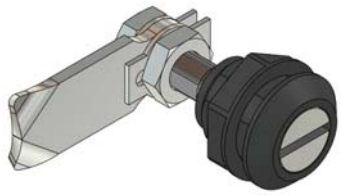

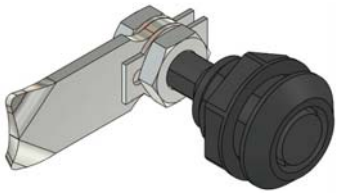

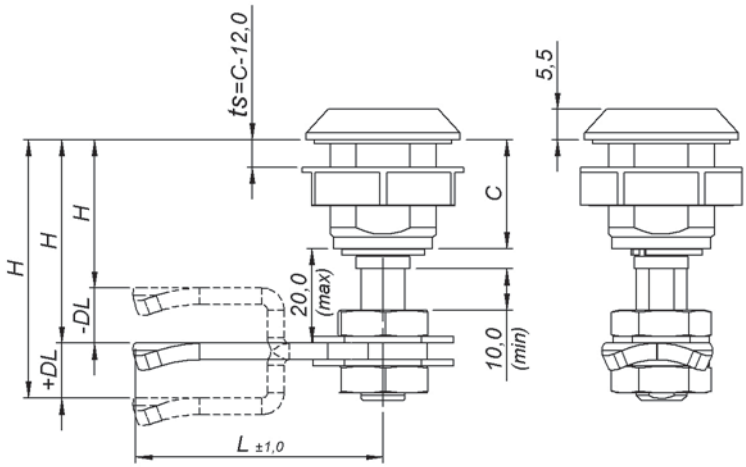

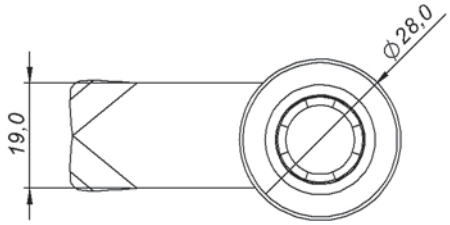

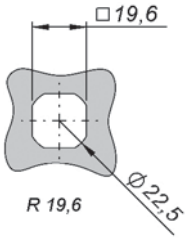

Recorte de fixação
Cut out
Corte de fijación

INSERTO INSERT INSERTO		FRONTAL REDONDO – ROUND FRONT – FRONTAL REDONDO	
		CROMADO – CHROMED – CROMADO	PRETO – BLACK – NEGRO
		C 20	
	FE-2,0	8.100.131.230	8.100.132.230
	UN-D3	8.100.731.230	8.100.732.230
	QD-8,0	8.100.331.230	8.100.332.230
	TR-8,0	8.100.431.230	8.100.432.230
	SE-11	8.100.831.230	8.100.832.230
	CW-11	8.100.K31.230	8.100.K32.230

H	Min	30 mm
	Max	40 mm
ts	Max	8 mm

DL = 0	8.100.131.**230**	DL ≠ 0	8.100.131.**ttt** page 206.
L = 45		L ≠ 45	

lingueta regulável – adjustable cam – lengüeta regulable
manopla – knob – muletilla

Construção
Corpo em zamac cromado ou epóxi preto. Manopla em poliamida 6 preta. Travamento em aço 1020 zincado, lingueta LL45. Para outras linguetas, tipos e alturas consulte a página 206.

Construction
Housing built in chromed or black epoxi zamac. Knob built in black polyamide 6. Locking built in 1020 steel zinc, cam LL45. For other cams, types and heights refer to page 206.

Construcción
Carcasa en zamac cromado o epoxi negro. Muletilla en poliamida 6 negra. Traba en acero 1020 cincado, lengüeta LL45. Para otras lengüetas, tipos y alturas consulte la página 206.

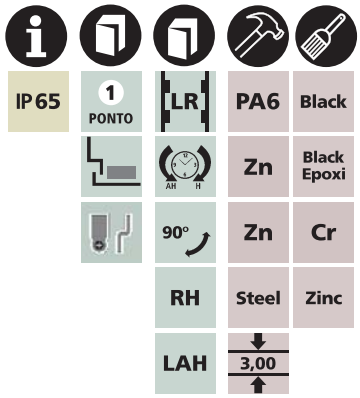

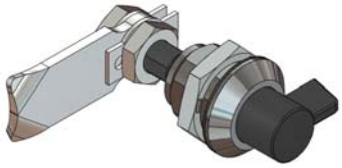

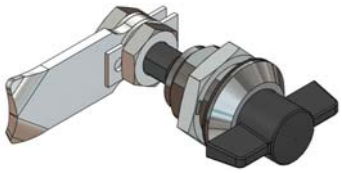

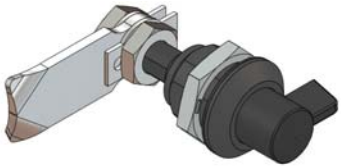

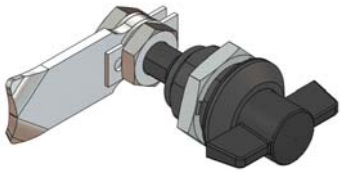

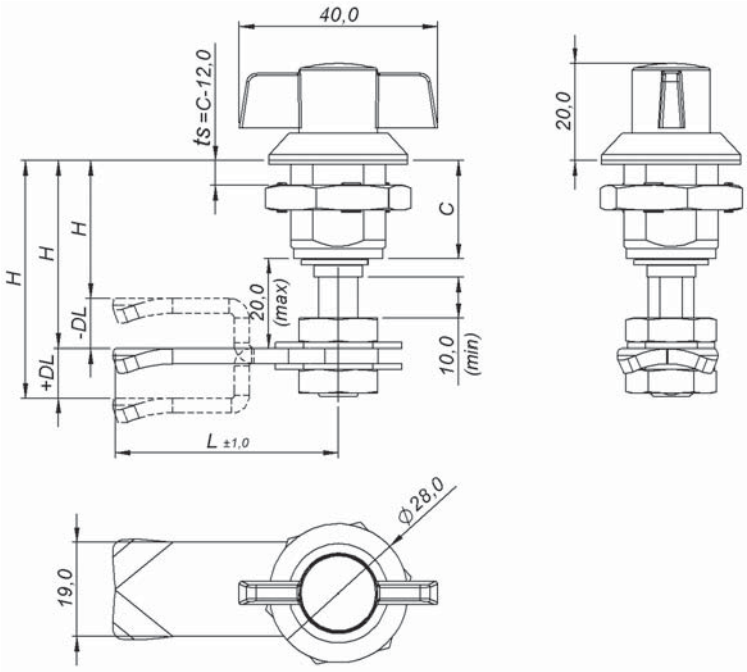

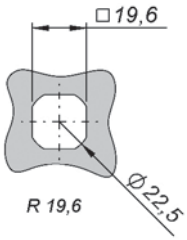

Recorte de fixação
Cut out
Corte de fijación

MANOPLA KNOB MULETILLA		FRONTAL REDONDO – ROUND FRONT – FRONTAL REDONDO	
		CROMADO – CHROMED – CROMADO	PRETO – BLACK – NEGRO
		C 20	
	MP-S	8.101.013.230	8.101.023.230
	MP-D	8.102.013.230	8.102.023.230

H	Min	30 mm
	Max	40 mm
ts	Max	8 mm

DL = 0	8.101.013.**230**	DL ≠ 0	8.101.013.**ttt** page 206.
L = 45		L ≠ 45	

FL19,6LR-QD-HCH

fechos lingueta
cam latches
cierres lengüeta

19.6

unikey

lingueta regulável – adjustable cam – lengüeta regulable

chaves – keys – llaves

Construção
Corpo em poliamida 6 preta. Inserto em zamac cromado ou epóxi preto. Travamento em aço 1020 zincado, lingueta LL45. Para outras linguetas, tipos e alturas consulte a página 206.

Acessórios Opcionais
Consulte a página 29.

Construction
Housing built in black polyamide 6. Insert built in chromed or black epoxi zamac. Locking built in 1020 steel zinc, cam LL45. For other cams, types and heights refer to page 206.

Optional Accessories
Refer to page 29.

Construcción
Carcasa en poliamida 6 negra. Inserto en zamac cromado o epoxi negro. Traba en acero 1020 cincado, lengüeta LL45. Para otras lengüetas, tipos y alturas consulte la página 206.

Accesorios Opcionales
Consulte la página 29.

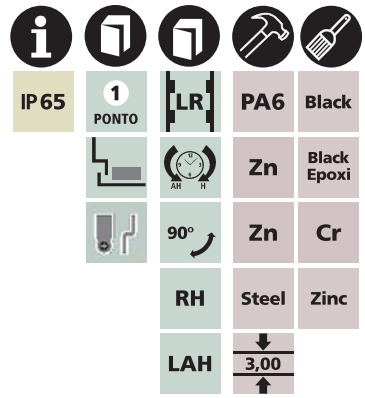

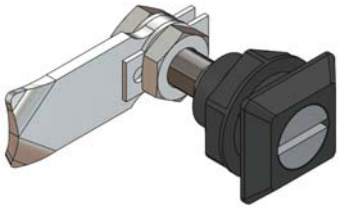

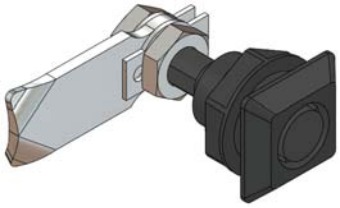

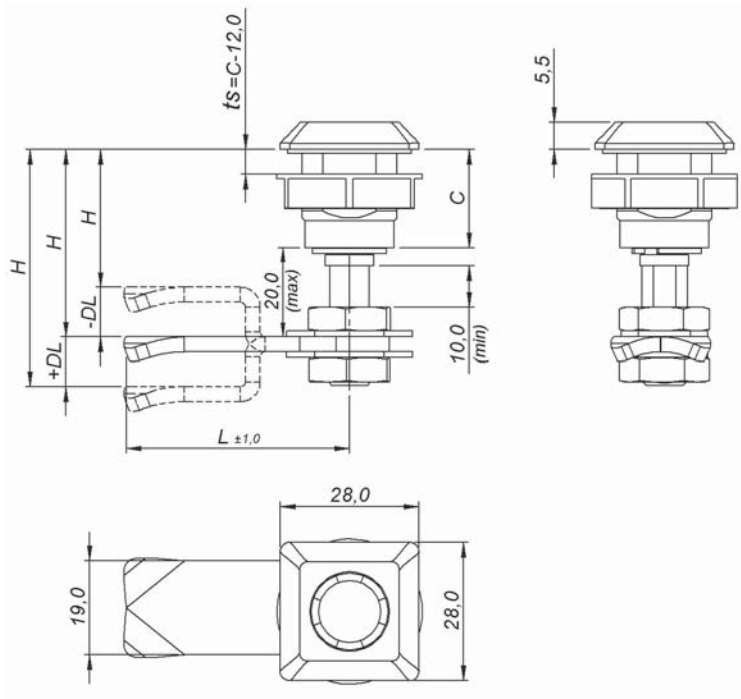

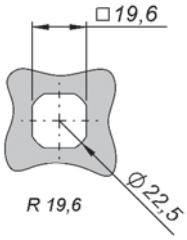

Recorte de fixação
Cut out
Corte de fijación

INSERTO INSERT INSERTO		FRONTAL QUADRADO – SQUARE FRONT – FRONTAL CUADRADO	
		CROMADO – CHROMED – CROMADO	PRETO – BLACK – NEGRO
		C 20	
	FE-2,0	8.110.131.230	8.110.132.230
	UN-D3	8.110.731.230	8.110.732.230
	QD-8,0	8.110.331.230	8.110.332.230
	TR-8,0	8.110.431.230	8.110.432.230
	SE-11	8.110.831.230	8.110.832.230
	CW-11	8.110.K31.230	8.110.K32.230

H	Min	30 mm
	Max	40 mm
ts	Max	8 mm

DL = 0	8.110.131.**230**	DL ≠ 0	8.110.131.**ttt** page 206.
L = 45		L ≠ 45	

lingueta regulável – adjustable cam – lengüeta regulable

manopla – knob – muletilla

Construção
Corpo em zamac cromado ou epóxi preto. Manopla em poliamida 6 preta. Travamento em aço 1020 zincado, lingueta LL45. Para outras linguetas, tipos e alturas consulte a página 206.

Construction
Housing built in chromed or black epoxi zamac. Knob built in black polyamide 6. Locking built in 1020 steel zinc, cam LL45. For other cams, types and heights refer to page 206.

Construcción
Carcasa en zamac cromado o epoxi negro. Muletilla en poliamida 6 negra. Traba en acero 1020 cincado, lengüeta LL45. Para otras lengüetas, tipos y alturas consulte la página 206.

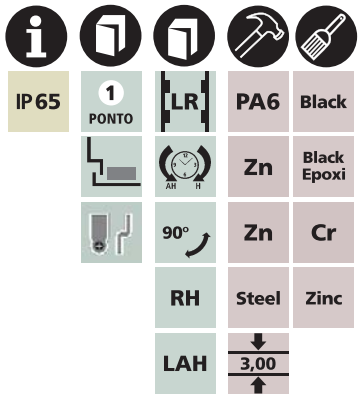

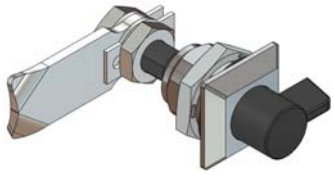

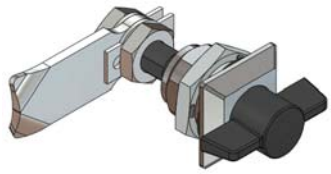

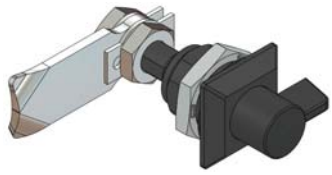

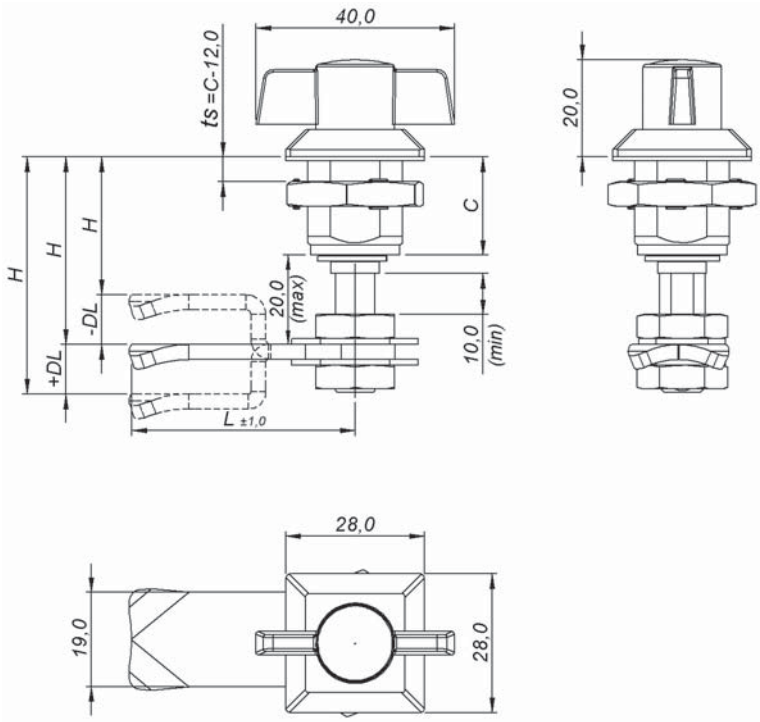

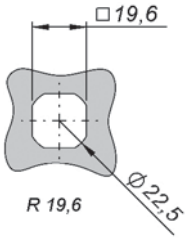

Recorte de fixação
Cut out
Corte de fijación

MANOPLA KNOB MULETILLA		FRONTAL QUADRADO – SQUARE FRONT – FRONTAL CUADRADO	
		CROMADO – CHROMED – CROMADO	PRETO – BLACK – NEGRO
		C 20	
	MP-S	8.111.013.230	8.111.023.230
	MP-D	8.112.013.230	8.112.023.230

H	Min	30 mm
	Max	40 mm
ts	Max	8 mm

DL = 0	8.111.013.**230**	DL ≠ 0	8.111.013.**ttt** page 206.
L = 45		L ≠ 45	

FL19,6PR-RD-ZPZ

fechos lingueta
cam latches
cierres lengüeta

19.6

unikey

pressão regulável – adjustable pressure –presión regulable

standard – standard – standard

Construção
Corpo em zamac cromado ou epóxi preto. Inserto em zamac cromado. Travamento em aço 1020 zincado, lingueta LR45. Para outras linguetas, tipos e alturas consulte a página 211.

Acessórios Opcionais
Consulte a página 29 e 30.

Construction
Housing built in chromed or black epoxi zamac. Insert built in chromed zamac. Locking built in 1020 steel zinc, cam LR45. For other cams, types and heights refer to page 211.

Optional Accessories
Refer to page 29 and 30.

Construcción
Carcasa en zamac cromado o epoxi negro. Inserto en zamac cromado. Traba en acero 1020 cincado, lengüeta LR45. Para otras lengüetas, tipos y alturas consulte la página 211.

Accesorios Opcionales
Consulte la página 29 y 30.

IP 55 | 1 PONTO | L | R | Zn | Black Epoxi | Zn | Cr | Steel | Zinc | 90° | 4,00 | RH | LAH

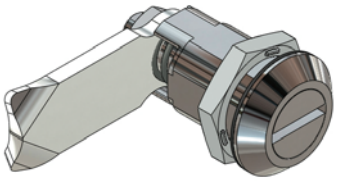

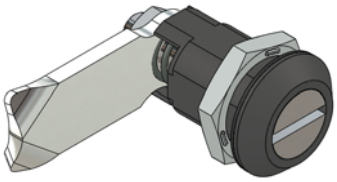

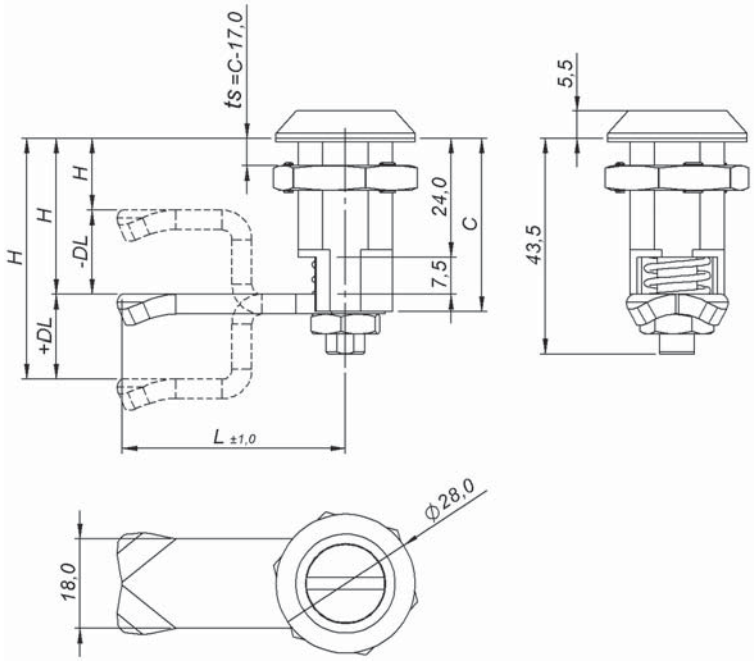

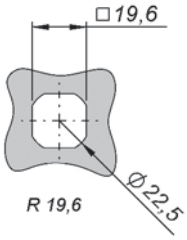

Recorte de fixação
Cut out
Corte de fijación

INSERTO INSERT INSERTO		FRONTAL REDONDO – ROUND FRONT – FRONTAL REDONDO	
		CROMADO – CHROMED – CROMADO	PRETO – BLACK – NEGRO
		C 35	
	FE-2,0	1.A10.111.U00	1.A10.121.U00
	UN-D3	1.A10.711.U00	1.A10.721.U00
	TR-8,0	1.A10.411.U00	1.A10.421.U00
H	Min	24 mm	
	Max	31 mm	
ts	Max	18 mm	

DL = 0	1.A10.111.U00	DL ≠ 0	1.A10.111.ttt page 211.
L = 45		L ≠ 45	

Códigos para abertura de porta à direita – Codes for right door opening – Códigos para apertura de puerta a derecha.

pressão regulável – adjustable pressure – presión regulable

longo – long – largo

Construção
Corpo em zamac cromado ou epóxi preto. Inserto en aço 1020 cromado. Travamento em aço 1020 zincado, lingueta LR45. Para outras linguetas, tipos e alturas consulte a página 211.

Acessórios Opcionais
Consulte a página 29 e 30.

Construction
Housing built in chromed or black epoxi zamac. Insert in 1020 steel chromed. Locking built in 1020 steel zinc, cam LR45. For other cams, types and heights refer to page 211.

Optional Accessories
Refer to page 29 and 30.

Construcción
Carcasa en zamac cromado o epoxi negro. Inserto en acero 1020 cromado. Traba en acero 1020 cincado, lengüeta LR45. Para otras lengüetas, tipos y alturas consulte la página 211.

Accesorios Opcionales
Consulte la página 29 y 30.

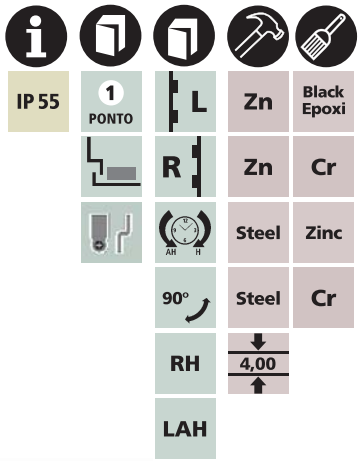

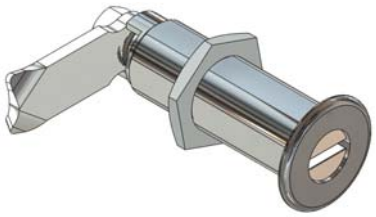

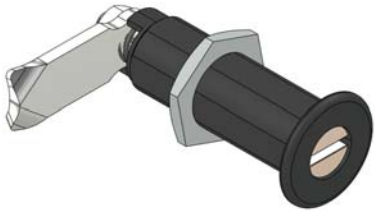

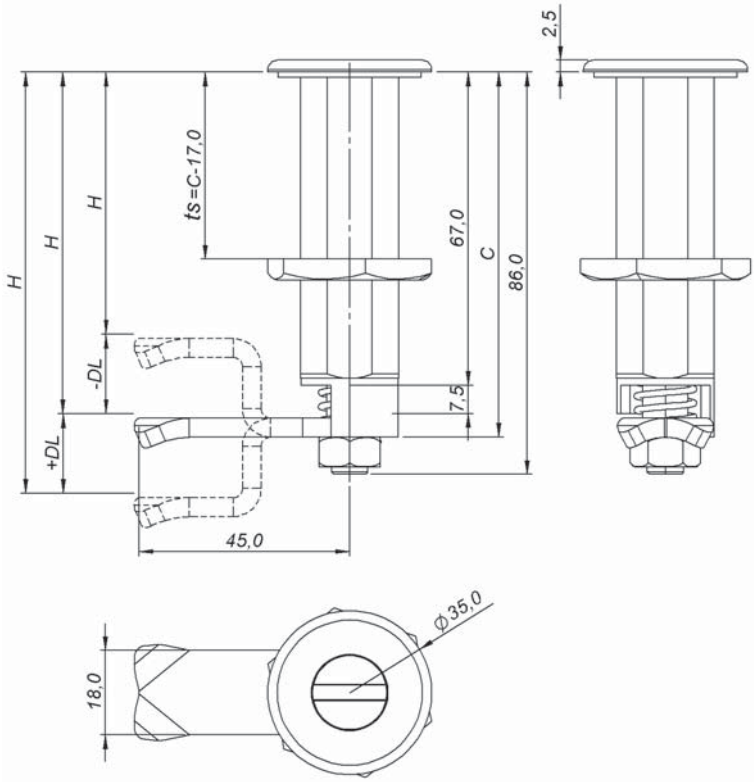

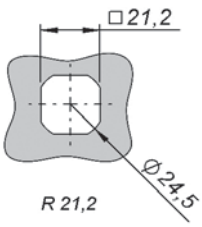

Recorte de fixação
Cut out
Corte de fijación

INSERTO INSERT INSERTO		FRONTAL REDONDO – ROUND FRONT – FRONTAL REDONDO	
		CROMADO – CHROMED – CROMADO	PRETO – BLACK – NEGRO
		C 78	
	FE-2,0	1.N80.11E.U00	1.N80.12E.U00
	UN-0,0	1.N80.21E.U00	1.N80.22E.U00
	TR-8,0	1.N80.41E.U00	1.N80.42E.U00
H	Min	67 mm	
	Max	74 mm	
ts	Max	61 mm	

DL = 0	1.N80.11E.U00	DL ≠ 0	1.N80.11E.ttt page 211.
L = 45		L ≠ 45	

Códigos para abertura de porta à direita – Codes for right door opening – Códigos para apertura de puerta a derecha.

FL19,6FK-RD-HCH

fechos lingueta
cam latches
cierres lengüeta

19.6

unikey

fixo – fixed – fijo

com click – with click – con click

Construção
Corpo em poliamida 6 preta. Inserto em zamac cromado ou epóxi preto. Travamento em aço 1020 zincado, lingueta FI45. Para outras linguetas, tipos e alturas consulte a página 211.

Acessórios Opcionais
Consulte a página 29 e 30.

Construction
Housing built in black polyamide 6. Insert built in chromed or black epoxi zamac. Locking built in 1020 steel zinc, cam FI45. For other cams, types and heights refer to page 211.

Optional Accessories
Refer to page 29 and 30.

Construcción
Carcasa en poliamida 6 negra. Inserto en zamac cromado o epoxi negro. Traba en acero 1020 cincado, lengüeta FI45. Para otras lengüetas, tipos y alturas consulte la página 211.

Accesorios Opcionales
Consulte la página 29 y 30.

IP 54 | 1 PONTO | LR | PA6 | Black | Zn | Black Epoxi | 90° | Zn | Cr | RH | Steel | Zinc | LAH | 2,00

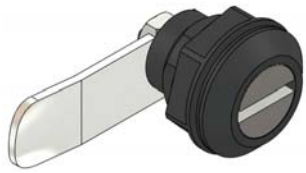

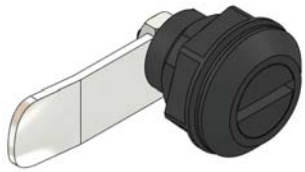

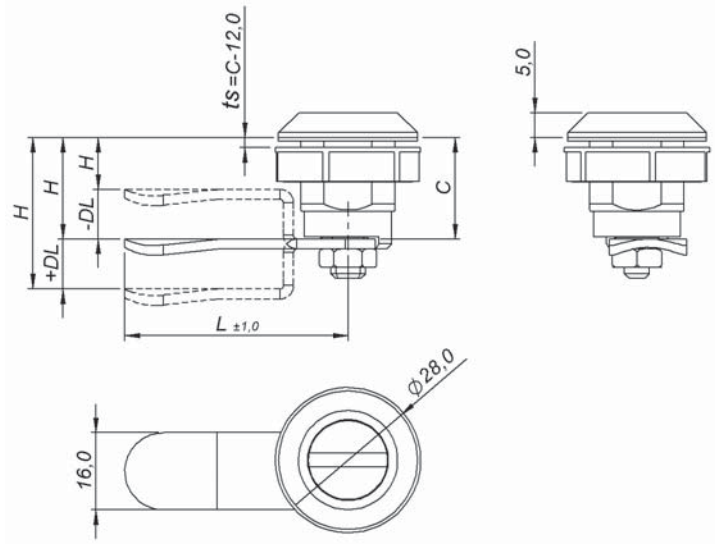

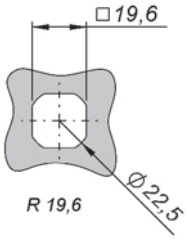

Recorte de fixação
Cut out
Corte de fijación

INSERTO INSERT INSERTO		FRONTAL REDONDO – ROUND FRONT – FRONTAL REDONDO	
		CROMADO – CHROMED – CROMADO	PRETO – BLACK – NEGRO
		C 20	
	FE-2,0	1.M10.131.J20	1.M10.132.J20
	UN-0,0	1.M10.231.J20	1.M10.232.J20
	QD-8,0	1.M10.331.J20	1.M10.332.J20
	TR-8,0	1.M10.431.J20	1.M10.432.J20
ts	Max	8 mm	

H = C	1.M10.131.J20	H ≠ C	1.M10.131.ttt page 211.
DL = 0		DL ≠ 0	
L = 45		L ≠ 45	

fixo – fixed – fijo

com click – with click – con click

Construção
Corpo em poliamida 6 preta. Inserto em zamac cromado ou epóxi preto. Travamento em aço 1020 zincado, lingueta FI45. Para outras linguetas, tipos e alturas consulte a página 211.

Acessórios Opcionais
Consulte a página 29.

Construction
Housing built in black polyamide 6. Insert built in chromed or black epoxi zamac. Locking built in 1020 steel zinc, cam FI45. For other cams, types and heights refer to page 211.

Optional Accessories
Refer to page 29.

Construcción
Carcasa en poliamida 6 negra. Inserto en zamac cromado o epoxi negro. Traba en acero 1020 cincado, lengüeta FI45. Para otras lengüetas, tipos y alturas consulte la página 211.

Accesorios Opcionales
Consulte la página 29.

IP 54 | 1 PONTO | LR | PA6 | Black | Zn | Black Epoxi | 90° | Zn | Cr | RH | Steel | Zinc | LAH | 2,00

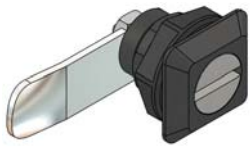

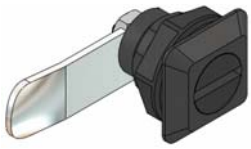

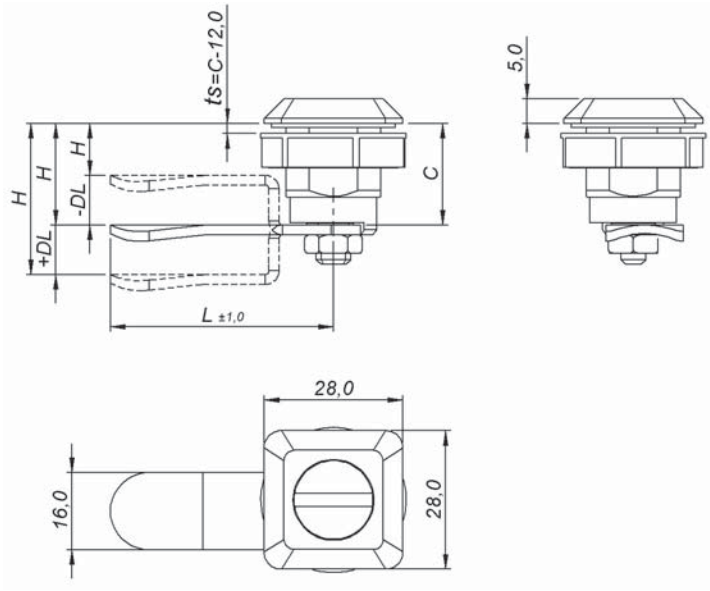

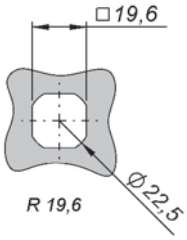

Recorte de fixação
Cut out
Corte de fijación

INSERTO INSERT INSERTO		FRONTAL QUADRADO – SQUARE FRONT – FRONTAL CUADRADO	
		CROMADO – CHROMED – CROMADO	PRETO – BLACK – NEGRO
		C 20	
	FE-2,0	1.M00.131.J20	1.M00.132.J20
	UN-0,0	1.M00.231.J20	1.M00.232.J20
	QD-8,0	1.M00.331.J20	1.M00.332.J20
	TR-8,0	1.M00.431.J20	1.M00.432.J20
ts	Max	8 mm	

H = C	1.M00.131.J20	H ≠ C	1.M00.131.ttt page 211.
DL = 0		DL ≠ 0	
L = 45		L ≠ 45	

FL19,6FS-RD-HCH

fechos lingueta
cam latches
cierres lengüeta

19.6

unikey

fixo – fixed – fijo

sem click – without click – sin click

Construção
Corpo em poliamida 6 preta. Inserto em zamac cromado ou epóxi preto. Travamento em aço 1020 zincado, lingueta FI45. Para outras linguetas, tipos e alturas consulte a página 211.

Acessórios Opcionais
Consulte a página 29 e 30.

Construction
Housing built in black polyamide 6. Insert built in chromed or black epoxi zamac. Locking built in 1020 steel zinc, cam FI45. For other cams, types and heights refer to page 211.

Optional Accessories
Refer to page 29 and 30.

Construcción
Carcasa en poliamida 6 negra. Inserto en zamac cromado o epoxi negro. Traba en acero 1020 cincado, lengüeta FI45. Para otras lengüetas, tipos y alturas consulte la página 211.

Accesorios Opcionales
Consulte la página 29 y 30.

IP 54 | 1 PONTO | LR | PA6 | Black | Zn | Black Epoxi | 90° | Zn | Cr | RH | Steel | Zinc | LAH | 2,00

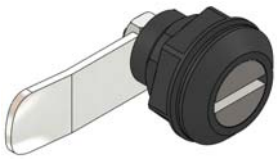

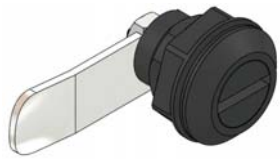

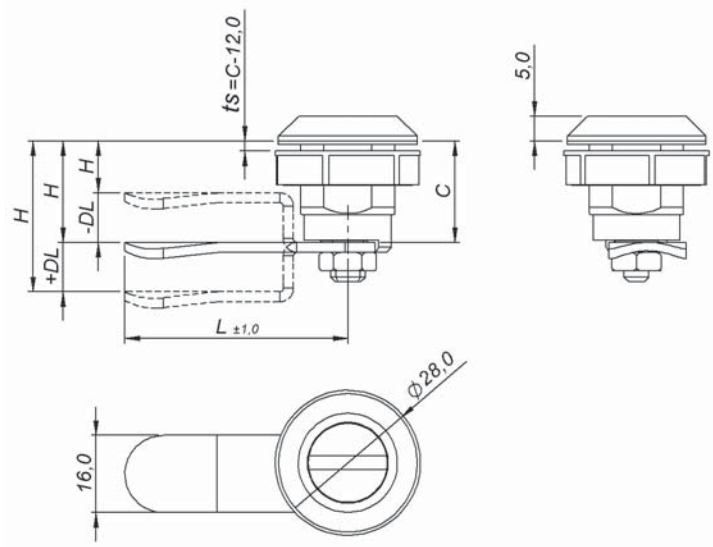

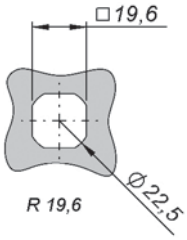

Recorte de fixação
Cut out
Corte de fijación

INSERTO INSERT INSERTO		FRONTAL REDONDO – ROUND FRONT – FRONTAL REDONDO	
		CROMADO – CHROMED – CROMADO	PRETO – BLACK – NEGRO
		C 20	
	FE-2,0	1.L10.131.J20	1.L10.132.J20
	UN-0,0	1.L10.231.J20	1.L10.232.J20
	QD-8,0	1.L10.331.J20	1.L10.332.J20
	TR-8,0	1.L10.431.J20	1.L10.432.J20
ts	Max	8 mm	

H = C	1.L10.131.J20	H ≠ C	1.L10.131.ttt page 211.
DL = 0		DL ≠ 0	
L = 45		L ≠ 45	

fixo – fixed – fijo

sem click – without click – sin click

Construção
Corpo em poliamida 6 preta. Inserto em zamac cromado ou epóxi preto. Travamento em aço 1020 zincado, lingueta FI45. Para outras linguetas, tipos e alturas consulte a página 211.

Acessórios Opcionais
Consulte a página 29.

Construction
Housing built in black polyamide 6. Insert built in chromed or black epoxi zamac. Locking built in 1020 steel zinc, cam FI45. For other cams, types and heights refer to page 211.

Optional Accessories
Refer to page 29.

Construcción
Carcasa en poliamida 6 negra. Inserto en zamac cromado o epoxi negro. Traba en acero 1020 cincado, lengüeta FI45. Para otras lengüetas, tipos y alturas consulte la página 211.

Accesorios Opcionales
Consulte la página 29.

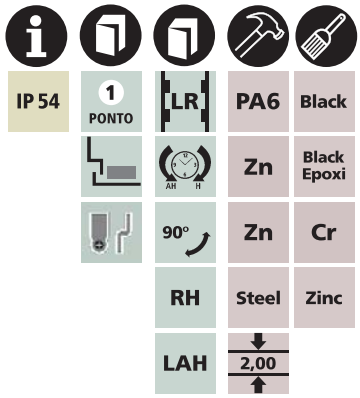

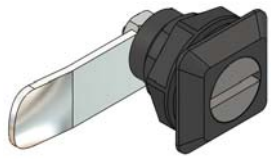

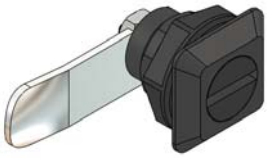

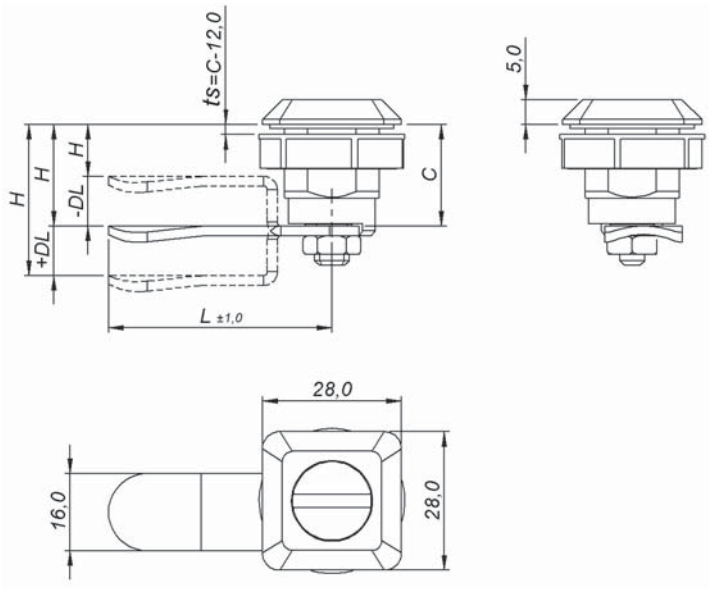

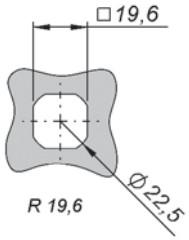

Recorte de fixação
Cut out
Corte de fijación

INSERTO INSERT INSERTO		FRONTAL QUADRADO – SQUARE FRONT – FRONTAL CUADRADO	
		CROMADO – CHROMED – CROMADO	PRETO – BLACK – NEGRO
		C 20	
	FE-2,0	1.L00.131.J20	1.L00.132.J20
	UN-0,0	1.L00.231.J20	1.L00.232.J20
	QD-8,0	1.L00.331.J20	1.L00.332.J20
	TR-8,0	1.L00.431.J20	1.L00.432.J20
ts	Max	8 mm	

H = C	1.L00.131.J20	H ≠ C	1.L00.131.ttt page 211.
DL = 0		DL ≠ 0	
L = 45		L ≠ 45	

FL19,6FS-RD-PCH

fechos lingueta
cam latches
cierres lengüeta

19.6

unikey

fixo – fixed – fijo

sem click – without click – sin click

Construção
Corpo e inserto em poliamida 6 preta. Travamento em aço 1020 zincado, lingueta FI45. Para outras linguetas, tipos e alturas consulte a página 211.

Acessórios Opcionais
Consulte a página 29 e 30.

Construction
Housing and insert built in black polyamide 6. Locking built in 1020 steel zinc, cam FI45. For other cams, types and heights refer to page 211.

Optional Accessories
Refer to page 29 and 30.

Construcción
Carcasa e inserto en poliamida 6 negra. Traba en acero 1020 cincado, lengüeta FI45. Para otras lengüetas, tipos y alturas consulte la página 211.

Accesorios Opcionales
Consulte la página 29 y 30.

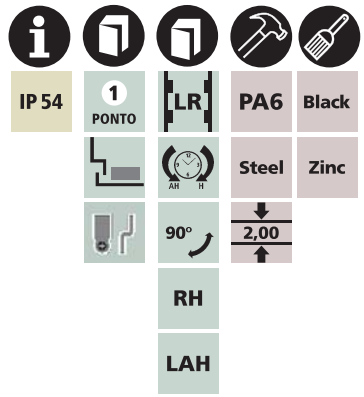

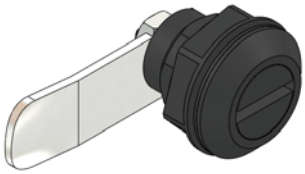

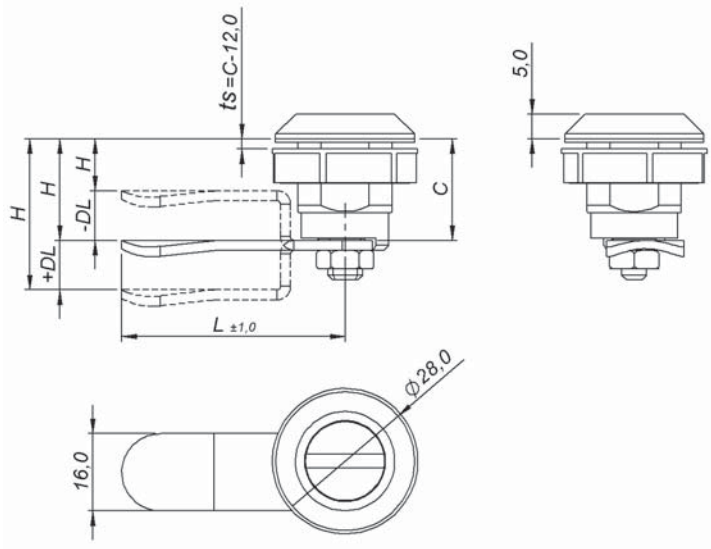

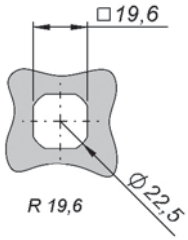

Recorte de fixação
Cut out
Corte de fijación

INSERTO INSERT INSERTO		FRONTAL REDONDO – ROUND FRONT – FRONTAL REDONDO
		POLIAMIDA 6 – POLYAMIDE 6 – POLIAMIDA 6
		C 20
	FE-2,0	1.L10.133.J20
	UN-0,0	1.L10.233.J20
	QD-8,0	1.L10.333.J20
	TR-8,0	1.L10.433.J20
ts	Max	8 mm

H = C	1.L10.133.J20	H ≠ C	1.L10.133.ttt page 211.
DL = 0		DL ≠ 0	
L = 45		L ≠ 45	

fixo – fixed – fijo

sem click – without click – sin click

Construção
Corpo e inserto em poliamida 6 preta. Travamento em aço 1020 zincado, lingueta FI45. Para outras linguetas, tipos e alturas consulte a página 211.

Acessórios Opcionais
Consulte a página 29.

Construction
Housing and insert built in black polyamide 6. Locking built in 1020 steel zinc, cam FI45. For other cams, types and heights refer to page 211.

Optional Accessories
Refer to page 29.

Construcción
Carcasa e inserto en poliamida 6 negra. Traba en acero 1020 cincado, lengüeta FI45. Para otras lengüetas, tipos y alturas consulte la página 211.

Accesorios Opcionales
Consulte la página 29.

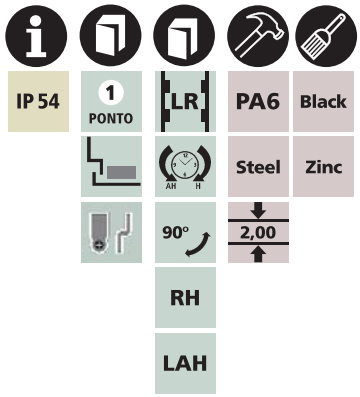

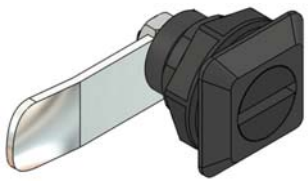

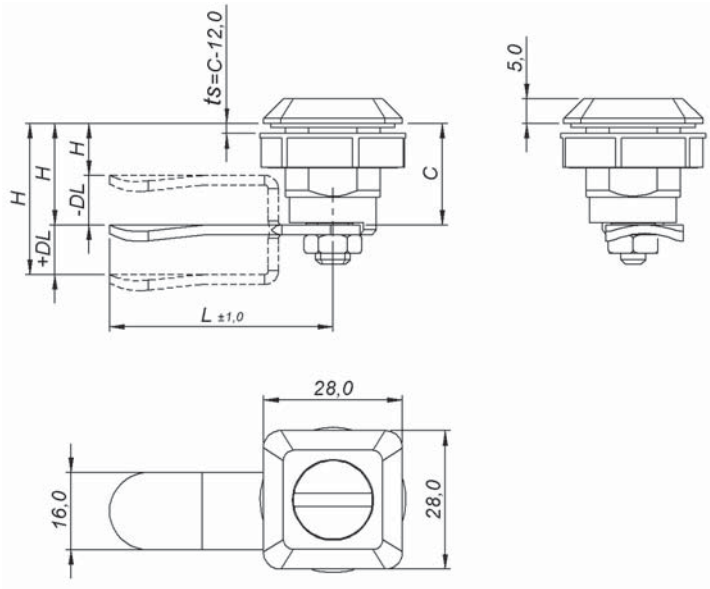

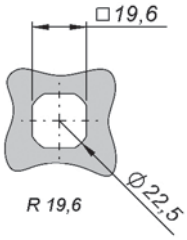

Recorte de fixação
Cut out
Corte de fijación

INSERTO INSERT INSERTO		FRONTAL QUADRADO – SQUARE FRONT – FRONTAL CUADRADO
		POLIAMIDA 6 – POLYAMIDE 6 – POLIAMIDA 6
		C 20
	FE-2,0	1.L00.133.J20
	UN-0,0	1.L00.233.J20
	QD-8,0	1.L00.333.J20
	TR-8,0	1.L00.433.J20
ts	Max	8 mm

H = C	1.L00.133.J20	H ≠ C	1.L00.133.ttt page 211.
DL = 0		DL ≠ 0	
L = 45		L ≠ 45	

FL19,6ZC-RD-HCH

fechos lingueta
cam latches
cierres lengüeta

19.6

unikey

zapt curto – short zapt – zapt corto

chaves – keys – llaves

Construção
Corpo em poliamida 6 preta. Inserto em zamac cromado. Travamento zamac zincado, lingueta Z45. Para outras linguetas, tipos e alturas consulte a página 211.

Acessórios Opcionais
Consulte a página 29 e 30.

Construction
Housing built in black polyamide 6. Insert built in chromed zamac. Locking built in zinc zamac, cam Z45. For other cams, types and heights refer to page 211.

Optional Accessories
Refer to page 29 and 30.

Construcción
Carcasa en poliamida 6 negra. Inserto en zamac cromado. Traba en zamac cincado, lengüeta Z45. Para otras lengüetas, tipos y alturas consulte la página 211.

Accesorios Opcionales
Consulte la página 29 y 30.

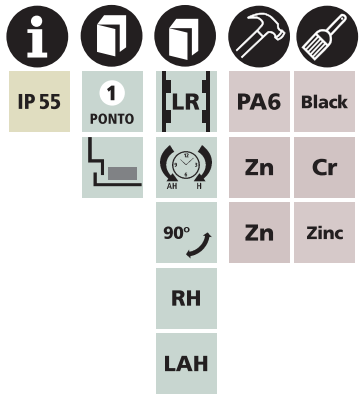

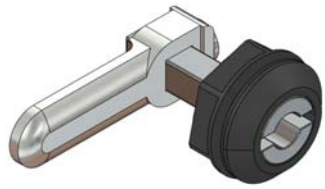

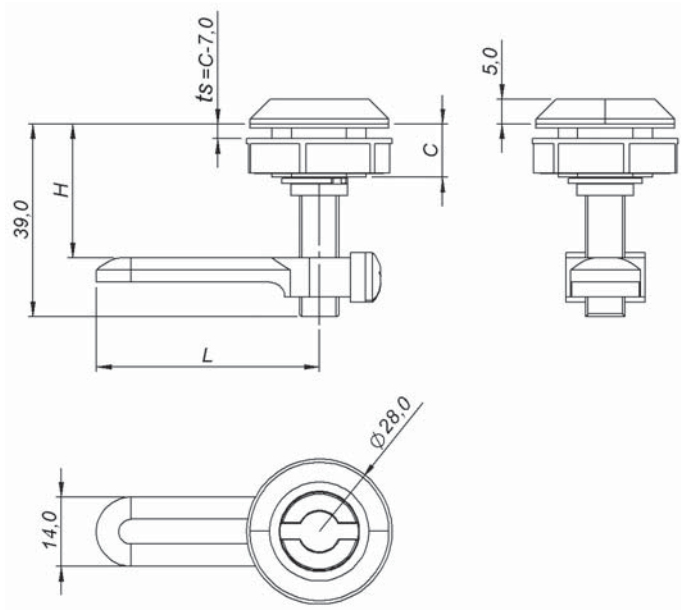

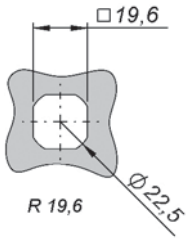

Recorte de fixação
Cut out
Corte de fijación

INSERTO INSERT INSERTO		FRONTAL REDONDO – ROUND FRONT – FRONTAL REDONDO
		CROMADO – CHROMED – CROMADO
		C 10
	FE-2,0	1.B10.131.A00
	UN-0,0	1.B10.231.A00
	QD-8,0	1.B10.331.A00
	TR-8,0	1.B10.431.A00
H	Min	15 mm
	Max	31 mm
ts	Max	3 mm

L = 45	1.B10.131.A00	L ≠ 45	1.B10.131.ttt page 211.

zapt curto – short zapt – zapt corto

chaves – keys – llaves

Construção
Corpo em poliamida 6 preta. Inserto em zamac cromado. Travamento em zamac zincado, lingueta Z45. Para outras linguetas consulte a página 211.

Acessórios Opcionais
Consulte a página 29.

Construction
Housing built in black polyamide 6. Insert built in chromed zamac. Locking built in zinc zamac, cam Z45. For other cams refer to page 211.

Optional Accessories
Refer to page 29.

Construcción
Carcasa en poliamida 6 negra. Inserto en zamac cromado. Traba en zamac cincado, lengüeta Z45. Para otras lengüetas consulte la página 211.

Accesorios Opcionales
Consulte la página 29.

IP 55 | 1 PONTO | LR | PA6 | Black | Zn | Cr | 90° | Zn | Zinc | RH | LAH

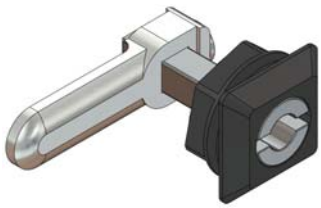

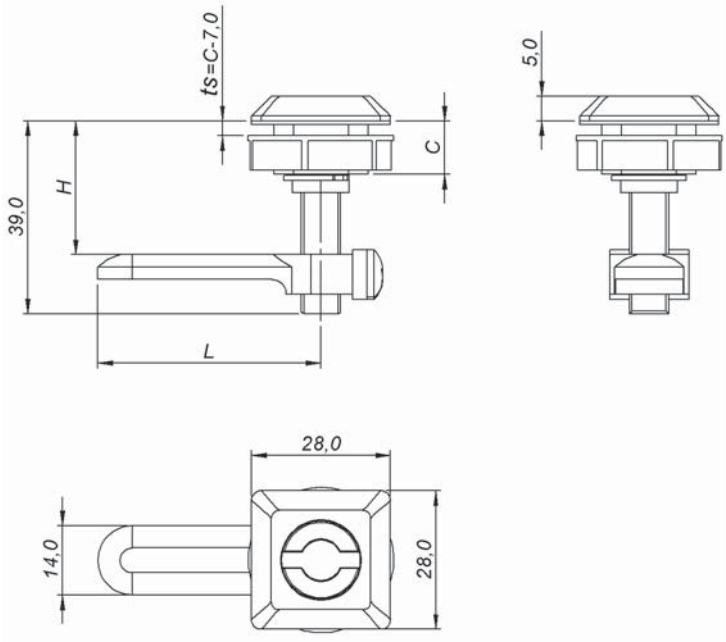

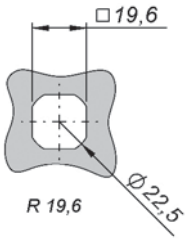

Recorte de fixação
Cut out
Corte de fijación

INSERTO INSERT INSERTO		FRONTAL QUADRADO – SQUARE FRONT – FRONTAL CUADRADO
		CROMADO – CHROMED – CROMADO
		C 10
	FE-2,0	1.B00.131.A00
	UN-0,0	1.B00.231.A00
	QD-8,0	1.B00.331.A00
	TR-8,0	1.B00.431.A00
ts	Min	15 mm
	Max	31 mm
ts	Max	3 mm

L = 45	1.B00.131.A00	L ≠ 45	1.B00.131.ttt page 211.

FL19,6ZC-RD-PCH

fechos lingueta
cam latches
cierres lengüeta

19.6

unikey

zapt curto – short zapt – zapt corto

chaves – keys – llaves

Construção
Corpo e inserto em poliamida 6 preta. Travamento em zamac zincado, lingueta Z45. Para outras linguetas consulte a página 211.

Acessórios Opcionais
Consulte a página 29 e 30.

Construction
Housing and insert built in black polyamide 6. Locking built in zinc zamac, cam Z45. For other cams refer to page 211.

Optional Accessories
Refer to page 29 and 30.

Construcción
Carcasa e inserto en poliamida 6 negra. Traba en zamac cincado, lengüeta Z45. Para otras lengüetas consulte la página 211.

Accesorios Opcionales
Consulte la página 29 y 30.

IP 55 | 1 PONTO | LR | PA6 | Black | Zn | Zinc | 90° | RH | LAH

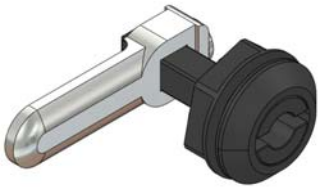

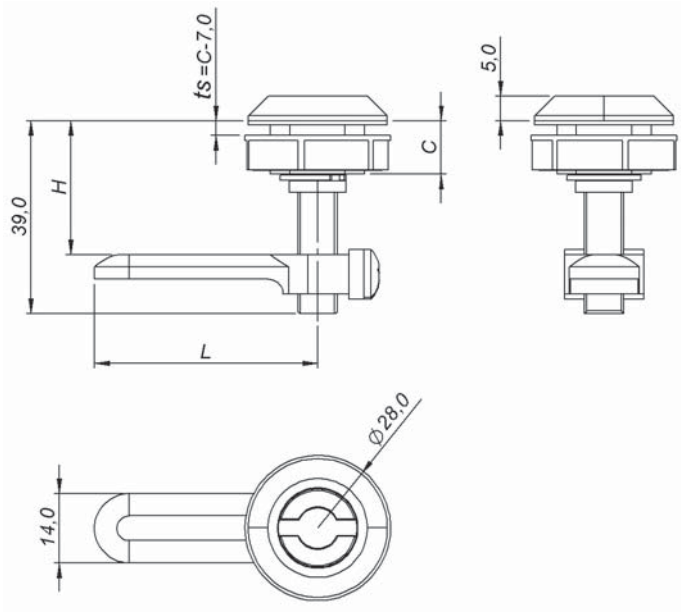

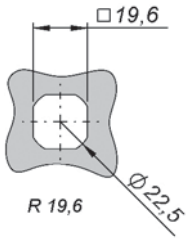

Recorte de fixação
Cut out
Corte de fijación

INSERTO INSERT INSERTO		FRONTAL REDONDO – ROUND FRONT – FRONTAL REDONDO		
		POLIAMIDA 6 – POLYAMIDE 6 – POLIAMIDA 6		
		C 10		
	FE-2,0	1.B10.133.A00		
	UN-0,0	1.B10.233.A00		
	QD-8,0	1.B10.333.A00		
	TR-8,0	1.B10.433.A00		
H	Min	15 mm		
	Max	31 mm		
ts	Max	3 mm		
L = 45	1.B10.133.A00	L ≠ 45	1.B10.133.ttt page 211.	

zapt longo – long zapt – zapt largo

chaves – keys – llaves

Construção
Corpo em zamac cromado ou epóxi preto. Inserto em zamac cromado. Travamento em zamac zincado, lingueta Z45. Para outras linguetas consulte a página 211.

Acessórios Opcionais
Consulte a página 29 e 30.

Construction
Housing built in chromed or black epoxi zamac. Insert built in chromed zamac. Locking built in zinc zamac, cam Z45. For other cams refer to page 211.

Optional Accessories
Refer to page 29 and 30.

Construcción
Carcasa en zamac cromado o epoxi negro. Inserto en zamac cromado. Traba en zamac cincado, lengüeta Z45. Para otras lengüetas consulte la página 211.

Accesorios Opcionales
Consulte la página 29 y 30.

IP 55 | 1 PONTO | LR | Zn | Black Epoxi | Zn | Cr | 90° | Zn | Zinc | RH | LAH

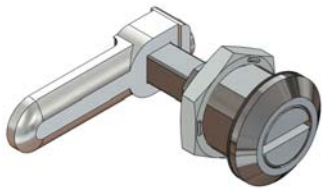

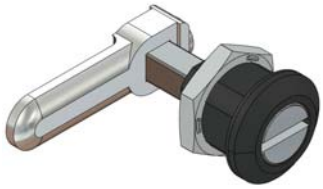

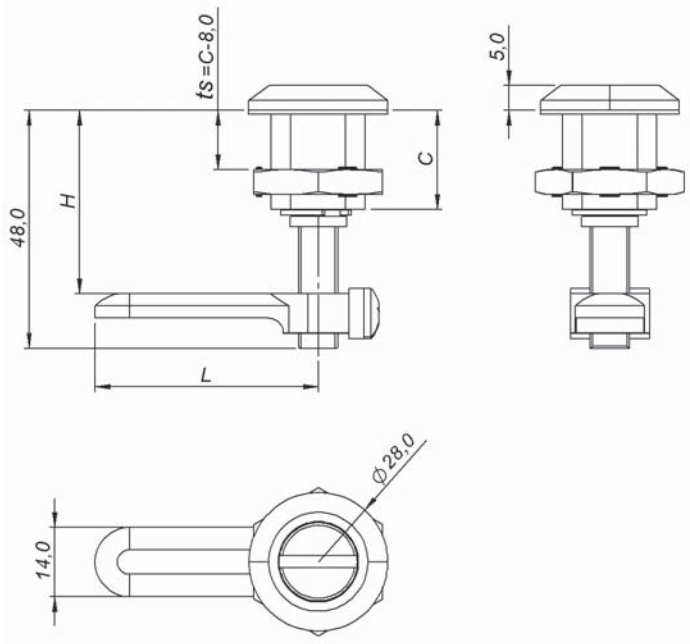

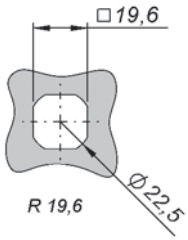

Recorte de fixação
Cut out
Corte de fijación

INSERTO INSERT INSERTO		FRONTAL REDONDO – ROUND FRONT – FRONTAL REDONDO	
		CROMADO – CHROMED – CROMADO	PRETO – BLACK – NEGRO
		C 20	
	FE-2,0	1.C10.111.A00	1.C10.121.A00
	UN-0,0	1.C10.211.A00	1.C10.221.A00
	QD-8,0	1.C10.311.A00	1.C10.321.A00
	TR-8,0	1.C10.411.A00	1.C10.421.A00
H	Min	24 mm	
	Max	40 mm	
ts	Max	12 mm	

L = 45	1.C10.111.A00	L ≠ 45	1.C10.111.ttt page 211.

FL19,6ZL-QD-ZCH

fechos lingueta
cam latches
cierres lengüeta

19.6

unikey

zapt longo – long zapt – zapt largo

chaves – keys – llaves

Construção
Corpo em zamac cromado ou epóxi preto. Inserto em zamac cromado. Travamento em zamac zincado, lingueta Z45. Para outras linguetas consulte a página 211.

Acessórios Opcionais
Consulte a página 29.

Construction
Housing built in chromed or black epoxi zamac. Insert built in chromed zamac. Locking built in zinc zamac, cam Z45. For other cams refer to page 211.

Optional Accessories
Refer to page 29.

Construcción
Carcasa en zamac cromado o epoxi negro. Inserto en zamac cromado. Traba en zamac cincado, lengüeta Z45. Para otras lengüetas consulte la página 211.

Accesorios Opcionales
Consulte la página 29.

IP 55 | 1 PONTO | LR | Zn | Cr | Zn | Zinc | 90° | Zn | Black Epoxi | RH | LAH

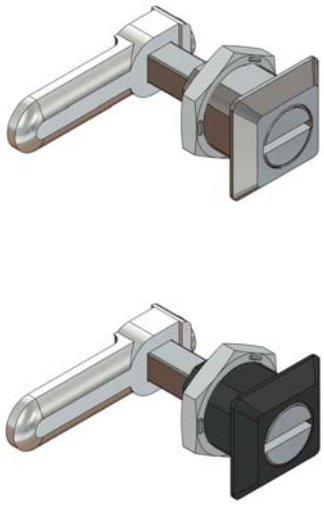

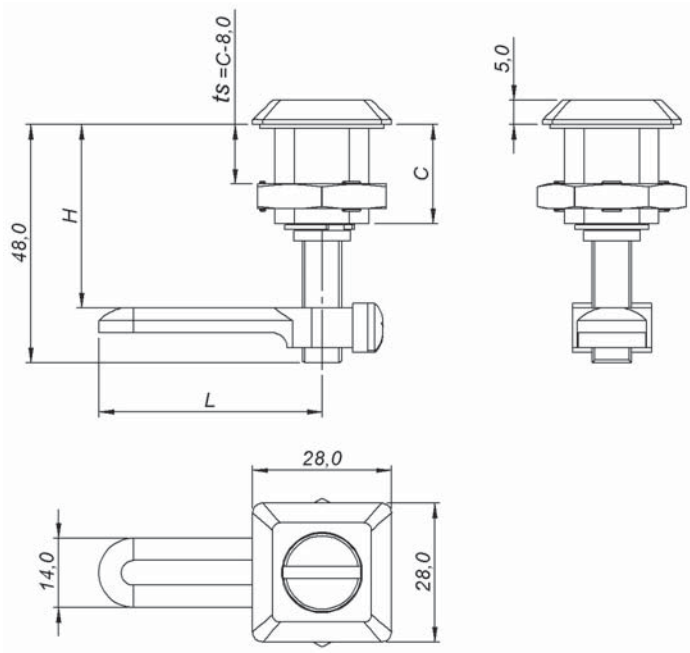

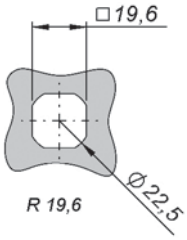

Recorte de fixação
Cut out
Corte de fijación

INSERTO INSERT INSERTO		FRONTAL QUADRADO – SQUARE FRONT – FRONTAL CUADRADO	
		CROMADO – CHROMED – CROMADO	PRETO – BLACK – NEGRO
		C 20	
	FE-2,0	1.C00.111.A00	1.C00.121.A00
	UN-0,0	1.C00.211.A00	1.C00.221.A00
	QD-8,0	1.C00.311.A00	1.C00.321.A00
	TR-8,0	1.C00.411.A00	1.C00.421.A00
H	Min	24 mm	
	Max	40 mm	
ts	Max	12 mm	

L = 45	1.C00.111.A00	L ≠ 45	1.C00.111.ttt page 211.

rápido click – quick click – rápido click

curto – short – corto

Construção
Corpo em zamac zincado. Manopla em poliamida 6 preta. Travamento em aço 1020 zincado, lingueta LL45 (normal e travante) e em zamac zincado, lingueta Z45 (regulável).

Construction
Housing built in zinc zamac. Knob built in black polyamide 6. Locking built in 1020 steel zinc, cam LL45 (normal and locking) and in zinc zamac, cam Z45 (adjustable).

Construcción
Carcasa en zamac cincado. Muletilla en poliamida 6 negra. Traba en acero 1020 cincado, lengüeta LL45 (normal y trabante) y en zamac cincado, lengüeta Z45 (regulable).

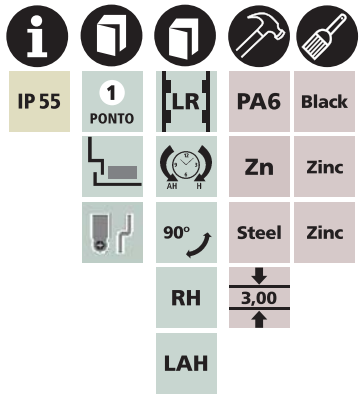

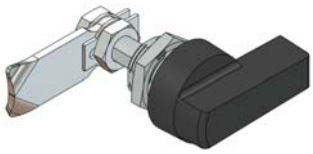

normal – normal – normal

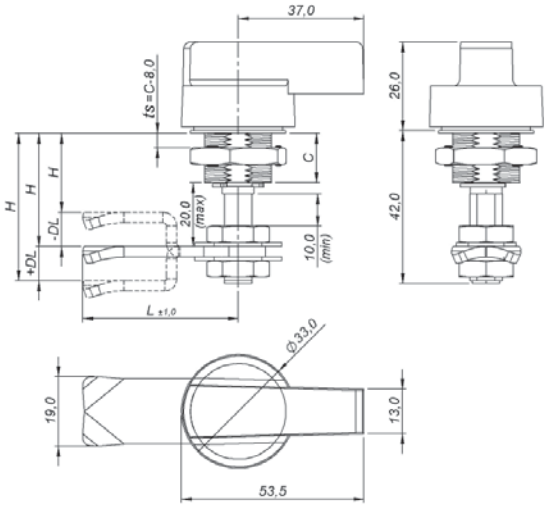

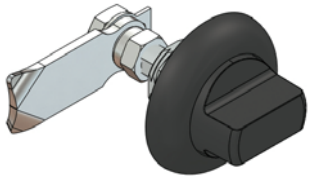

travante – locking – trabante

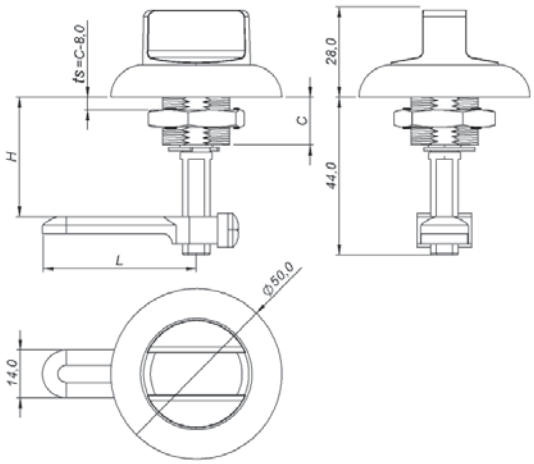

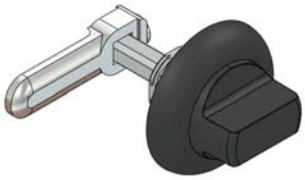

regulável – adjustable – regulable

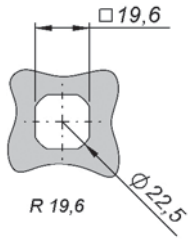

Recorte de fixação
Cut out
Corte de fijación

MANOPLA KNOB MULETILLA		RÁPIDO CLICK – QUICK CLICK – RÁPIDO CLICK		
		REGULÁVEL – ADJUSTABLE – REGULABLE	NORMAL – NORMAL – NORMAL	TRAVANTE – LOCKING – TRABANTE
		C 11		
	MP-L	–	1.E11.043.200	1.D11.043.200
	MP-C	1.F1A.043.A00	1.E1A.043.200	1.D1A.043.200
H	Min	16 mm	21 mm	28 mm
	Max	36 mm	31 mm	31 mm
ts	Max	3 mm	3 mm	3 mm

FL19,6RK-CL-HMP

fechos lingueta
cam latches
cierres lengüeta

19.6

unikey

rápido click – quick click – rápido click

longo – long – largo

Construção
Corpo em zamac zincado. Manopla em poliamida 6 preta. Travamento em aço 1020 zincado, lingueta LL45.

Construction
Housing built in zinc zamac. Knob built in black polyamide 6. Locking built in 1020 steel zinc, cam LL45.

Construcción
Carcasa en zamac cincado. Muletilla en poliamida 6 negra. Traba en acero 1020 cincado, lengüeta LL45.

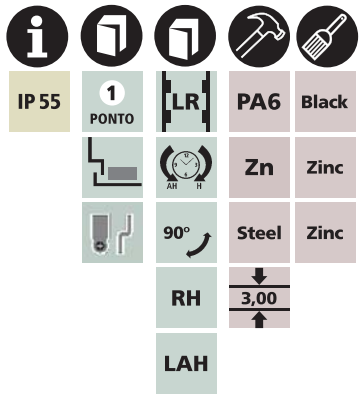

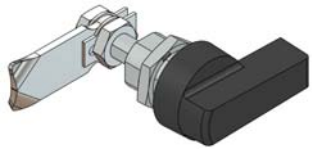

normal – normal – normal

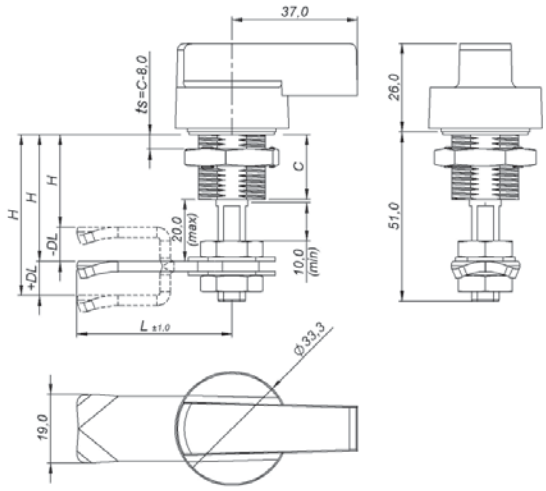

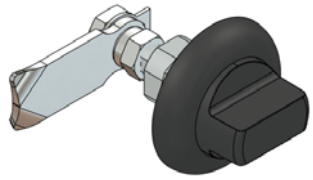

travante – locking – trabante

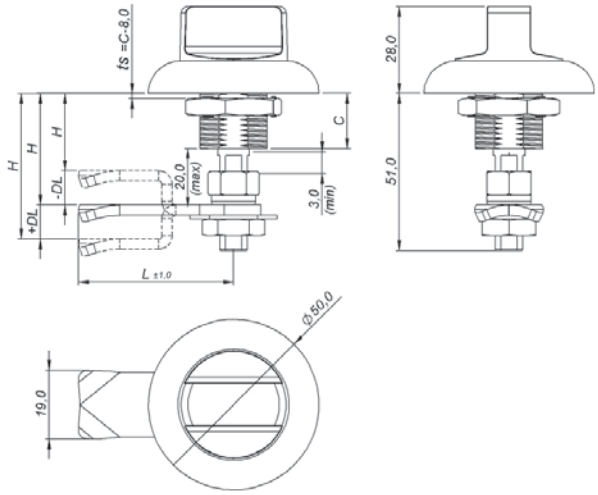

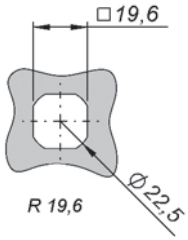

Recorte de fixação
Cut out
Corte de fijación

MANOPLA KNOB MULETILLA		RÁPIDO CLICK – QUICK CLICK – RÁPIDO CLICK	
		NORMAL – NORMAL – NORMAL	TRAVANTE – LOCKING – TRABANTE
		C 20	
	MP-L	1.H11.043.200	1.G11.043.200
	MP-C	1.H1A.043.200	1.G1A.043.200
H	Min	30 mm	37 mm
	Max	40 mm	40 mm
ts	Max	12 mm	12 mm

fechos lingueta
cam latches
cierres lengüeta

16.0

unikey

rápido trapezoidal – quick trapezed – rápido trapezoidal

manopla – knob – muletilla

Construção
Corpo em zamac zincado. Manopla em poliamida 6 preta. Travamento em zamac zincado, lingueta TP45.

Construction
Housing built in zinc zamac. Knob built in black polyamide 6. Locking built in zinc zamac, cam TP45.

Construcción
Carcasa en zamac cincado. Muletilla en poliamida 6 negra. Traba en zamac cincado, lengüeta TP45.

IP65 | 1 PONTO | LR | PA6 | Black | Zn | Zinc | 90° | RH | LAH

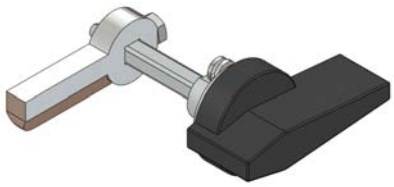

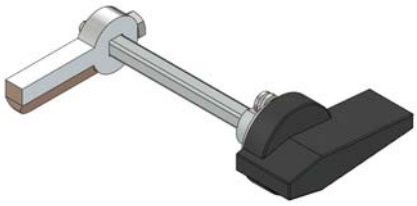

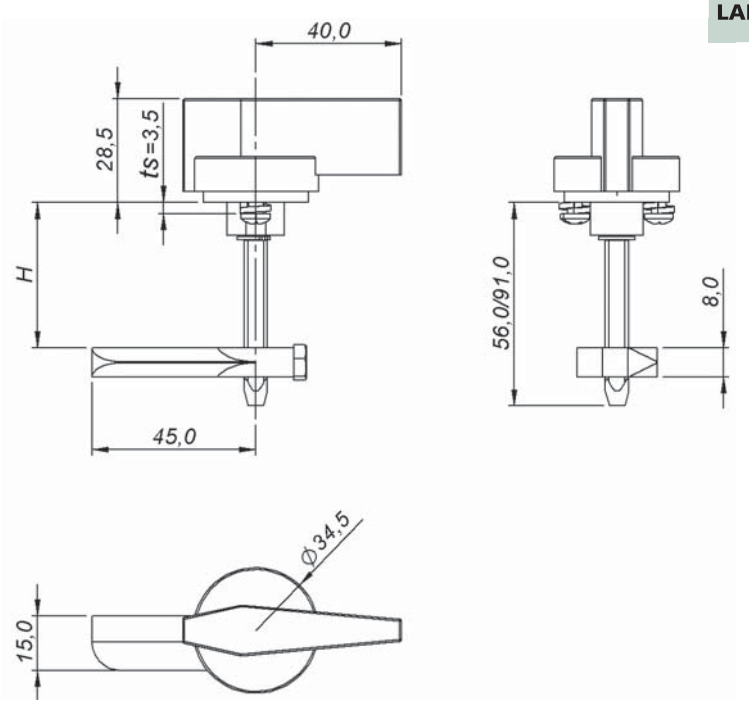

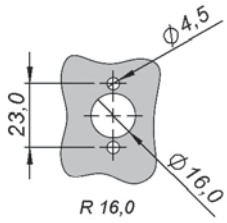

R

Recorte de fixação
Cut out
Corte de fijación

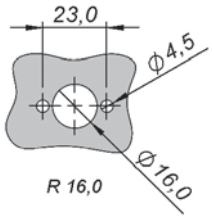

L

Recorte de fixação
Cut out
Corte de fijación

MANOPLA KNOB MULETILLA		TRAPEZOIDAL – TRAPEZOIDAL – TRAPEZOIDAL	
		CURTO – SHORT – CORTO	LONGO – LONG – LARGO
		C 20	
	TRAPEZOIDAL	1.JA1.043.C00	1.KA1.043.C00
H	Min	12 mm	12 mm
	Max	45 mm	80 mm
ts	Max	3,5 mm	3,5 mm

FC19,6CA-RD-ZCH

fechos cremona
cremona latches
cierres falleba

19.6

unikey

articulado – jointed – articulado

chaves – keys – llaves

Construção
Corpo e inserto em zamac cromado ou epóxi preto. Travamento cremona em aço 1020 zincado.

Acessórios Opcionais
Consulte a página 29 a 33 e 212.

Construction
Housing and insert built in chromed or black epoxi zamac. Locking cremona built in 1020 steel zinc.

Optional Accessories
Refer to page 29 to 33 and 212.

Construcción
Carcasa y inserto en zamac cromado o epoxi negro. Traba falleba en acero 1020 cincado.

Accesorios Opcionales
Consulte la página 29 a 33 y 212.

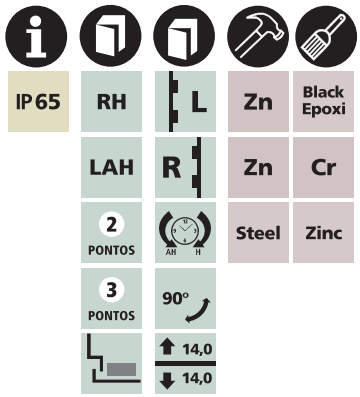

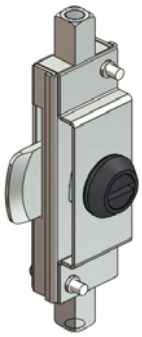

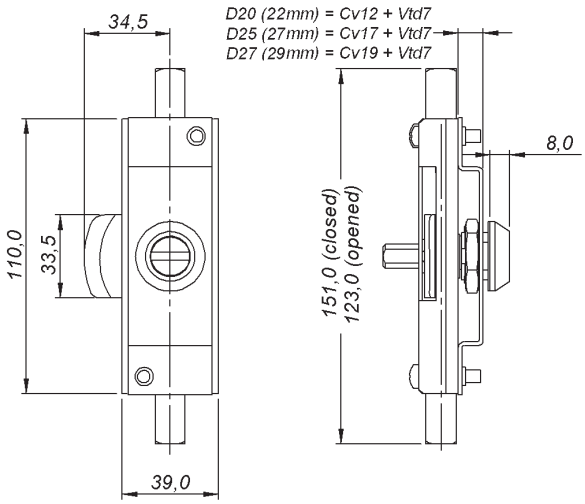

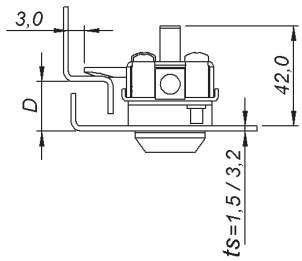

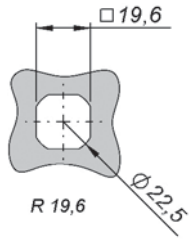

Recorte de fixação
Cut out
Corte de fijación

INSERTO INSERT INSERTO		MECANISMO DE TRAVAMENTO – LOCKING MECHANISM – MECANISMO DE TRABA							
		POR VARETAS BY RODS POR VARILLAS				POR VARETAS E LINGUETA BY RODS AND CAM POR VARILLAS Y LENGÜETA			
		CROMADO – CHROMED – CROMADO		PRETO – BLACK – NEGRO		CROMADO – CHROMED – CROMADO		PRETO – BLACK – NEGRO	
		D 20	D 25	D 20	D 25	D 20	D 25	D 20	D 25
	FE-2,0	2.210.111.020	2.210.111.025	2.210.122.020	2.210.122.025	2.210.111.120	2.210.111.125	2.210.122.120	2.210.122.125
	UN-D3	2.210.711.020	2.210.711.025	2.210.722.020	2.210.722.025	2.210.711.120	2.210.711.125	2.210.722.120	2.210.722.125
	QD-8,0	2.210.311.020	2.210.311.025	2.210.322.020	2.210.322.025	2.210.311.120	2.210.311.125	2.210.322.120	2.210.322.125
	TR-8,0	2.210.411.020	2.210.411.025	2.210.422.020	2.210.422.025	2.210.411.120	2.210.411.125	2.210.422.120	2.210.422.125
	SE-11	2.210.811.020	2.210.811.025	2.210.822.020	2.210.822.025	2.210.811.120	2.210.811.125	2.210.822.120	2.210.822.125
	CW-11	2.210.K11.020	2.210.K11.025	2.210.K22.020	2.210.K22.025	2.210.K11.120	2.210.K11.125	2.210.K22.120	2.210.K22.125
ts	Max	3,2 mm				3,2 mm			

Códigos para abertura de porta à direita – Codes for right door opening – Códigos para apertura de puerta a derecha.

articulado – jointed – articulado

maçaneta curta – short knob – manija corta

Construção
Corpo e maçaneta em zamac cromado ou epóxi preto. Travamento cremona em aço 1020 zincado.

Acessórios Opcionais
Consulte a página 31 a 33 e 212.

Construction
Housing and knob built in chromed or black epoxi zamac. Locking cremona buit in 1020 steel zinc.

Optional Accessories
Refer to page 31 to 33 and 212.

Construcción
Carcasa y manija en zamac cromado o epoxi negro. Traba falleba en acero 1020 cincado.

Accesorios Opcionales
Consulte la página 31 a 33 y 212.

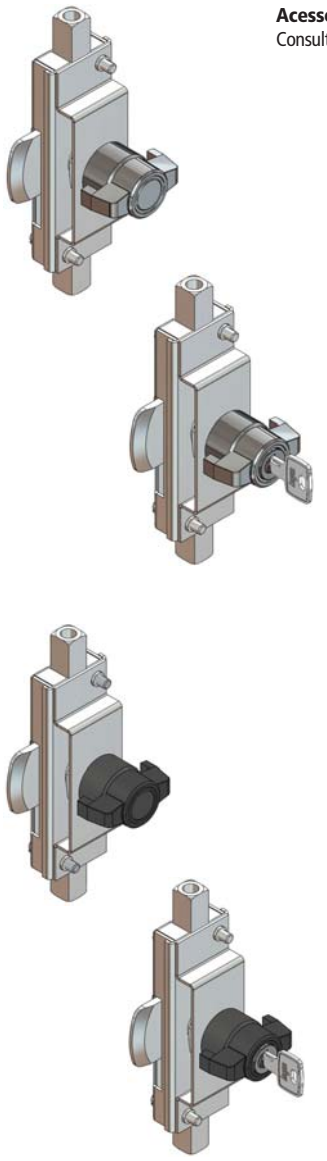

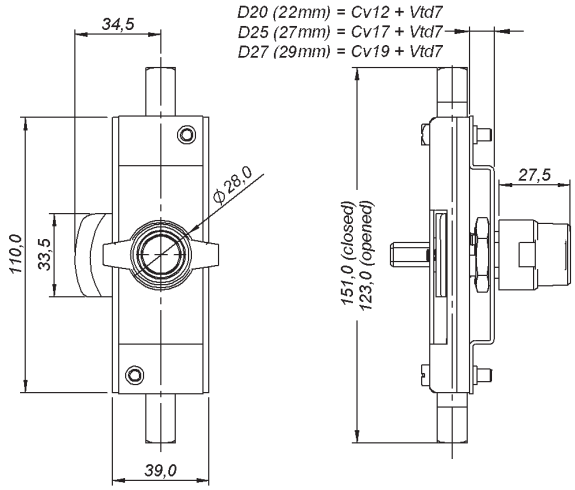

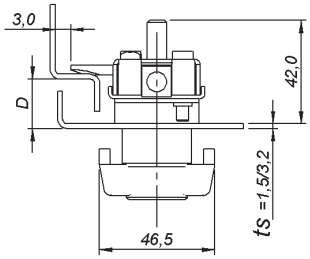

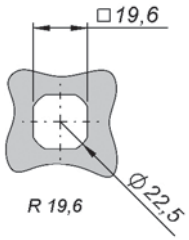

Recorte de fixação
Cut out
Corte de fijación

MAÇANETA KNOB MANIJA		MECANISMO DE TRAVAMENTO – LOCKING MECHANISM – MECANISMO DE TRABA							
		POR VARETAS BY RODS POR VARILLAS				POR VARETAS E LINGUETA BY RODS AND CAM POR VARILLAS Y LENGÜETA			
		CROMADO – CHROMED – CROMADO		PRETO – BLACK – NEGRO		CROMADO – CHROMED – CROMADO		PRETO – BLACK – NEGRO	
		D 20	D 25	D 20	D 25	D 20	D 25	D 20	D 25
	BD	2.215.011.020	2.215.011.025	2.215.022.020	2.215.022.025	2.215.011.120	2.215.011.125	2.215.022.120	2.215.022.125
	2p 1s	2.215.511.020	2.215.511.025	2.215.522.020	2.215.522.025	2.215.511.120	2.215.511.125	2.215.522.120	2.215.522.125
	2p Vs	2.215.D11.020	2.215.D11.025	2.215.D22.020	2.215.D22.025	2.215.D11.120	2.215.D11.125	2.215.D22.120	2.215.D22.125
ts	Max	3,2 mm				3,2 mm			

Códigos para abertura de porta à direita – Codes for right door opening – Códigos para apertura de puerta a derecha.

FC19,6CA-RD-ZMA

fechos cremona
cremona latches
cierres falleba

19.6

unikey

articulado – jointed – articulado

maçaneta T – T handle – manija T

Construção
Corpo e maçaneta em zamac cromado ou epóxi preto. Travamento cremona em aço 1020 zincado.

Acessórios Opcionais
Consulte a página 31 a 33 e 212.

Construction
Housing and handle built in chromed or black epoxi zamac. Locking cremona buit in 1020 steel zinc.

Optional Accessories
Refer to page 31 to 33 and 212.

Construcción
Carcasa y manija en zamac cromado o epoxi negro. Traba falleba en acero 1020 cincado.

Accesorios Opcionales
Consulte la página 31 a 33 y 212.

IP65 | LAH | L | Zn | Black Epoxi
1T | R | Zn | Cr
Yale 2P | AH H | Steel | Zinc
2 PONTOS | 90°
3 PONTOS | 14,0 | 14,0
RH
HC

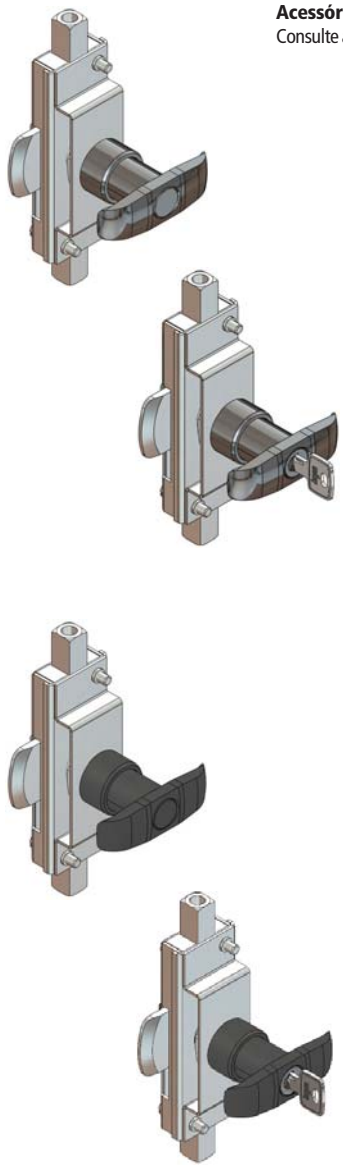

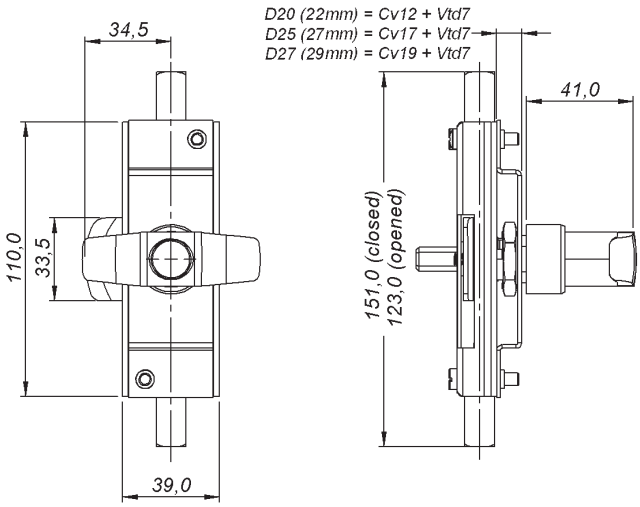

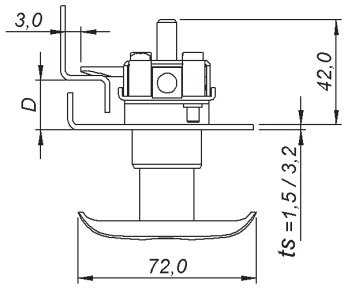

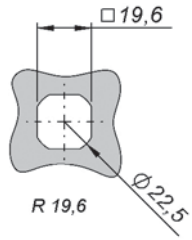

Recorte de fixação
Cut out
Corte de fijación

MAÇANETA HANDLE MANIJA		MECANISMO DE TRAVAMENTO – LOCKING MECHANISM – MECANISMO DE TRABA							
		POR VARETAS BY RODS POR VARILLAS				POR VARETAS E LINGUETA BY RODS AND CAM POR VARILLAS Y LENGÜETA			
		CROMADO – CHROMED – CROMADO		PRETO – BLACK – NEGRO		CROMADO – CHROMED – CROMADO		PRETO – BLACK – NEGRO	
		D 20	D 25	D 20	D 25	D 20	D 25	D 20	D 25
	BD	2.213.011.020	2.213.011.025	2.213.022.020	2.213.022.025	2.213.011.120	2.213.011.125	2.213.022.120	2.213.022.125
	2p 1s	2.213.511.020	2.213.511.025	2.213.522.020	2.213.522.025	2.213.511.120	2.213.511.125	2.213.522.120	2.213.522.125
	2p Vs	2.213.D11.020	2.213.D11.025	2.213.D22.020	2.213.D22.025	2.213.D11.120	2.213.D11.125	2.213.D22.120	2.213.D22.125
ts	Max	3,2 mm				3,2 mm			

Códigos para abertura de porta à direita – Codes for right door opening – Códigos para apertura de puerta a derecha.

articulado – jointed – articulado

maçaneta L – L handle – manija L

Construção
Corpo e maçaneta em zamac cromado ou epóxi preto. Travamento cremona em aço 1020 zincado.

Acessórios Opcionais
Consulte a página 31 a 33 e 212.

Construction
Housing and handle built in chromed or black epoxi zamac. Locking cremona built in 1020 steel zinc.

Optional Accessories
Refer to page 31 to 33 and 212.

Construcción
Carcasa y manija en zamac cromado o epoxi negro. Traba falleba en acero 1020 cincado.

Accesorios Opcionales
Consulte la página 31 a 33 y 212.

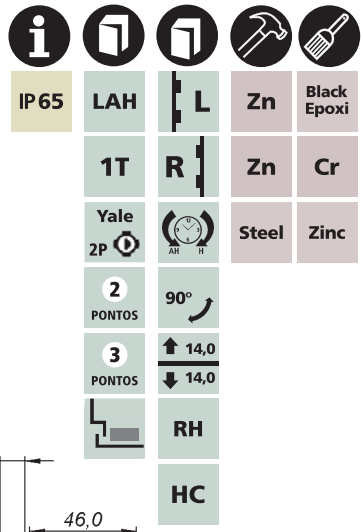

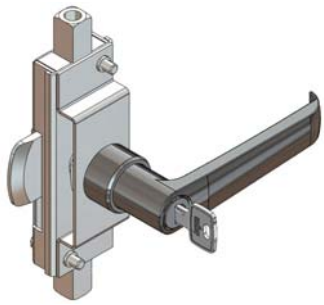

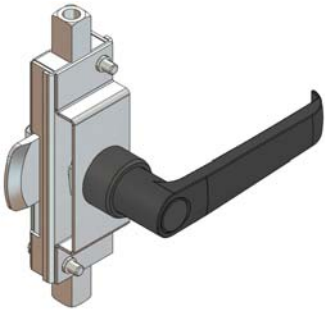

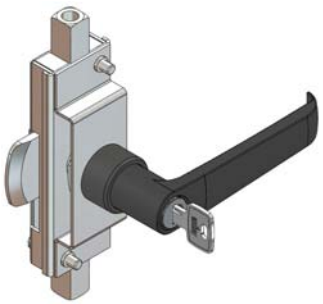

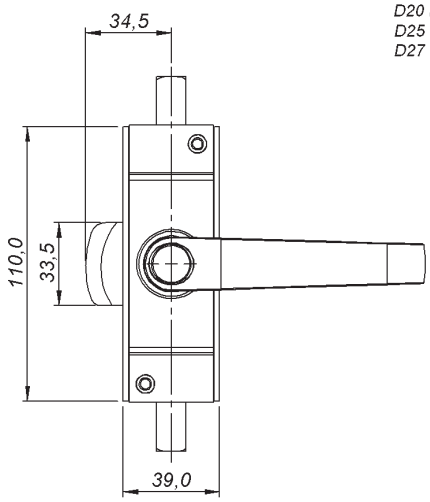

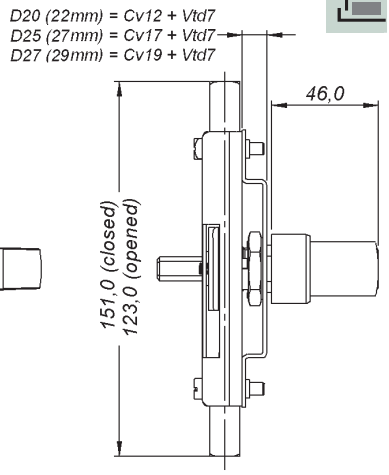

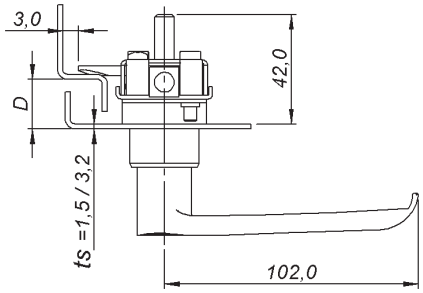

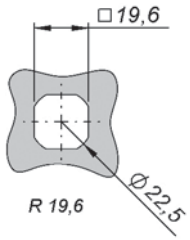

Recorte de fixação
Cut out
Corte de fijación

MAÇANETA HANDLE MANIJA		MECANISMO DE TRAVAMENTO – LOCKING MECHANISM – MECANISMO DE TRABA							
		POR VARETAS BY RODS POR VARILLAS				POR VARETAS E LINGUETA BY RODS AND CAM POR VARILLAS Y LENGÜETA			
		CROMADO – CHROMED – CROMADO		**PRETO** – BLACK – NEGRO		**CROMADO** – CHROMED – CROMADO		**PRETO** – BLACK – NEGRO	
		D 20	D 25	D 20	D 25	D 20	D 25	D 20	D 25
	BD	2.214.011.020	2.214.011.025	2.214.022.020	2.214.022.025	2.214.011.120	2.214.011.125	2.214.022.120	2.214.022.125
	2p 1s	2.214.511.020	2.214.511.025	2.214.522.020	2.214.522.025	2.214.511.120	2.214.511.125	2.214.522.120	2.214.522.125
	2p Vs	2.214.D11.020	2.214.D11.025	2.214.D22.020	2.214.D22.025	2.214.D11.120	2.214.D11.125	2.214.D22.120	2.214.D22.125
ts	Max	3,2 mm				3,2 mm			

Códigos para abertura de porta à direita – Codes for right door opening – Códigos para apertura de puerta a derecha.

FC19,6CA-RD-ZMK

fechos cremona
cremona latches
cierres falleba

19.6

unikey

articulado – jointed – articulado

maçaneta curta trava cadeado – padlock short knob – manija corta traba candado

Construção
Corpo e maçaneta em zamac cromado ou epóxi preto. Travamento cremona em aço 1020 zincado.

Acessórios Opcionais
Consulte a página 31 a 33 e 212.

Construction
Housing and knob built in chromed or black epoxi zamac. Locking cremona built in 1020 steel zinc.

Optional Accessories
Refer to page 31 to 33 and 212.

Construcción
Carcasa y manija en zamac cromado o epoxi negro. Traba falleba en acero 1020 cincado.

Accesorios Opcionales
Consulte la página 31 a 33 y 212.

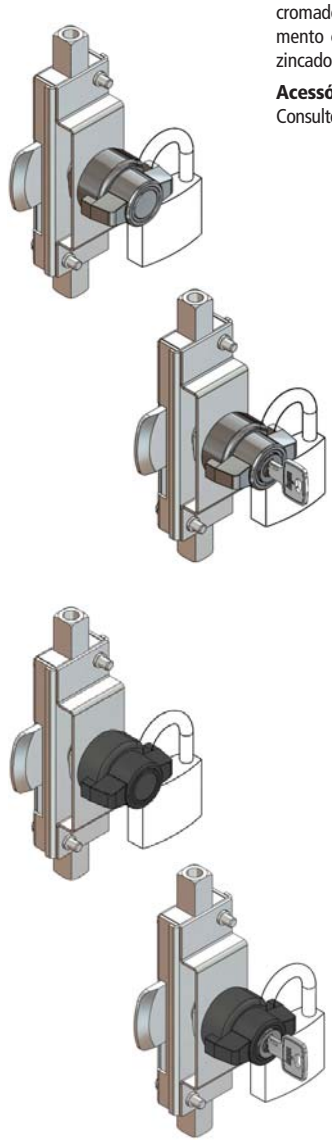

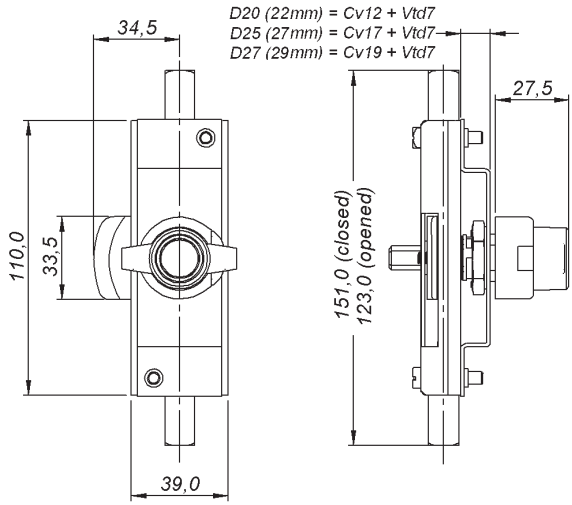

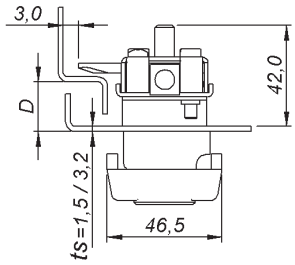

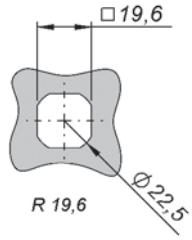

Recorte de fixação
Cut out
Corte de fijación

Cadeado nº 25 a nº 30, não incluso.
Padlock nº 25 to nº 30, not included.
Candado nº 25 a nº 30, no incluído.

MAÇANETA KNOB MANIJA		MECANISMO DE TRAVAMENTO – LOCKING MECHANISM – MECANISMO DE TRABA							
		POR VARETAS BY RODS POR VARILLAS				POR VARETAS E LINGUETA BY RODS AND CAM POR VARILLAS Y LENGÜETA			
		CROMADO – CHROMED – CROMADO		PRETO – BLACK – NEGRO		CROMADO – CHROMED – CROMADO		PRETO – BLACK – NEGRO	
		D 20	D 25	D 20	D 25	D 20	D 25	D 20	D 25
	BD	2.219.011.020	2.219.011.025	2.219.022.020	2.219.022.025	2.219.011.120	2.219.011.125	2.219.022.120	2.219.022.125
	2p 1s	2.219.511.020	2.219.511.025	2.219.522.020	2.219.522.025	2.219.511.120	2.219.511.125	2.219.522.120	2.219.522.125
	2p Vs	2.219.D11.020	2.219.D11.025	2.219.D22.020	2.219.D22.025	2.219.D11.120	2.219.D11.125	2.219.D22.120	2.219.D22.125
ts	Max	3,2 mm				3,2 mm			

Códigos para abertura de porta à direita – Codes for right door opening – Códigos para apertura de puerta a derecha.

articulado – jointed – articulado

maçaneta L trava cadeado – padlock L handle – manija L traba candado

Construção
Corpo e maçaneta em zamac cromado ou epóxi preto. Travamento cremona em aço 1020 zincado.

Acessórios Opcionais
Consulte a página 31 a 33 e 212.

Construction
Housing and handle built in chromed or black epoxi zamac. Locking cremona built in 1020 steel zinc.

Optional Accessories
Refer to page 31 to 33 and 212.

Construcción
Carcasa y manija en zamac cromado o epoxi negro. Traba falleba en acero 1020 cincado.

Accesorios Opcionales
Consulte la página 31 a 33 y 212.

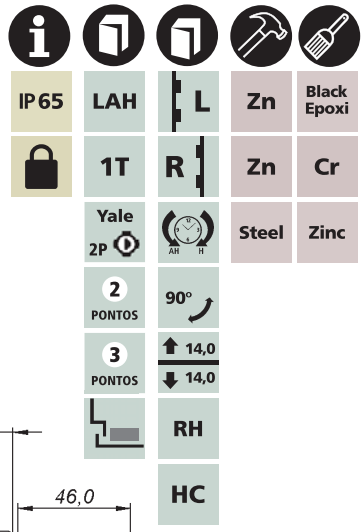

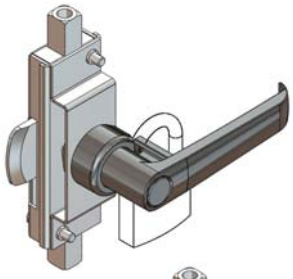

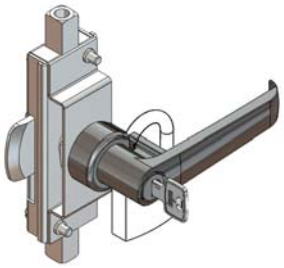

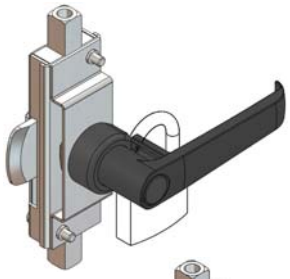

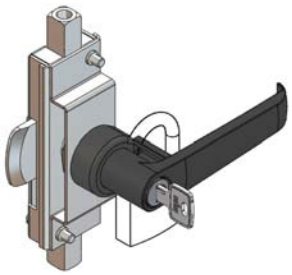

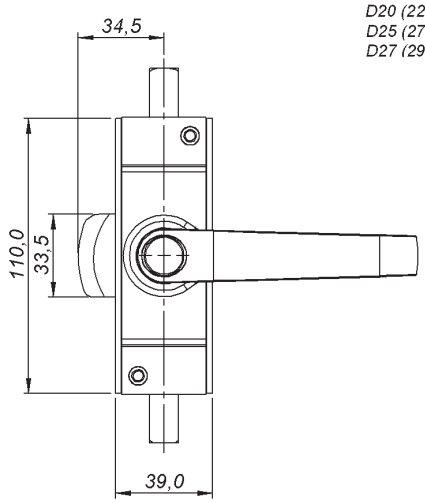

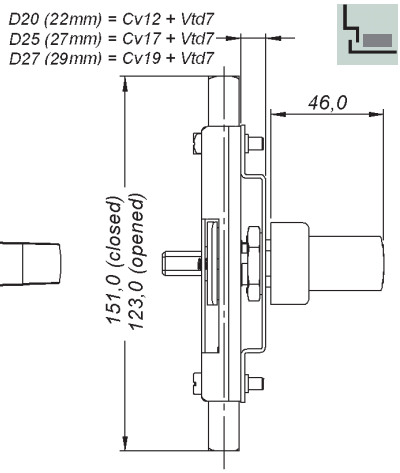

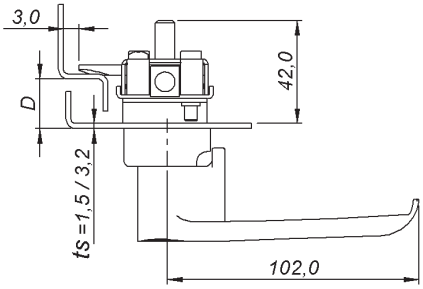

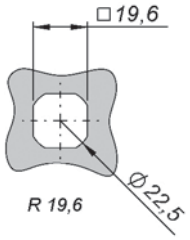

Recorte de fixação
Cut out
Corte de fijación

Cadeado nº 25 a nº 30, não incluso.
Padlock nº 25 to nº 30, not included.
Candado nº 25 a nº 30, no incluído.

MAÇANETA HANDLE MANIJA		MECANISMO DE TRAVAMENTO – LOCKING MECHANISM – MECANISMO DE TRABA							
		POR VARETAS BY RODS POR VARILLAS				POR VARETAS E LINGUETA BY RODS AND CAM POR VARILLAS Y LENGÜETA			
		CROMADO – CHROMED – CROMADO		PRETO – BLACK – NEGRO		CROMADO – CHROMED – CROMADO		PRETO – BLACK – NEGRO	
		D 20	D 25	D 20	D 25	D 20	D 25	D 20	D 25
	BD	2.218.011.020	2.218.011.025	2.218.022.020	2.218.022.025	2.218.011.120	2.218.011.125	2.218.022.120	2.218.022.125
	2p 1s	2.218.511.020	2.218.511.025	2.218.522.020	2.218.522.025	2.218.511.120	2.218.511.125	2.218.522.120	2.218.522.125
	2p Vs	2.218.D11.020	2.218.D11.025	2.218.D22.020	2.218.D22.025	2.218.D11.120	2.218.D11.125	2.218.D22.120	2.218.D22.125
ts	Max	3,2 mm				3,2 mm			

Códigos para abertura de porta à direita – Codes for right door opening – Códigos para apertura de puerta a derecha.

articulado – jointed – articulado

maçaneta embutida chaves – flush swinghandle keys – manija embutida llaves

Construção
Corpo e maçaneta em poliamida 6 preta. Inserto em zamac cromado ou epóxi preto. Travamento cremona em aço 1020 zincado.

Acessórios Opcionais
Consulte a página 29 a 33 e 212. Para aplicação em portas reversíveis utilizar tapa-furo e dupla furação.

Construction
Housing and handle built in black polyamide 6. Insert built in chromed or black epoxi zamac. Locking cremona built in 1020 steel zinc.

Optional Accessories
Refer to page 29 to 33 and 212. For application at reversible doors, use cover hole and double hole.

Construcción
Carcasa y manija en poliamida 6 negra. Inserto en zamac cromado o epoxi negro. Traba falleba en acero 1020 cincado.

Accesorios Opcionales
Consulte la página 29 a 33 y 212. Para aplicación en puertas reversibles, utilizar tapa agujero y doble perforación.

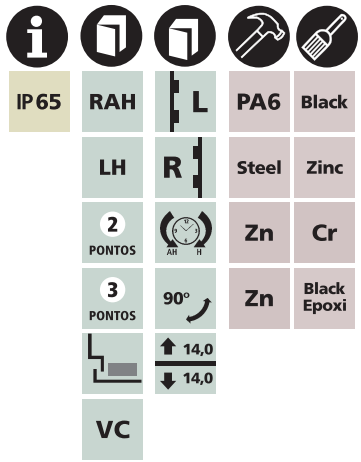

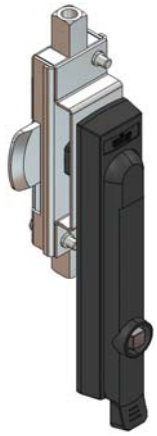

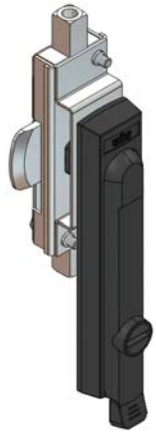

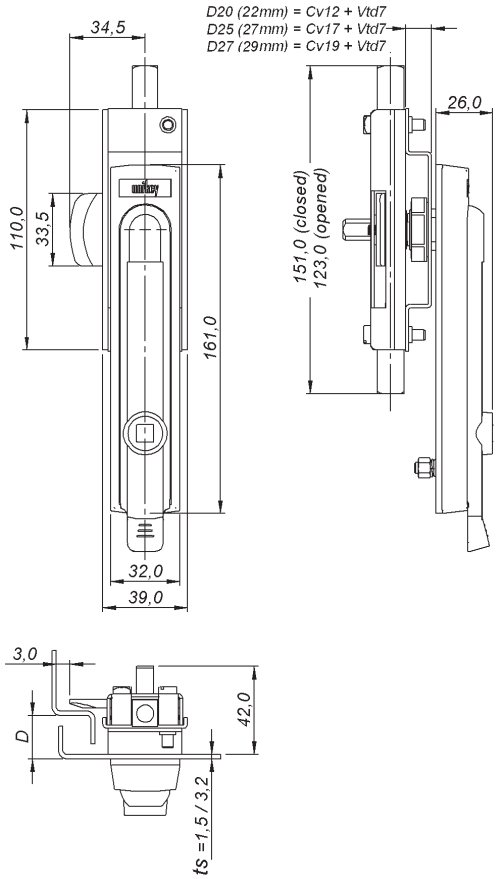

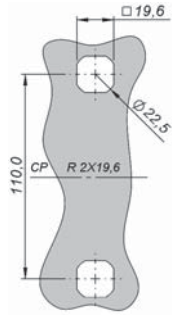

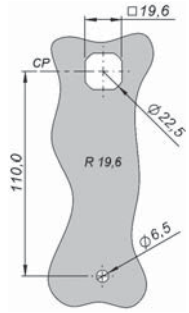

Recorte de fixação
Cut out
Corte de fijación

INSERTO INSERT INSERTO		MECANISMO DE TRAVAMENTO – LOCKING MECHANISM – MECANISMO DE TRABA							
		POR VARETAS BY RODS POR VARILLAS				POR VARETAS E LINGUETA BY RODS AND CAM POR VARILLAS Y LENGÜETA			
		CROMADO – CHROMED – CROMADO		PRETO – BLACK – NEGRO		CROMADO – CHROMED – CROMADO		PRETO – BLACK – NEGRO	
		D 20	D 25	D 20	D 25	D 20	D 25	D 20	D 25
	FE-2,0	2.216.131.020	2.216.131.025	2.216.132.020	2.216.132.025	2.216.131.120	2.216.131.125	2.216.132.120	2.216.132.125
	UN-D3	2.216.731.020	2.216.731.025	2.216.732.020	2.216.732.025	2.216.731.120	2.216.731.125	2.216.732.120	2.216.732.125
	QD-8,0	2.216.331.020	2.216.331.025	2.216.332.020	2.216.332.025	2.216.331.120	2.216.331.125	2.216.332.120	2.216.332.125
	TR-8,0	2.216.431.020	2.216.431.025	2.216.432.020	2.216.432.025	2.216.431.120	2.216.431.125	2.216.432.120	2.216.432.125
	SE-11	2.216.831.020	2.216.831.025	2.216.832.020	2.216.832.025	2.216.831.120	2.216.831.125	2.216.832.120	2.216.832.125
	CW-11	2.216.K31.020	2.216.K31.025	2.216.K32.020	2.216.K32.025	2.216.K31.120	2.216.K31.125	2.216.K32.120	2.216.K32.125
ts	Max	3,2 mm				3,2 mm			

Códigos para abertura de porta à direita – Codes for right door opening – Códigos para apertura de puerta a derecha.

articulado – jointed – articulado

maçaneta embutida yale – flush swinghandle yale – manija embutida yale

Construção
Corpo e maçaneta em poliamida 6 preta. Travamento cremona em aço 1020 zincado.

Acessórios Opcionais
Consulte a página 30 a 33 e 212. Para aplicação em portas reversíveis utilizar tapa-furo e dupla furação.

Construction
Housing and handle built in black polyamide 6. Locking cremona built in 1020 steel zinc.

Optional Accessories
Refer to page 30 to 33 and 212. For application at reversible doors, use cover hole and double hole.

Construcción
Carcasa y manija en poliamida 6 negra. Traba falleba en acero 1020 cincado.

Accesorios Opcionales
Consulte la página 30 a 33 y 212. Para aplicación en puertas reversibles, utilizar tapa agujero y doble perforación.

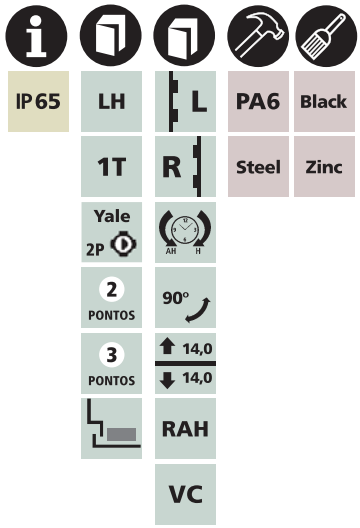

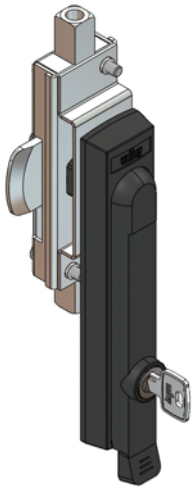

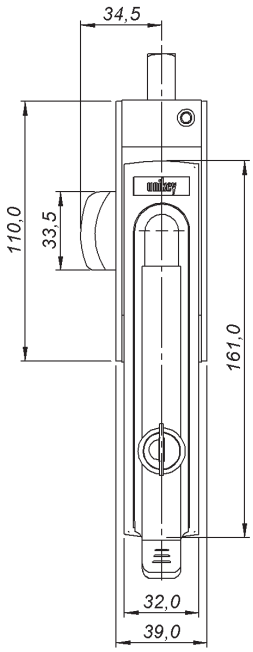

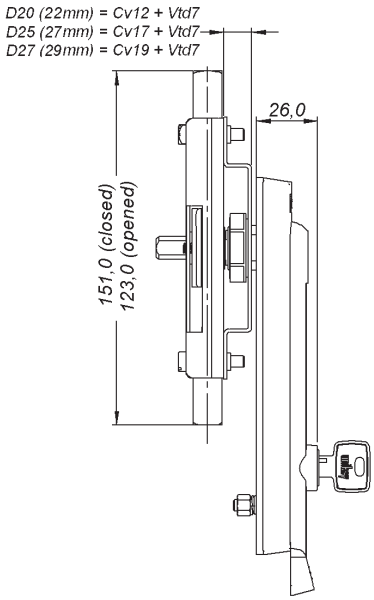

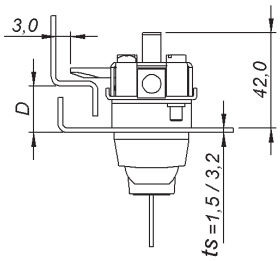

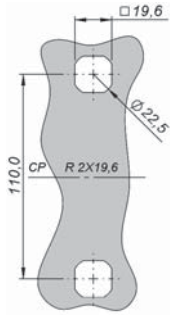

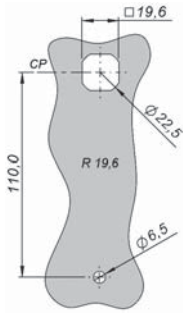

Recorte de fixação
Cut out
Corte de fijación

YALE YALE YALE		MECANISMO DE TRAVAMENTO – LOCKING MECHANISM – MECANISMO DE TRABA			
		POR VARETAS BY RODS POR VARILLAS		POR VARETAS E LINGUETA BY RODS AND CAM POR VARILLAS Y LENGÜETA	
		D 20	D 25	D 20	D 25
	2p 1s	2.216.53Y.020	2.216.53Y.025	2.216.53Y.120	2.216.53Y.125
	2p Vs	2.216.D3Y.020	2.216.D3Y.025	2.216.D3Y.120	2.216.D3Y.125
ts	Max	3,2 mm		3,2 mm	

Códigos para abertura de porta à direita – Codes for right door opening – Códigos para apertura de puerta a derecha.

articulado – jointed – articulado

maçaneta embutida chaves trava cadeado – padlock flush swinghandle keys – manija embutida llaves traba candado

Construção
Corpo e maçaneta em poliamida 6 preta. Inserto em zamac cromado ou epóxi preto. Travamento cremona em aço 1020 zincado. Pino em aço 1020 zincado, opção em inox sob consulta

Acessórios Opcionais
Consulte a página 29 a 33 e 212. Para aplicação em portas reversíveis utilizar tapa-furo e dupla furação.

Construction
Housing and handle built in black polyamide 6. Insert built in chromed or black epoxi zamac. Locking cremona built in 1020 steel zinc. Pin built in 1020 steel zinc, opcional in stainless steel.

Optional Accessories
Refer to page 29 to 33 and 212. For application at reversible doors, use cover hole and double hole.

Construcción
Carcasa y manija en poliamida 6 negra. Inserto en zamac cromado o epoxi negro. Traba falleba en acero 1020 cincado. Perno en acero 1020 cincado, opción en inoxidable bajo pedido.

Accesorios Opcionales
Consulte la página 29 a 33 y 212. Para aplicación en puertas reversibles, utilizar tapa agujero y doble perforación.

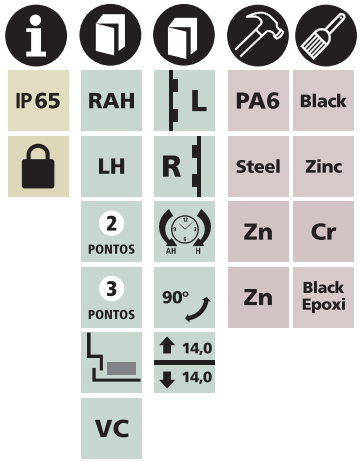

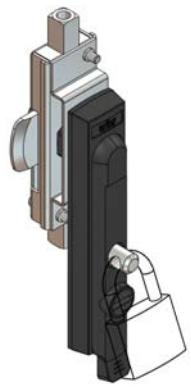

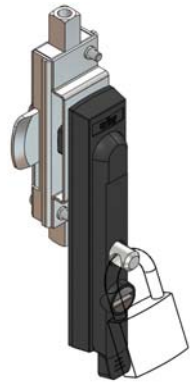

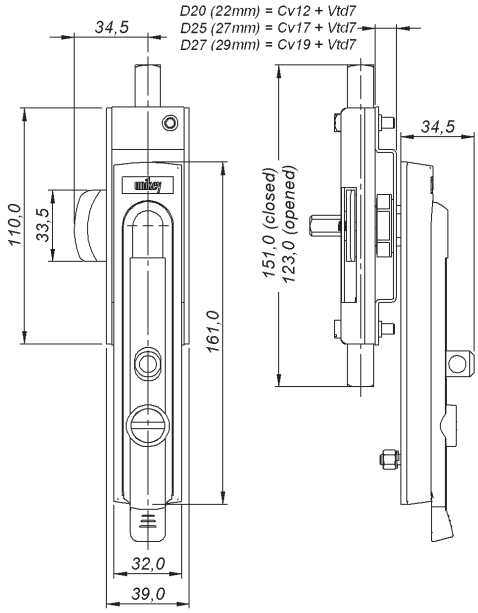

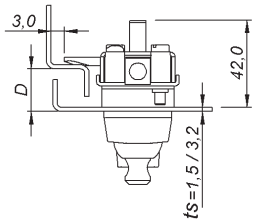

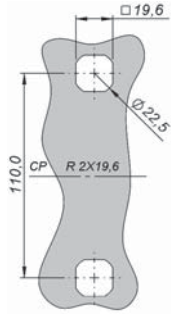

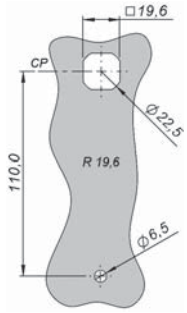

Recorte de fixação
Cut out
Corte de fijación

Cadeado nº 25 a nº 40, não incluso.
Padlock nº 25 to nº 40, not included.
Candado nº 25 a nº 40, no incluído.

INSERTO INSERT INSERTO		MECANISMO DE TRAVAMENTO – LOCKING MECHANISM – MECANISMO DE TRABA							
		POR VARETAS BY RODS POR VARILLAS				POR VARETAS E LINGUETA BY RODS AND CAM POR VARILLAS Y LENGÜETA			
		CROMADO – CHROMED – CROMADO		PRETO – BLACK – NEGRO		CROMADO – CHROMED – CROMADO		PRETO – BLACK – NEGRO	
		D 20	D 25	D 20	D 25	D 20	D 25	D 20	D 25
	FE-2,0	2.217.131.020	2.217.131.025	2.217.132.020	2.217.132.025	2.217.131.120	2.217.131.125	2.217.132.120	2.217.132.125
	UN-D3	2.217.731.020	2.217.731.025	2.217.732.020	2.217.732.025	2.217.731.120	2.217.731.125	2.217.732.120	2.217.732.125
	QD-8,0	2.217.331.020	2.217.331.025	2.217.332.020	2.217.332.025	2.217.331.120	2.217.331.125	2.217.332.120	2.217.332.125
	TR-8,0	2.217.431.020	2.217.431.025	2.217.432.020	2.217.432.025	2.217.431.120	2.217.431.125	2.217.432.120	2.217.432.125
	SE-11	2.217.831.020	2.217.831.025	2.217.832.020	2.217.832.025	2.217.831.120	2.217.831.125	2.217.832.120	2.217.832.125
	CW-11	2.217.K31.020	2.217.K31.025	2.217.K32.020	2.217.K32.025	2.217.K31.120	2.217.K31.125	2.217.K32.120	2.217.K32.125
ts	Max	3,2 mm				3,2 mm			

Códigos para abertura de porta à direita – Codes for right door opening – Códigos para apertura de puerta a derecha.

articulado – jointed – articulado

maçaneta embutida yale trava cadeado – padlock flush swinghandle yale – manija embutida yale traba candado

Construção
Corpo e maçaneta em poliamida 6 preta. Travamento cremona em aço 1020 zincado. Pino em aço 1020 zincado, opção em inox sob consulta.

Acessórios Opcionais
Consulte a página 30 a 33 e 212. Para aplicação em portas reversíveis utilizar tapa-furo e dupla furação.

Construction
Housing and handle built in black polyamide 6. Locking cremona built in 1020 steel zinc. Pin built in 1020 steel zinc, opcional in stainless steel.

Optional Accessories
Refer to page 30 to 33 and 212. For application at reversible doors, use cover hole and double hole.

Construcción
Carcasa y manija en poliamida 6 negra. Traba falleba en acero 1020 cincado. Perno en acero 1020 cincado, opción en inoxidable bajo pedido.

Accesorios Opcionales
Consulte la página 30 a 33 y 212. Para aplicación en puertas reversibles, utilizar tapa agujero y doble perforación.

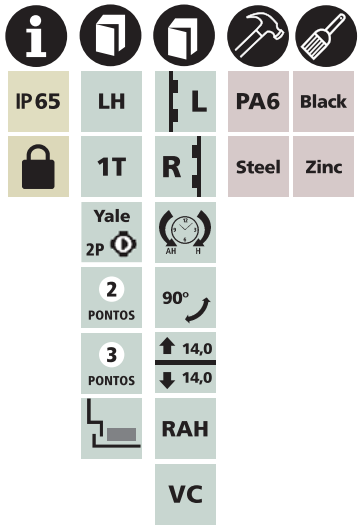

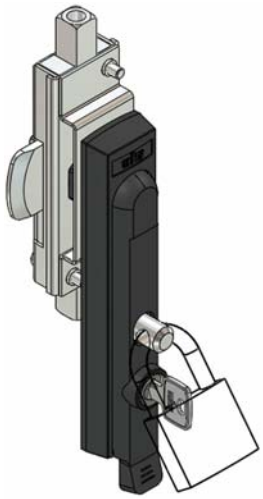

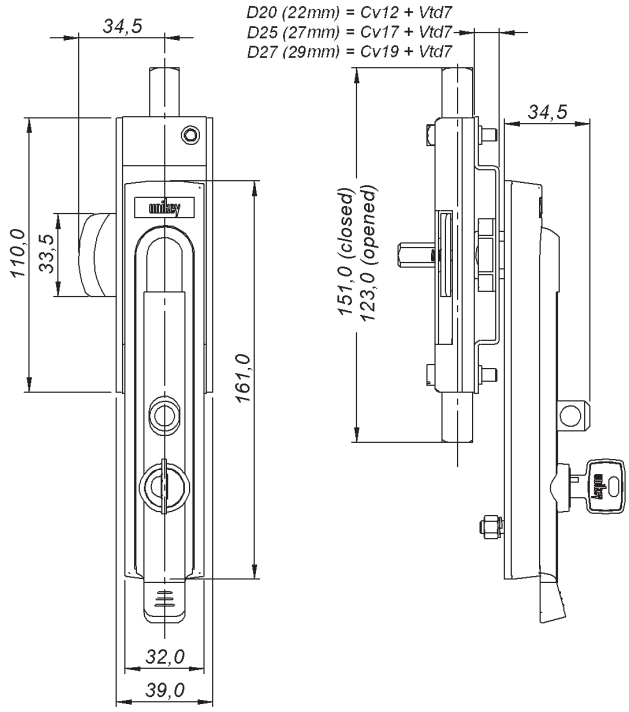

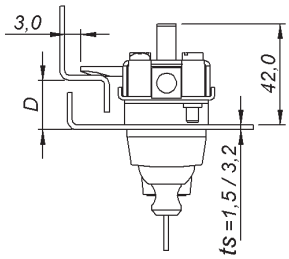

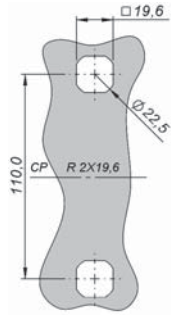

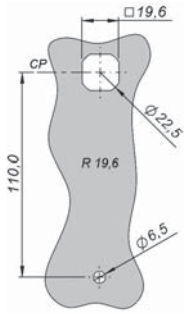

Recorte de fixação
Cut out
Corte de fijación

Cadeado nº 25 a nº 40, não incluso.
Padlock nº 25 to nº 40, not included.
Candado nº 25 a nº 40, no incluído.

YALE YALE YALE		MECANISMO DE TRAVAMENTO – LOCKING MECHANISM – MECANISMO DE TRABA			
		POR VARETAS BY RODS POR VARILLAS		POR VARETAS E LINGUETA BY RODS AND CAM POR VARILLAS Y LENGÜETA	
		D 20	D 25	D 20	D 25
	2p 1s	2.217.53Y.020	2.217.53Y.025	2.217.53Y.120	2.217.53Y.125
	2p Vs	2.217.D3Y.020	2.217.D3Y.025	2.217.D3Y.120	2.217.D3Y.125
ts	Max	3,2 mm		3,2 mm	

Códigos para abertura de porta à direita – Codes for right door opening – Códigos para apertura de puerta a derecha.

FM1x50EC-RT-PCH

fechos modular
modular latches
cierres modular

1x50

unikey

frontal curto – short front – frontal corto

chaves – keys – llaves

Construção
Corpo em poliamida 6 preta. Inserto em zamac cromado ou epóxi preto. Travamento em zamac zincado (por varetas e por varetas e lingueta) ou poliamida 6 preta (por lingueta). Lingueta LL45 e vareta em aço 1020 zincado.

Acessórios Opcionais
Consulte a página 29, 32 a 34, 213 e 214.

Construction
Housing built in black polyamide 6. Insert built in chromed or black epoxi zamac. Locking built in zinc zamac (by rods and by rods and cam) or black polyamide 6 (by cam). Cam LL45 and rods built in 1020 steel zinc.

Optional Accessories
Refer to page 29, 32 to 34, 213 and 214.

Construcción
Carcasa en poliamida 6 negra. Inserto en zamac cromado o epoxi negro. Traba en zamac cincado (por varillas y por varillas y lengüeta) o poliamida 6 negra (por lengüeta). Lengüeta LL45 y varilla en acero 1020 cincado.

Accesorios Opcionales
Consulte la página 29, 32 a 34, 213 y 214.

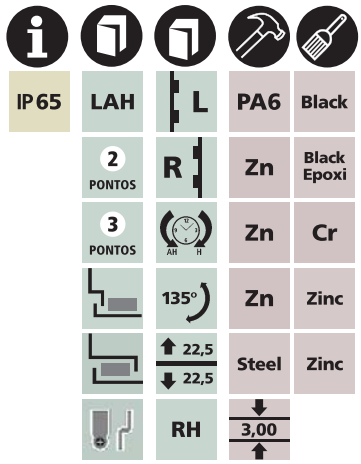

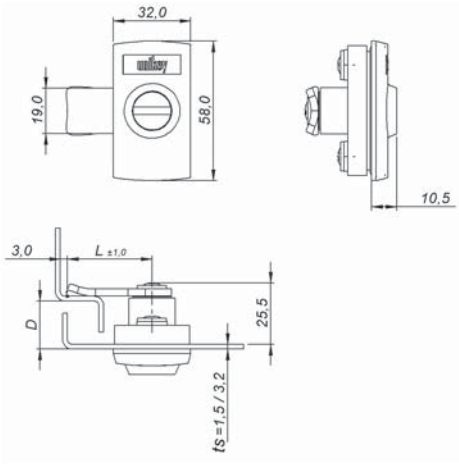

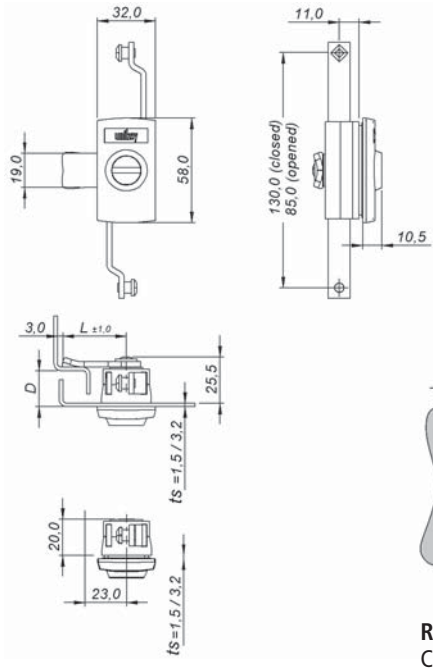

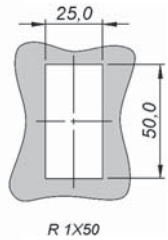

Recorte de fixação
Cut out
Corte de fijación

INSERTO INSERT INSERTO		MECANISMO DE TRAVAMENTO – LOCKING MECHANISM – MECANISMO DE TRABA					
		POR LINGUETA BY CAM POR LENGÜETA		POR VARETAS BY RODS POR VARILLAS		POR VARETAS E LINGUETA BY RODS AND CAM POR VARILLAS Y LENGÜETA	
		CROMADO CHROMED CROMADO	PRETO BLACK NEGRO	CROMADO CHROMED CROMADO	PRETO BLACK NEGRO	CROMADO CHROMED CROMADO	PRETO BLACK NEGRO
		D 25		D 25		D 25	
	FE-2,0	310.131.125	310.132.125	310.131.400	310.132.400	310.131.225	310.132.225
	UN-D3	310.731.125	310.732.125	310.731.400	310.732.400	310.731.225	310.732.225
	QD-8,0	310.331.125	310.332.125	310.331.400	310.332.400	310.331.225	310.332.225
	TR-8,0	310.431.125	310.432.125	310.431.400	310.432.400	310.431.225	310.432.225
	SE-11	310.831.125	310.832.125	310.831.400	310.832.400	310.831.225	310.832.225
	CW-11	310.K31.125	310.K32.125	310.K31.400	310.K32.400	310.K31.225	310.K32.225
ts	Max	3,2 mm		3,2 mm		3,2 mm	
L = 45		310.131.125		L ≠ 45	310.131.t25		L = 35 t = 6

Códigos para abertura de porta à direita – Codes for right door opening – Códigos para apertura de puerta a derecha.

frontal curto – short front – frontal corto

maçaneta curta – short knob – manija corta

Construção
Corpo em poliamida 6 preta. Maçaneta em zamac cromado ou epóxi preto. Travamento em zamac zincado (por varetas e por varetas e lingueta) ou poliamida 6 preta (por lingueta). Lingueta LL45 e vareta em aço 1020 zincado.

Acessórios Opcionais
Consulte a página 32 a 34, 213 e 214.

Construction
Housing built in black polyamide 6. Knob built in chromed or black epoxi zamac. Locking built in zinc zamac (by rods and by rods and cam) or black polyamide 6 (by cam). Cam LL45 and rods built in 1020 steel zinc.

Optional Accessories
Refer to page 32 to 34, 213 and 214.

Construcción
Carcasa en poliamida 6 negra. Manija en zamac cromado o epoxi negro. Traba en zamac cincado (por varillas y por varillas y lengüeta) o poliamida 6 negra (por lengüeta). Lengüeta LL45 y varilla en acero 1020 cincado.

Accesorios Opcionales
Consulte la página 32 a 34, 213 y 214.

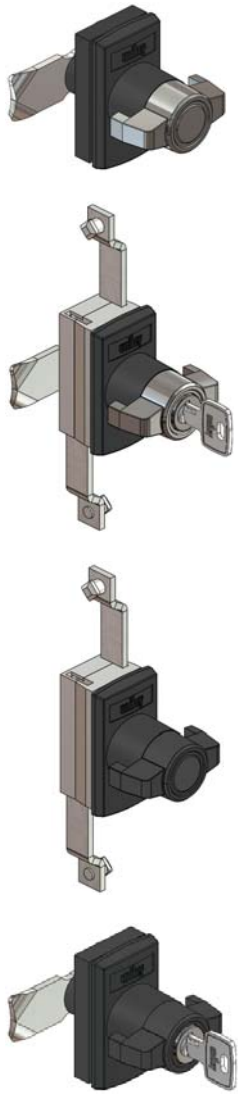

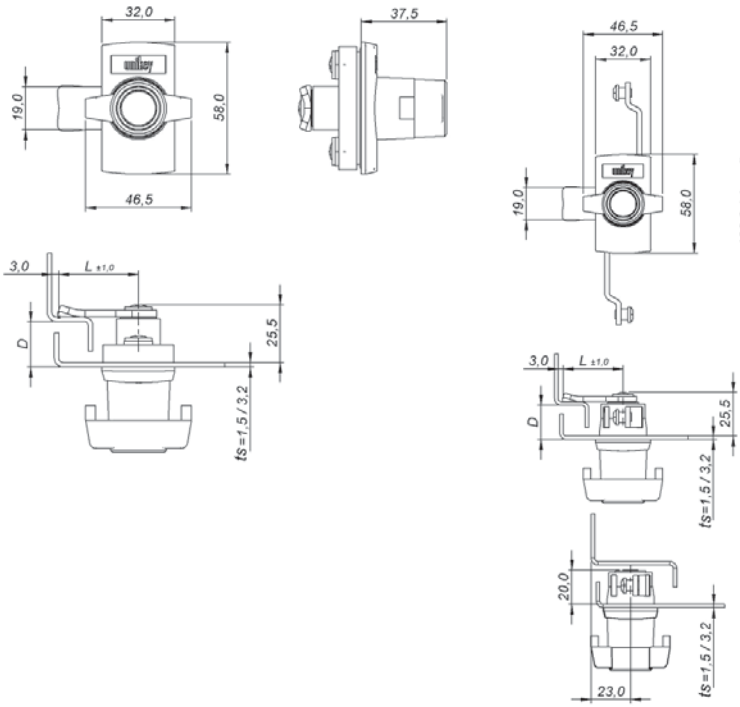

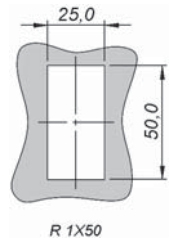

Recorte de fixação
Cut out
Corte de fijación

MAÇANETA KNOB MANIJA		**MECANISMO DE TRAVAMENTO** – LOCKING MECHANISM – MECANISMO DE TRABA					
		POR LINGUETA BY CAM POR LENGÜETA		**POR VARETAS** BY RODS POR VARILLAS		**POR VARETAS E LINGUETA** BY RODS AND CAM POR VARILLAS Y LENGÜETA	
		CROMADO CHROMED CROMADO	**PRETO** BLACK NEGRO	**CROMADO** CHROMED CROMADO	**PRETO** BLACK NEGRO	**CROMADO** CHROMED CROMADO	**PRETO** BLACK NEGRO
		D 25		**D 25**		**D 25**	
	BD	313.031.125	313.032.125	313.031.400	313.032.400	313.031.225	313.032.225
	2p 1s	313.531.125	313.532.125	313.531.400	313.532.400	313.531.225	313.532.225
	2p Vs	313.D31.125	313.D32.125	313.D31.400	313.D32.400	313.D31.225	313.D32.225
ts	**Max**	3,2 mm		3,2 mm		3,2 mm	
L = 45		313.031.125		**L ≠ 45**	313.031.t25		**L = 35 t = 6**

Códigos para abertura de porta à direita – Codes for right door opening – Códigos para apertura de puerta a derecha.

FM1x50EC-RT-PMA

fechos modular
modular latches
cierres modular

1x50

unikey

frontal curto – short front – frontal corto

maçaneta T – T handle – manija T

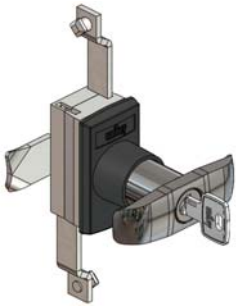

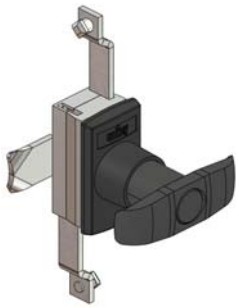

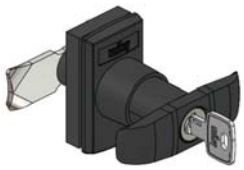

Construção
Corpo em poliamida 6 preta. Maçaneta em zamac cromado ou epóxi preto. Travamento em zamac zincado (por varetas e por varetas e lingueta) ou poliamida 6 preta (por lingueta). Lingueta LL45 e vareta em aço 1020 zincado.

Acessórios Opcionais
Consulte a página 32 a 34, 213 e 214.

Construction
Housing built in black polyamide 6. Handle built in chromed or black epoxi zamac. Locking built in zinc zamac (by rods and by rods and cam) or black polyamide 6 (by cam). Cam LL45 and rods built in 1020 steel zinc.

Optional Accessories
Refer to page 32 to 34, 213 and 214.

Construcción
Carcasa en poliamida 6 negra. Manija en zamac cromado o epoxi negro. Traba en zamac cincado (por varillas y por varillas y lengüeta) o poliamida 6 negra (por lengüeta). Lengüeta LL45 y varilla en acero 1020 cincado.

Accesorios Opcionales
Consulte la página 32 a 34, 213 y 214.

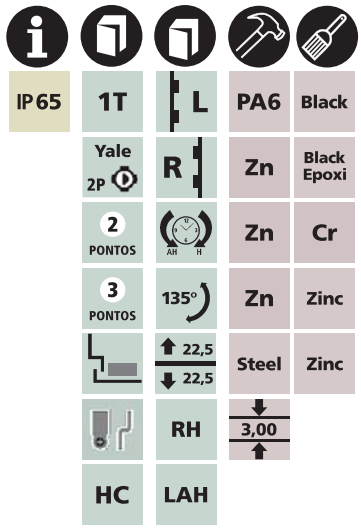

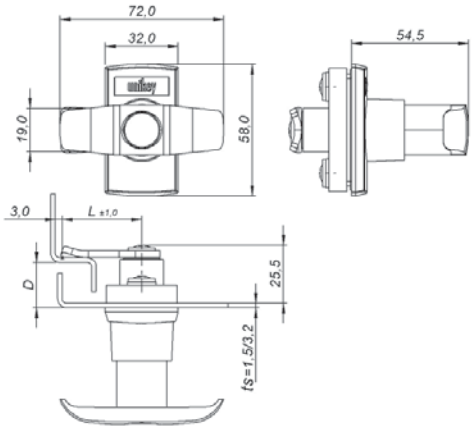

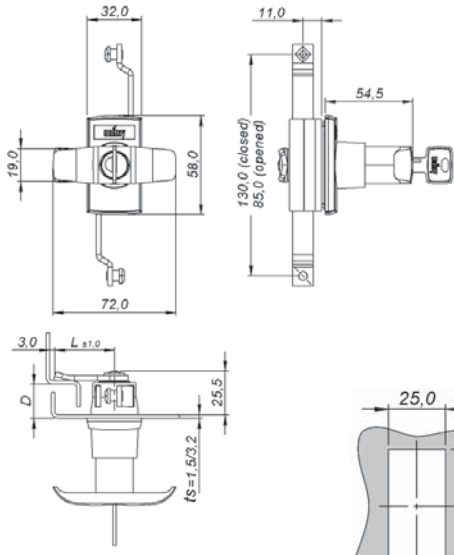

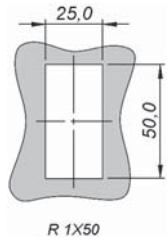

Recorte de fixação
Cut out
Corte de fijación

MAÇANETA HANDLE MANIJA		MECANISMO DE TRAVAMENTO – LOCKING MECHANISM – MECANISMO DE TRABA					
		POR LINGUETA BY CAM POR LENGÜETA		POR VARETAS BY RODS POR VARILLAS		POR VARETAS E LINGUETA BY RODS AND CAM POR VARILLAS Y LENGÜETA	
		CROMADO CHROMED CROMADO	PRETO BLACK NEGRO	CROMADO CHROMED CROMADO	PRETO BLACK NEGRO	CROMADO CHROMED CROMADO	PRETO BLACK NEGRO
		D 25		D 25		D 25	
	BD	311.031.125	311.032.125	311.031.400	311.032.400	311.031.225	311.032.225
	2p 1s	311.531.125	311.532.125	311.531.400	311.532.400	311.531.225	311.532.225
	2p Vs	311.D31.125	311.D32.125	311.D31.400	311.D32.400	311.D31.225	311.D32.225
ts	Max	3,2 mm		3,2 mm		3,2 mm	
L = 45		311.031.125		L ≠ 45	311.031.t25		L = 35 t = 6

Códigos para abertura de porta à direita – Codes for right door opening – Códigos para apertura de puerta a derecha.

frontal curto – short front – frontal corto

maçaneta L – L handle – manija L

Construção
Corpo em poliamida 6 preta. Maçaneta em zamac cromado ou epóxi preto. Travamento em zamac zincado (por varetas e por varetas e lingueta) ou poliamida 6 preta (por lingueta). Lingueta LL45 e vareta em aço 1020 zincado.

Acessórios Opcionais
Consulte a página 32 a 34, 213 e 214.

Construction
Housing built in black polyamide 6. Handle built in chromed or black epoxi zamac. Locking built in zinc zamac (by rods and by rods and cam) or black polyamide 6 (by cam). Cam LL45 and rods built in 1020 steel zinc.

Optional Accessories
Refer to page 32 to 34, 213 and 214.

Construcción
Carcasa en poliamida 6 negra. Manija en zamac cromado o epoxi negro. Traba en zamac cincado (por varillas y por varillas y lengüeta) o poliamida 6 negra (por lengüeta). Lengüeta LL45 y varilla en acero 1020 cincado.

Accesorios Opcionales
Consulte la página 32 a 34, 213 y 214.

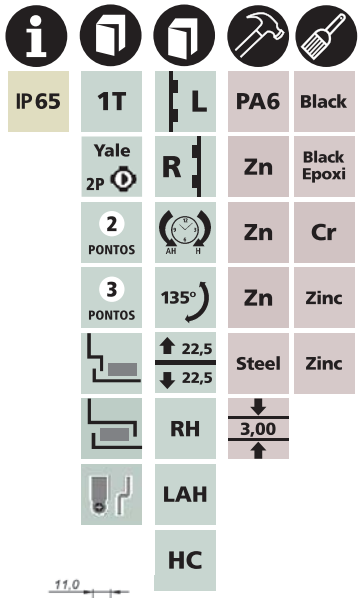

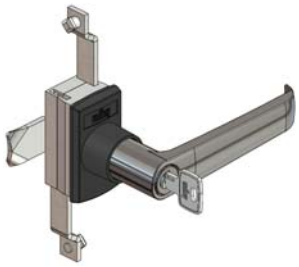

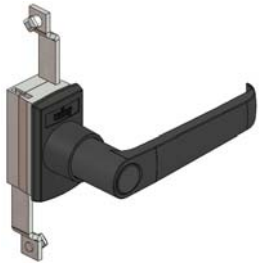

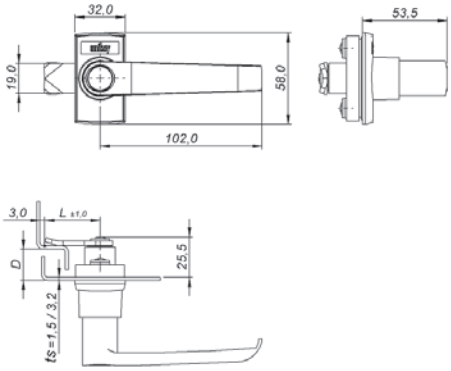

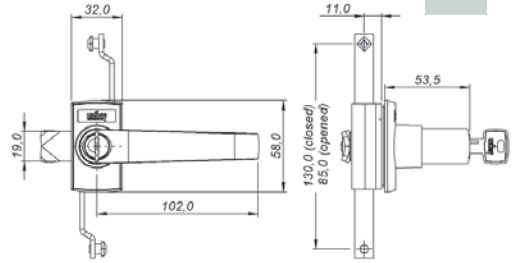

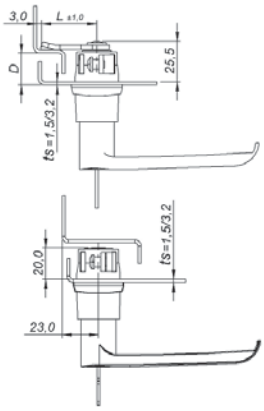

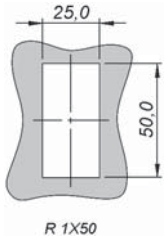

Recorte de fixação
Cut out
Corte de fijación

MAÇANETA HANDLE MANIJA		MECANISMO DE TRAVAMENTO – LOCKING MECHANISM – MECANISMO DE TRABA					
		POR LINGUETA BY CAM POR LENGÜETA		POR VARETAS BY RODS POR VARILLAS		POR VARETAS E LINGUETA BY RODS AND CAM POR VARILLAS Y LENGÜETA	
		CROMADO CHROMED CROMADO	PRETO BLACK NEGRO	CROMADO CHROMED CROMADO	PRETO BLACK NEGRO	CROMADO CHROMED CROMADO	PRETO BLACK NEGRO
		D 25		D 25		D 25	
	BD	312.031.125	312.032.125	312.031.400	312.032.400	312.031.225	312.032.225
	2p 1s	312.531.125	312.532.125	312.531.400	312.532.400	312.531.225	312.532.225
	2p Vs	312.D31.125	312.D32.125	312.D31.400	312.D32.400	312.D31.225	312.D32.225
ts	Max	3,2 mm		3,2 mm		3,2 mm	
L = 45		312.031.125		L ≠ 45	312.031.t25		L = 35 t = 6

Códigos para abertura de porta à direita – Codes for right door opening – Códigos para apertura de puerta a derecha.

FM2x50EL-RT-PCH

fechos modular
modular latches
cierres modular

2x50

unikey

frontal longo – long front – frontal largo

chaves – keys – llaves

Construção
Corpo em poliamida 6 preta. Inserto em zamac cromado ou epóxi preto. Travamento em zamac zincado (por varetas e por varetas e lingueta) ou poliamida 6 preta (por lingueta). Lingueta LL45 e vareta em aço 1020 zincado.

Acessórios Opcionais
Consulte a página 29, 32 a 34, 213 e 214.

Construction
Housing built in black polyamide 6. Insert built in chromed or black epoxi zamac. Locking built in zinc zamac (by rods and by rods and cam) or black polyamide 6 (by cam). Cam LL45 and rods built in 1020 steel zinc.

Optional Accessories
Refer to page 29, 32 to 34, 213 and 214.

Construcción
Carcasa en poliamida 6 negra. Inserto en zamac cromado o epoxi negro. Traba en zamac cincado (por varillas y por varillas y lengüeta) o poliamida 6 negra (por lengüeta). Lengüeta LL45 y varilla en acero 1020 cincado.

Accesorios Opcionales
Consulte la página 29, 32 a 34, 213 y 214.

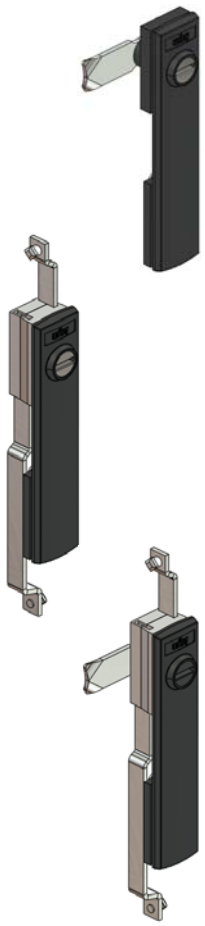

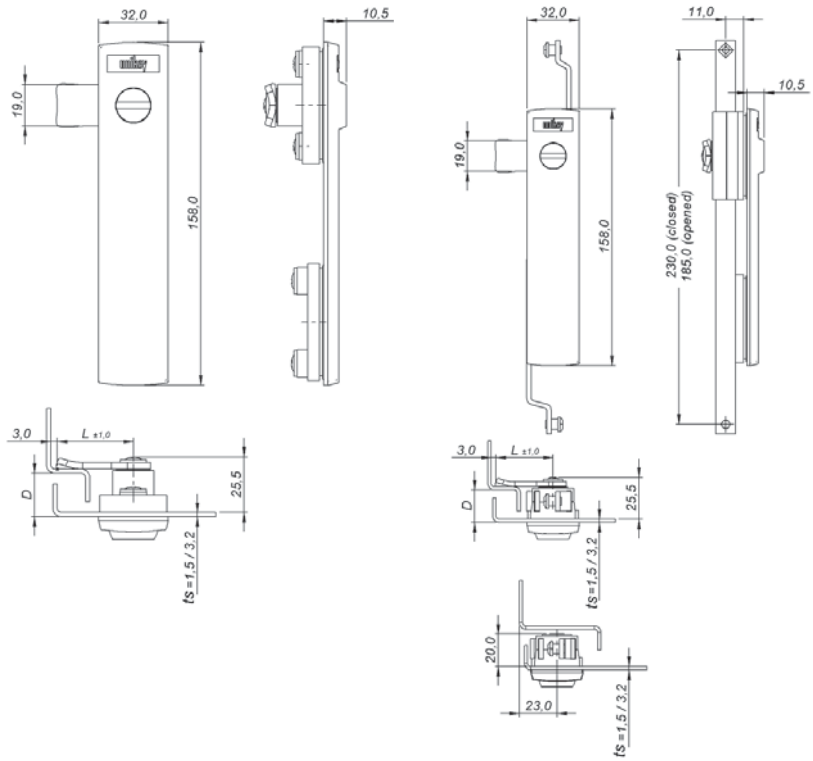

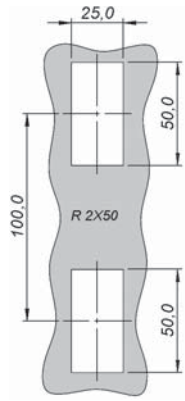

Recorte de fixação
Cut out
Corte de fijación

		MECANISMO DE TRAVAMENTO – LOCKING MECHANISM – MECANISMO DE TRABA					
INSERTO INSERT INSERTO		POR LINGUETA BY CAM POR LENGÜETA		POR VARETAS BY RODS POR VARILLAS		POR VARETAS E LINGUETA BY RODS AND CAM POR VARILLAS Y LENGÜETA	
		CROMADO CHROMED CROMADO	PRETO BLACK NEGRO	CROMADO CHROMED CROMADO	PRETO BLACK NEGRO	CROMADO CHROMED CROMADO	PRETO BLACK NEGRO
		D 25		D 25		D 25	
	FE-2,0	320.131.125	320.132.125	320.131.500	320.132.500	320.131.325	320.132.325
	UN-D3	320.731.125	320.732.125	320.731.500	320.732.500	320.731.325	320.732.325
	QD-8,0	320.331.125	320.332.125	320.331.500	320.332.500	320.331.325	320.332.325
	TR-8,0	320.431.125	320.432.125	320.431.500	320.432.500	320.431.325	320.432.325
	SE-11	320.831.125	320.832.125	320.831.500	320.832.500	320.831.325	320.832.325
	CW-11	320.K31.125	320.K32.125	320.K31.500	320.K32.500	320.K31.325	320.K32.325
ts	Max	3,2 mm		3,2 mm		3,2 mm	
L = 45		320.131.125		L ≠ 45	320.131.t25		L = 35 t = 6

Códigos para abertura de porta à direita – Codes for right door opening – Códigos para apertura de puerta a derecha.

fechos modular
modular latches
cierres modular

2x50

unikey

frontal longo – long front – frontal largo

maçaneta curta – short knob – manija corta

Construção
Corpo em poliamida 6 preta. Maçaneta em zamac cromado ou epóxi preto. Travamento em zamac zincado (por varetas e por varetas e lingueta) ou poliamida 6 preta (por lingueta). Lingueta LL45 e vareta em aço 1020 zincado.

Acessórios Opcionais
Consulte a página 32 a 34, 213 e 214.

Construction
Housing built in black polyamide 6. Knob built in chromed or black epoxi zamac. Locking built in zinc zamac (by rods and by rods and cam) or black polyamide 6 (by cam). Cam LL45 and rods built in 1020 steel zinc.

Optional Accessories
Refer to page 32 to 34, 213 and 214.

Construcción
Carcasa en poliamida 6 negra. Manija en zamac cromado o epoxi negro. Traba en zamac cincado (por varillas y por varillas y lengüeta) o poliamida 6 negra (por lengüeta). Lengüeta LL45 y varilla en acero 1020 cincado.

Accesorios Opcionales
Consulte la página 32 a 34, 213 y 214.

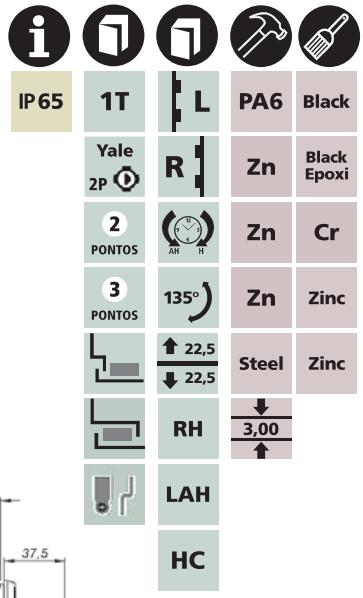

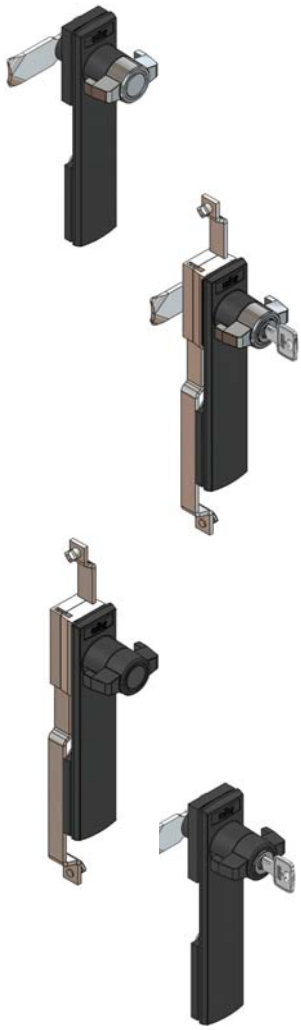

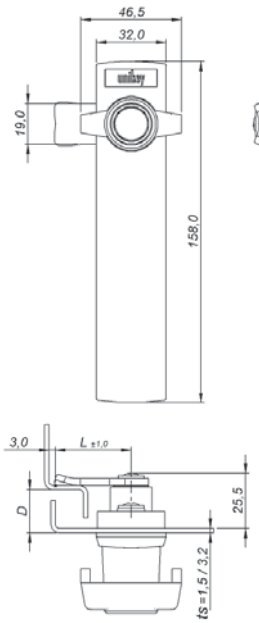

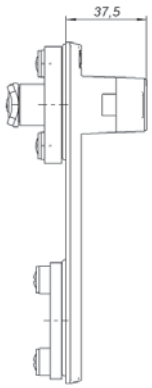

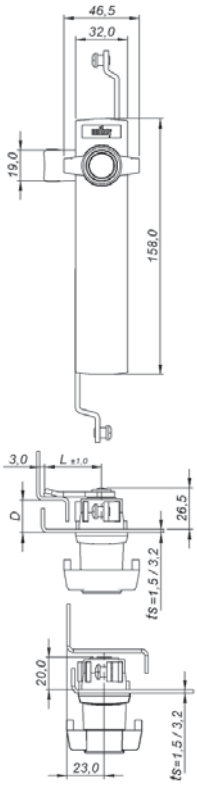

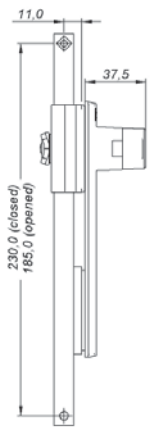

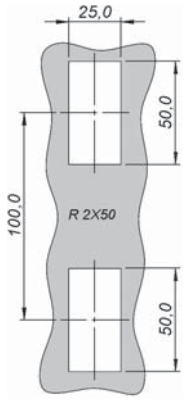

Recorte de fixação
Cut out
Corte de fijación

MAÇANETA KNOB MANIJA		MECANISMO DE TRAVAMENTO – LOCKING MECHANISM – MECANISMO DE TRABA					
		POR LINGUETA BY CAM POR LENGÜETA		POR VARETAS BY RODS POR VARILLAS		POR VARETAS E LINGUETA BY RODS AND CAM POR VARILLAS Y LENGÜETA	
		CROMADO CHROMED CROMADO	PRETO BLACK NEGRO	CROMADO CHROMED CROMADO	PRETO BLACK NEGRO	CROMADO CHROMED CROMADO	PRETO BLACK NEGRO
		D 25		D 25		D 25	
	BD	323.031.125	323.032.125	323.031.500	323.032.500	323.031.325	323.032.325
	2p 1s	323.531.125	323.532.125	323.531.500	323.532.500	323.531.325	323.532.325
	2p Vs	323.D31.125	323.D32.125	323.D31.500	323.D32.500	323.D31.325	323.D32.325
ts	Max	3,2 mm		3,2 mm		3,2 mm	
L = 45		323.031.125		L ≠ 45	323.031.t25		L = 35 t = 6

Códigos para abertura de porta à direita – Codes for right door opening – Códigos para apertura de puerta a derecha.

FM2x50EL-RT-PMA

fechos modular
modular latches
cierres modular

2x50

unikey

frontal longo – long front – frontal largo

maçaneta T – T handle – manija T

Construção
Corpo em poliamida 6 preta. Maçaneta em zamac cromado ou epóxi preto. Travamento em zamac zincado (por varetas e por varetas e lingueta) ou poliamida 6 preta (por lingueta). Lingueta LL45 e vareta em aço 1020 zincado.

Acessórios Opcionais
Consulte a página 32 a 34, 213 e 214.

Construction
Housing built in black polyamide 6. Handle built in chromed or black epoxi zamac. Locking built in zinc zamac (by rods and by rods and cam) or black polyamide 6 (by cam). Cam LL45 and rods built in 1020 steel zinc.

Optional Accessories
Refer to page 32 to 34, 213 and 214.

Construcción
Carcasa en poliamida 6 negra. Manija en zamac cromado o epoxi negro. Traba en zamac cincado (por varillas y por varillas y lengüeta) o poliamida 6 negra (por lengüeta). Lengüeta LL45 y varilla en acero 1020 cincado.

Accesorios Opcionales
Consulte la página 32 a 34, 213 y 214.

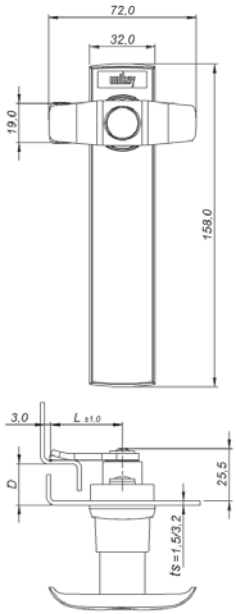

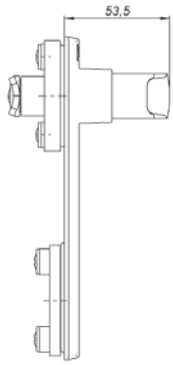

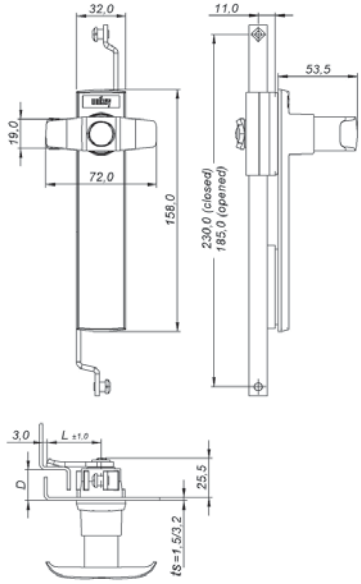

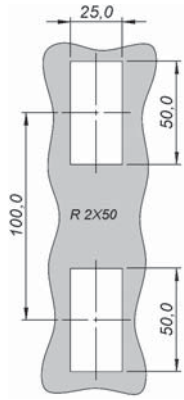

Recorte de fixação
Cut out
Corte de fijación

MAÇANETA HANDLE MANIJA		MECANISMO DE TRAVAMENTO – LOCKING MECHANISM – MECANISMO DE TRABA					
		POR LINGUETA BY CAM POR LENGÜETA		POR VARETAS BY RODS POR VARILLAS		POR VARETAS E LINGUETA BY RODS AND CAM POR VARILLAS Y LENGÜETA	
		CROMADO CHROMED CROMADO	PRETO BLACK NEGRO	CROMADO CHROMED CROMADO	PRETO BLACK NEGRO	CROMADO CHROMED CROMADO	PRETO BLACK NEGRO
		D 25		D 25		D 25	
	BD	321.031.125	321.032.125	321.031.500	321.032.500	321.031.325	321.032.325
	2p 1s	321.531.125	321.532.125	321.531.500	321.532.500	321.531.325	321.532.325
	2p Vs	321.D31.125	321.D32.125	321.D31.500	321.D32.500	321.D31.325	321.D32.325
ts	Max	3,2 mm		3,2 mm		3,2 mm	
L = 45		321.031.125		L ≠ 45	321.031.t25		L = 35 t = 6

Códigos para abertura de porta à direita – Codes for right door opening – Códigos para apertura de puerta a derecha.

frontal longo – long front – frontal largo

maçaneta L – L handle – manija L

Construção
Corpo em poliamida 6 preta. Maçaneta em zamac cromado ou epóxi preto. Travamento em zamac zincado (por varetas e por varetas e lingueta) ou poliamida 6 preta (por lingueta). Lingueta LL45 e vareta em aço 1020 zincado.

Acessórios Opcionais
Consulte a página 32 a 34, 213 e 214.

Construction
Housing built in black polyamide 6. Handle built in chromed or black epoxi zamac. Locking built in zinc zamac (by rods and by rods and cam) or black polyamide 6 (by cam). Cam LL45 and rods built in 1020 steel zinc.

Optional Accessories
Refer to page 32 to 34, 213 and 214.

Construcción
Carcasa en poliamida 6 negra. Manija en zamac cromado o epoxi negro. Traba en zamac cincado (por varillas y por varillas y lengüeta) o poliamida 6 negra (por lengüeta). Lengüeta LL45 y varilla en acero 1020 cincado.

Accesorios Opcionales
Consulte la página 32 a 34, 213 y 214.

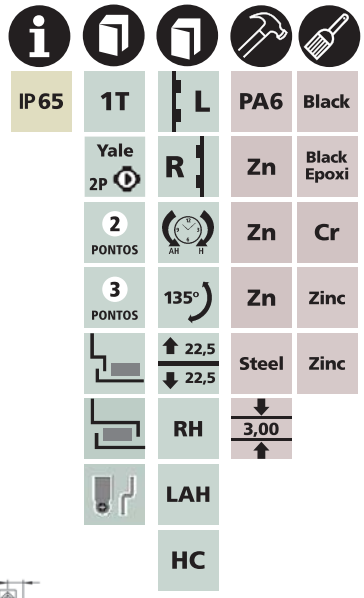

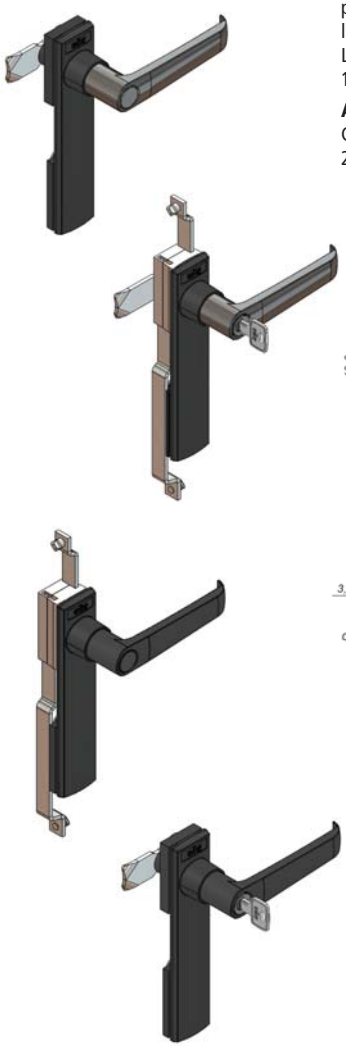

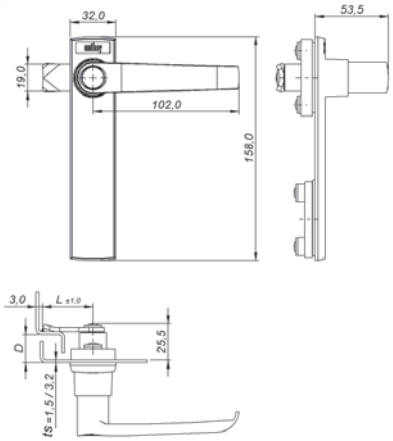

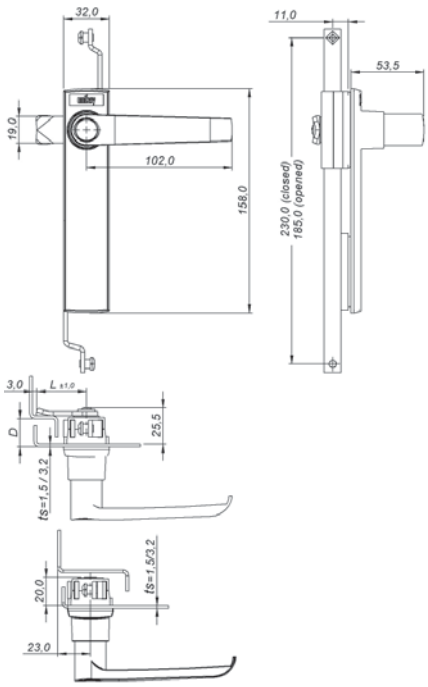

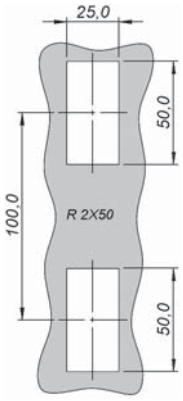

Recorte de fixação
Cut out
Corte de fijación

MAÇANETA HANDLE MANIJA		MECANISMO DE TRAVAMENTO – LOCKING MECHANISM – MECANISMO DE TRABA					
		POR LINGUETA BY CAM POR LENGÜETA		POR VARETAS BY RODS POR VARILLAS		POR VARETAS E LINGUETA BY RODS AND CAM POR VARILLAS Y LENGÜETA	
		CROMADO CHROMED CROMADO	PRETO BLACK NEGRO	CROMADO CHROMED CROMADO	PRETO BLACK NEGRO	CROMADO CHROMED CROMADO	PRETO BLACK NEGRO
		D 25		D 25		D 25	
	BD	322.031.125	322.032.125	322.031.500	322.032.500	322.031.325	322.032.325
	2p 1s	322.531.125	322.532.125	322.531.500	322.532.500	322.531.325	322.532.325
	2p Vs	322.D31.125	322.D32.125	322.D31.500	322.D32.500	322.D31.325	322.D32.325
ts	Max	3,2 mm		3,2 mm		3,2 mm	
L = 45		322.031.125		L ≠ 45	322.031.t25		L = 35 t = 6

Códigos para abertura de porta à direita – Codes for right door opening – Códigos para apertura de puerta a derecha.

FM2x50EL-RT-PMK

fechos modular
modular latches
cierres modular

2x50

unikey

frontal longo – long front – frontal largo

maçaneta curta trava cadeado – padlock short knob – manija corta traba candado

Construção
Corpo em poliamida 6 preta. Maçaneta em zamac cromado ou epóxi preto. Travamento em zamac zincado (por varetas e por varetas e lingueta) ou poliamida 6 preta (por lingueta). Lingueta LL45 e vareta em aço 1020 zincado.

Acessórios Opcionais
Consulte a página 32 a 34, 213 e 214.

Construction
Housing built in black polyamide 6. Knob built in chromed or black epoxi zamac. Locking built in zinc zamac (by rods and by rods and cam) or black polyamide 6 (by cam). Cam LL45 and rods built in 1020 steel zinc.

Optional Accessories
Refer to page 32 to 34, 213 and 214.

Construcción
Carcasa en poliamida 6 negra. Manija en zamac cromado o epoxi negro. Traba en zamac cincado (por varillas y por varillas y lengüeta) o poliamida 6 negra (por lengüeta). Lengüeta LL45 y varilla en acero 1020 cincado.

Accesorios Opcionales
Consulte la página 32 a 34, 213 y 214.

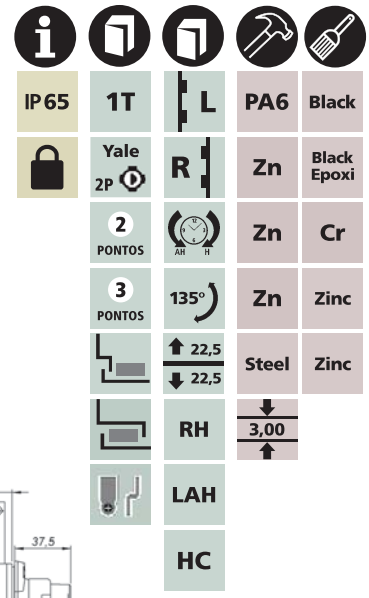

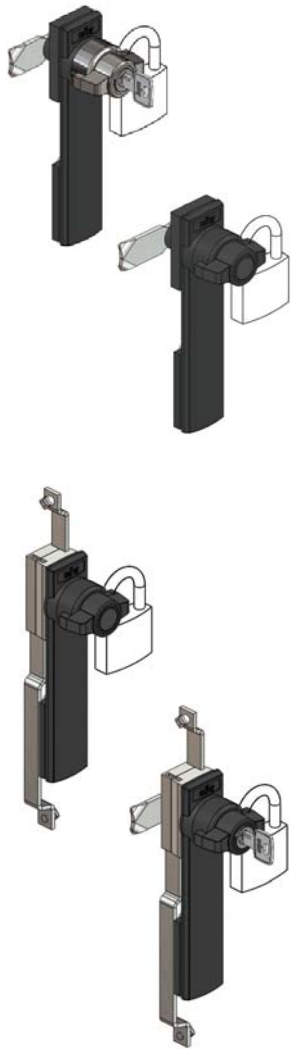

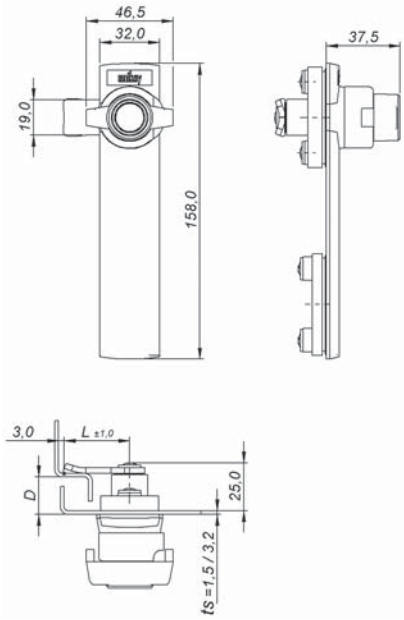

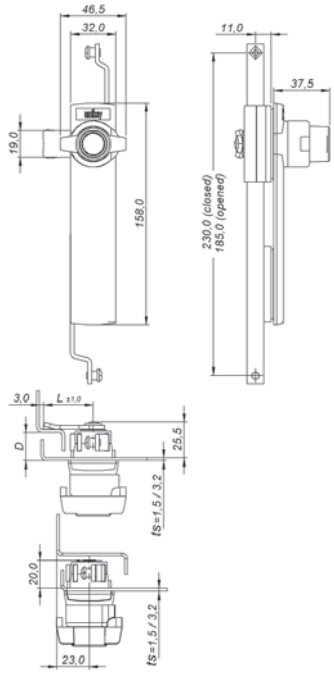

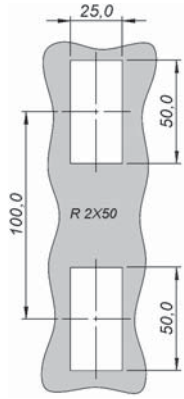

Cadeado nº 25 a nº 30, não incluso.
Padlock nº 25 to nº 30, not included.
Candado nº 25 a nº 30, no incluído.

Recorte de fixação
Cut out
Corte de fijación

MAÇANETA KNOB MANIJA		MECANISMO DE TRAVAMENTO – LOCKING MECHANISM – MECANISMO DE TRABA					
		POR LINGUETA BY CAM POR LENGÜETA		POR VARETAS BY RODS POR VARILLAS		POR VARETAS E LINGUETA BY RODS AND CAM POR VARILLAS Y LENGÜETA	
		CROMADO CHROMED CROMADO	PRETO BLACK NEGRO	CROMADO CHROMED CROMADO	PRETO BLACK NEGRO	CROMADO CHROMED CROMADO	PRETO BLACK NEGRO
		D 25		D 25		D 25	
	BD	32A.031.125	32A.032.125	32A.031.500	32A.032.500	32A.031.325	32A.032.325
	2p 1s	32A.531.125	32A.532.125	32A.531.500	32A.532.500	32A.531.325	32A.532.325
	2p Vs	32A.D31.125	32A.D32.125	32A.D31.500	32A.D32.500	32A.D31.325	32A.D32.325
ts	Max	3,2 mm		3,2 mm		3,2 mm	
L = 45		32A.031.125		L ≠ 45	32A.031.t25		L = 35 t = 6

Códigos para abertura de porta à direita – Codes for right door opening – Códigos para apertura de puerta a derecha.

frontal longo – long front – frontal largo

maçaneta L trava cadeado – padlock L handle – manija L traba candado

Construção
Corpo em poliamida 6 preta. Maçaneta em zamac cromado ou epóxi preto. Travamento em zamac zincado (por varetas e por varetas e lingueta) ou poliamida 6 preta (por lingueta). Lingueta LL45 e vareta em aço 1020 zincado.

Acessórios Opcionais
Consulte a página 32 a 34, 213 e 214.

Construction
Housing built in black polyamide 6. Handle built in chromed or black epoxi zamac. Locking built in zinc zamac (by rods and by rods and cam) or black polyamide 6 (by cam). Cam LL45 and rods built in 1020 steel zinc.

Optional Accessories
Refer to page 32 to 34, 213 and 214.

Construcción
Carcasa en poliamida 6 negra. Manija en zamac cromado o epoxi negro. Traba en zamac cincado (por varillas y por varillas y lengüeta) o poliamida 6 negra (por lengüeta). Lengüeta LL45 y varilla en acero 1020 cincado.

Accesorios Opcionales
Consulte la página 32 a 34, 213 y 214.

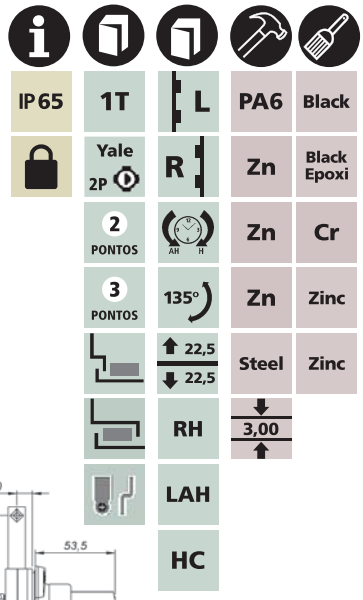

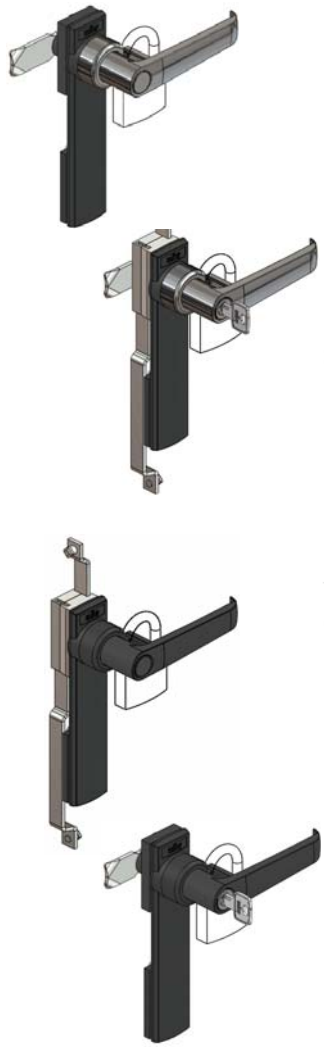

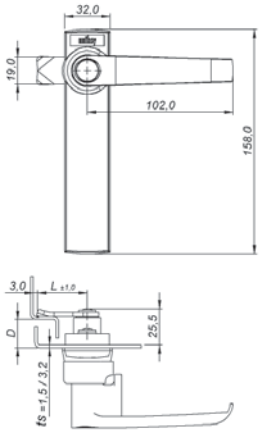

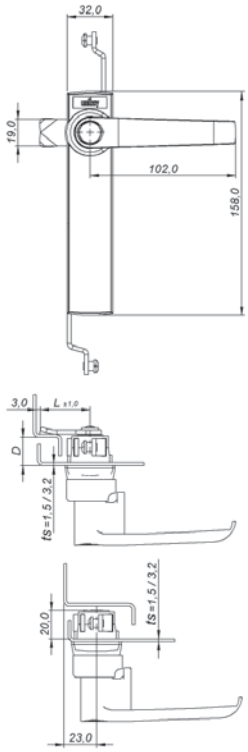

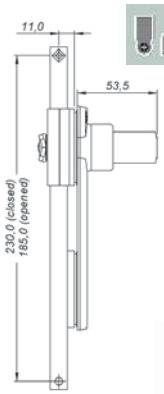

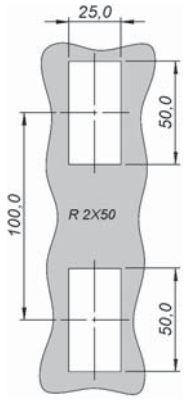

Cadeado nº 25 a nº 30, não incluso.
Padlock nº 25 to nº 30, not included.
Candado nº 25 a nº 30, no incluído.

Recorte de fixação
Cut out
Corte de fijación

MAÇANETA HANDLE MANIJA		MECANISMO DE TRAVAMENTO – LOCKING MECHANISM – MECANISMO DE TRABA					
		POR LINGUETA BY CAM POR LENGÜETA		POR VARETAS BY RODS POR VARILLAS		POR VARETAS E LINGUETA BY RODS AND CAM POR VARILLAS Y LENGÜETA	
		CROMADO CHROMED CROMADO	PRETO BLACK NEGRO	CROMADO CHROMED CROMADO	PRETO BLACK NEGRO	CROMADO CHROMED CROMADO	PRETO BLACK NEGRO
		D 25		D 25		D 25	
	BD	329.031.125	329.032.125	329.031.500	329.032.500	329.031.325	329.032.325
	2p 1s	329.531.125	329.532.125	329.531.500	329.532.500	329.531.325	329.532.325
	2p Vs	329.D31.125	329.D32.125	329.D31.500	329.D32.500	329.D31.325	329.D32.325
ts	Max	3,2 mm		3,2 mm		3,2 mm	
L = 45		329.031.125		L ≠ 45	329.031.t25		L = 35 t = 6

Códigos para abertura de porta à direita – Codes for right door opening – Códigos para apertura de puerta a derecha.

FM2x50EP-EA-PTC

fechos modular
modular latches
cierres modular

2x50

unikey

maçaneta embutida poliamida – polyamide flush swinghandle – manija embutida poliamida

chaves – keys – llaves

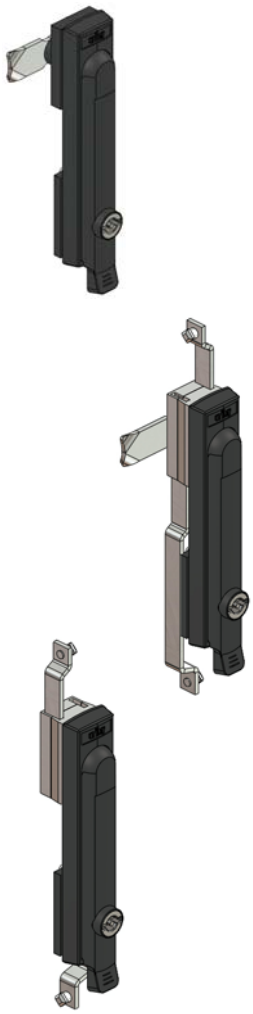

Construção
Corpo e maçaneta em poliamida 6 preta. Inserto em zamac cromado ou epóxi preto. Travamento em zamac zincado (por varetas e por varetas e lingueta) ou poliamida 6 preta (por lingueta). Lingueta LL45 e vareta em aço 1020 zincado.

Acessórios Opcionais
Consulte a página 29, 32 a 34, 213 e 214.

Construction
Housing and handle built in black polyamide 6. Insert built in chromed or black epoxi zamac. Locking built in zinc zamac (by rods and by rods and cam) or black polyamide 6 (by cam). Cam LL45 and rods built in 1020 steel zinc.

Optional Accessories
Refer to page 29, 32 to 34, 213 and 214.

Construcción
Carcasa y manija en poliamida 6 negra. Inserto en zamac cromado o epoxi negro. Traba en zamac cincado (por varillas y por varillas y lengüeta) o poliamida 6 negra (por lengüeta). Lengüeta LL45 y varilla en acero 1020 cincado.

Accesorios Opcionales
Consulte la página 29, 32 a 34, 213 y 214.

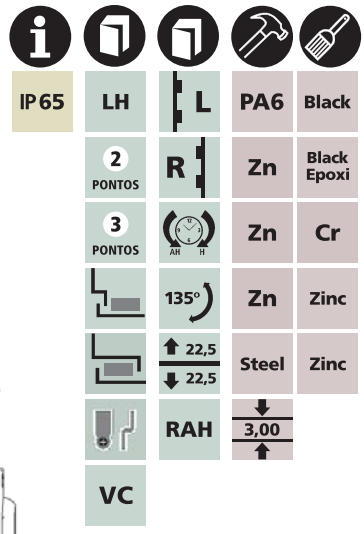

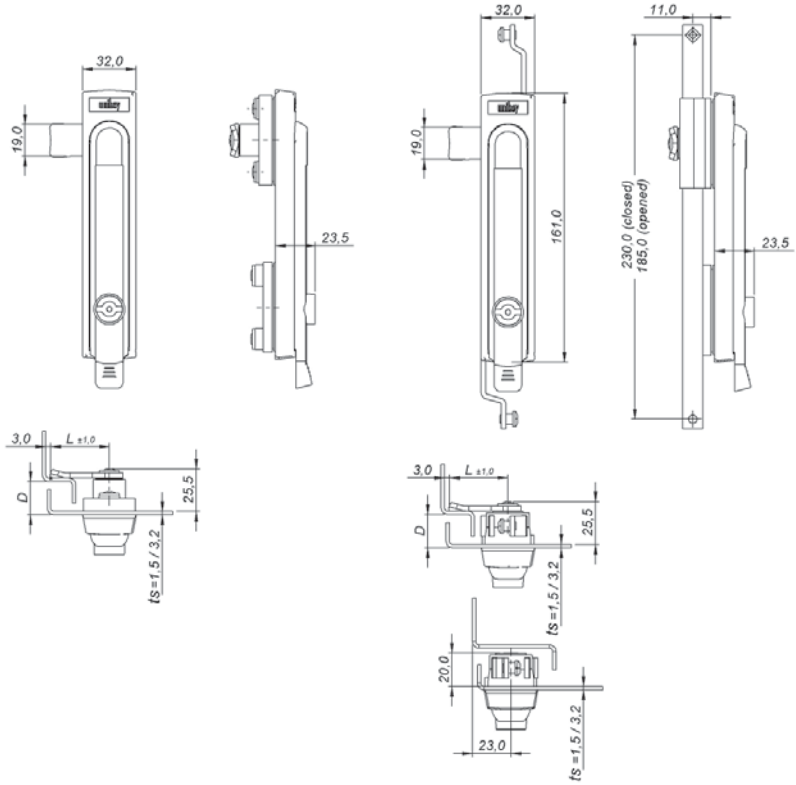

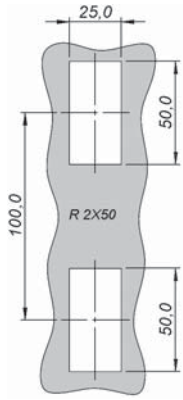

Recorte de fixação
Cut out
Corte de fijación

INSERTO INSERT INSERTO		MECANISMO DE TRAVAMENTO – LOCKING MECHANISM – MECANISMO DE TRABA					
		POR LINGUETA BY CAM POR LENGÜETA		POR VARETAS BY RODS POR VARILLAS		POR VARETAS E LINGUETA BY RODS AND CAM POR VARILLAS Y LENGÜETA	
		CROMADO CHROMED CROMADO	PRETO BLACK NEGRO	CROMADO CHROMED CROMADO	PRETO BLACK NEGRO	CROMADO CHROMED CROMADO	PRETO BLACK NEGRO
		D 25		D 25		D 25	
	FE-2,0	324.131.125	324.132.125	324.131.500	324.132.500	324.131.325	324.132.325
	UN-D3	324.731.125	324.732.125	324.731.500	324.732.500	324.731.325	324.732.325
	QD-8,0	324.331.125	324.332.125	324.331.500	324.332.500	324.331.325	324.332.325
	TR-8,0	324.431.125	324.432.125	324.431.500	324.432.500	324.431.325	324.432.325
	SE-11	324.831.125	324.832.125	324.831.500	324.832.500	324.831.325	324.832.325
	CW-11	324.K31.125	324.K32.125	324.K31.500	324.K32.500	324.K31.325	324.K32.325
ts	Max	3,2 mm		3,2 mm		3,2 mm	
L = 45		324.131.125		L ≠ 45	324.131.t25		L = 35 t = 6

Códigos para abertura de porta à direita – Codes for right door opening – Códigos para apertura de puerta a derecha.

maçaneta embutida poliamida – polyamide flush swinghandle – manija embutida poliamida

yale – yale – yale

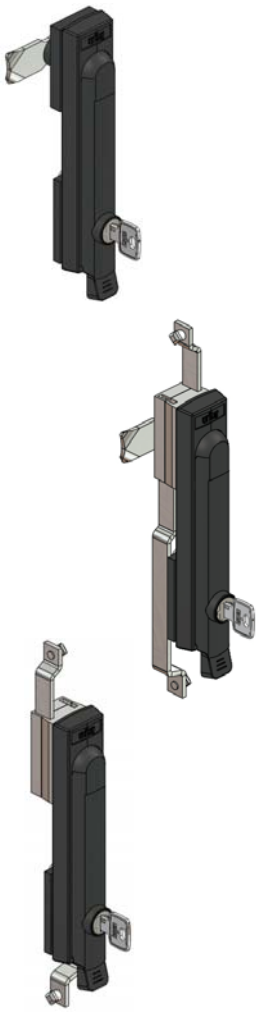

Construção
Corpo e maçaneta em poliamida 6 preta. Travamento em zamac zincado (por varetas e por varetas e lingueta) ou poliamida 6 preta (por lingueta). Lingueta LL45 e vareta em aço 1020 zincado.

Acessórios Opcionais
Consulte a página 32 a 34, 213 e 214.

Construction
Housing and handle built in black polyamide 6. Locking built in zinc zamac (by rods and by rods and cam) or black polyamide 6 (by cam). Cam LL45 and rods built in 1020 steel zinc.

Optional Accessories
Refer to page 32 to 34, 213 and 214.

Construcción
Carcasa y manija en poliamida 6 negra. Traba en zamac cincado (por varillas y por varillas y lengüeta) o poliamida 6 negra (por lengüeta). Lengüeta LL45 y varilla en acero 1020 cincado.

Accesorios Opcionales
Consulte la página 32 a 34, 213 y 214.

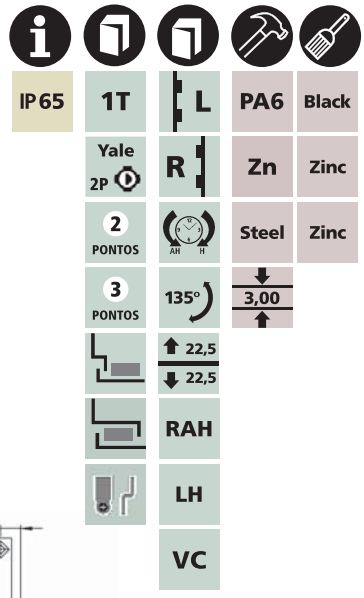

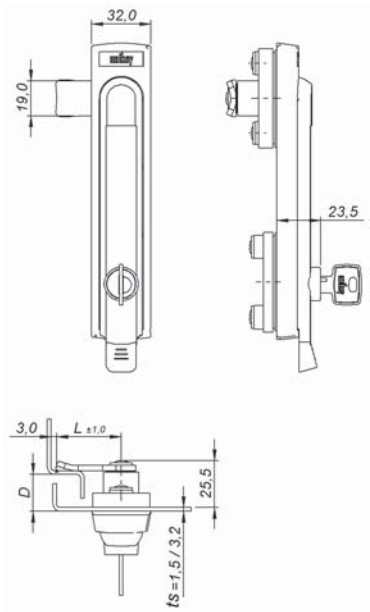

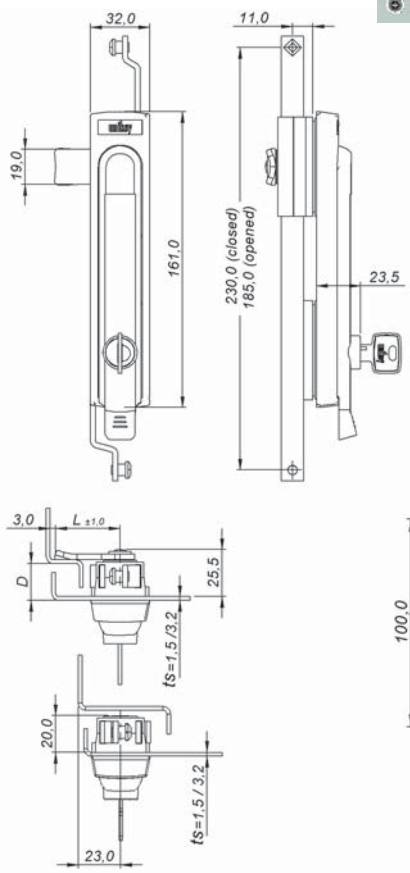

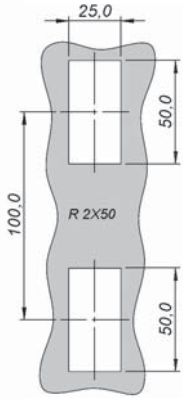

Recorte de fixação
Cut out
Corte de fijación

YALE YALE YALE		MECANISMO DE TRAVAMENTO – LOCKING MECHANISM – MECANISMO DE TRABA			
		POR LINGUETA BY CAM POR LENGÜETA	POR VARETAS BY RODS POR VARILLAS	POR VARETAS E LINGUETA BY RODS AND CAM POR VARILLAS Y LENGÜETA	
		D 25	D 25	D 25	
	2p 1s	324.53Y.125	324.53Y.500	324.53Y.325	
	2p Vs	324.D3Y.125	324.D3Y.500	324.D3Y.325	
ts	Max	3,2 mm	3,2 mm	3,2 mm	
L = 45		324.53Y.125	L ≠ 45	324.53Y.t25	L = 35 t = 6

Códigos para abertura de porta à direita – Codes for right door opening – Códigos para apertura de puerta a derecha.

FM2x50EP-EK-PTC

fechos modular
modular latches
cierres modular

2x50

unikey

maçaneta embutida poliamida – polyamide flush swinghandle – manija embutida poliamida

chaves trava cadeado – padlock keys – llaves traba candado

Construção
Corpo e maçaneta em poliamida 6 preta. Inserto em zamac cromado ou epóxi preto. Travamento em zamac zincado (por varetas e por varetas e lingueta) ou poliamida 6 preta (por lingueta). Lingueta LL45 e vareta em aço 1020 zincado. Pino em aço 1020 zincado, opção em inox sob consulta.

Acessórios Opcionais
Consulte a página 29, 32 a 34, 213 e 214.

Construction
Housing and handle built in black polyamide 6. Insert built in chromed or black epoxi zamac. Locking built in zinc zamac (by rods and by rods and cam) or black polyamide 6 (by cam). Cam LL45 and rods built in 1020 steel zinc. Pin built in 1020 steel zinc, opcional in stainless steel.

Optional Accessories
Refer to page 29, 32 to 34, 213 and 214.

Construcción
Carcasa y manija en poliamida 6 negra. Inserto en zamac cromado o epoxi negro. Traba en zamac cincado (por varillas y por varillas y lengüeta) o poliamida 6 negra (por lengüeta). Lengüeta LL45 y varilla en acero 1020 cincado. Perno en acero 1020 cincado, opción en inoxidable bajo pedido.

Accesorios Opcionales
Consulte la página 29, 32 a 34, 213 y 214.

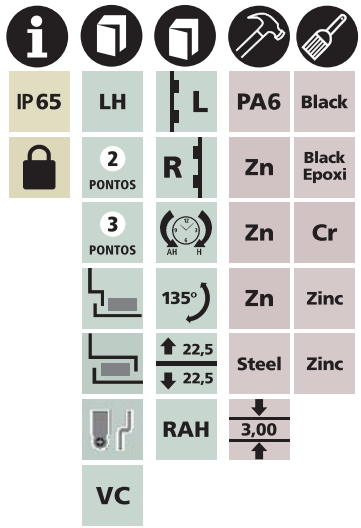

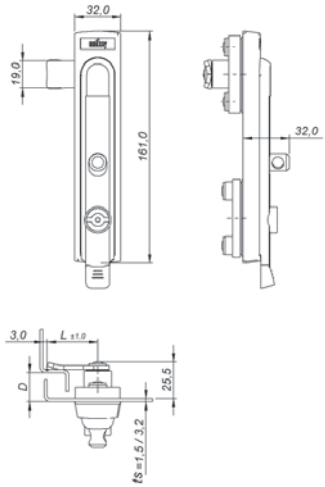

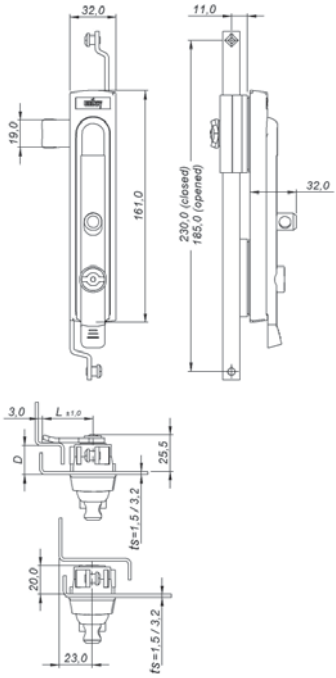

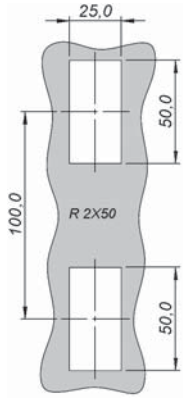

Recorte de fixação
Cut out
Corte de fijación

Cadeado nº 25 a nº 40, não incluso.
Padlock nº 25 to nº 40, not included.
Candado nº 25 a nº 40, no incluído.

INSERTO INSERT INSERTO		MECANISMO DE TRAVAMENTO – LOCKING MECHANISM – MECANISMO DE TRABA					
		POR LINGUETA BY CAM POR LENGÜETA		POR VARETAS BY RODS POR VARILLAS		POR VARETAS E LINGUETA BY RODS AND CAM POR VARILLAS Y LENGÜETA	
		CROMADO CHROMED CROMADO	PRETO BLACK NEGRO	CROMADO CHROMED CROMADO	PRETO BLACK NEGRO	CROMADO CHROMED CROMADO	PRETO BLACK NEGRO
		D 25		D 25		D 25	
	FE-2,0	326.131.125	326.132.125	326.131.500	326.132.500	326.131.325	326.132.325
	UN-D3	326.731.125	326.732.125	326.731.500	326.732.500	326.731.325	326.732.325
	QD-8,0	326.331.125	326.332.125	326.331.500	326.332.500	326.331.325	326.332.325
	TR-8,0	326.431.125	326.432.125	326.431.500	326.432.500	326.431.325	326.432.325
	SE-11	326.831.125	326.832.125	326.831.500	326.832.500	326.831.325	326.832.325
	CW-11	326.K31.125	326.K32.125	326.K31.500	326.K32.500	326.K31.325	326.K32.325
ts	Max	3,2 mm		3,2 mm		3,2 mm	
L = 45		326.131.125		L ≠ 45	326.131.t25		L = 35 t = 6

Códigos para abertura de porta à direita – Codes for right door opening – Códigos para apertura de puerta a derecha.

maçaneta embutida poliamida – polyamide flush swinghandle – manija embutida poliamida

yale trava cadeado – padlock yale – yale traba candado

Construção
Corpo e maçaneta em poliamida 6 preta. Travamento em zamac zincado (por varetas e por varetas e lingueta) ou poliamida 6 preta (por lingueta). Lingueta LL45 e vareta em aço 1020 zincado. Pino em aço 1020 zincado, opção em inox sob consulta.

Acessórios Opcionais
Consulte a página 32 a 34, 213 e 214.

Construction
Housing and handle built in black polyamide 6. Locking built in zinc zamac (by rods and by rods and cam) or black polyamide 6 (by cam). Cam LL45 and rods built in 1020 steel zinc. Pin built in 1020 steel zinc, opcional in stainless steel.

Optional Accessories
Refer to page 32 to 34, 213 and 214.

Construcción
Carcasa y manija en poliamida 6 negra. Traba en zamac cincado (por varillas y por varillas y lengüeta) o poliamida 6 negra (por lengüeta). Lengüeta LL45 y varilla en acero 1020 cincado. Perno en acero 1020 cincado, opción en inoxidable bajo pedido.

Accesorios Opcionales
Consulte la página 32 a 34, 213 y 214.

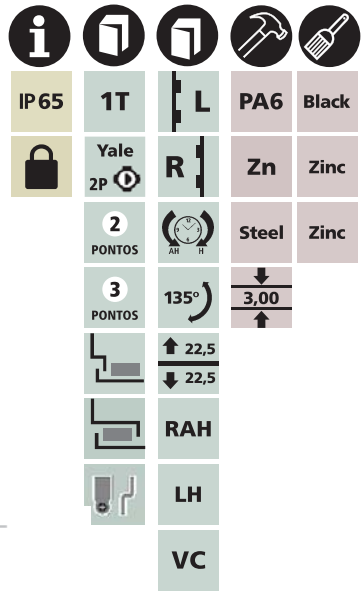

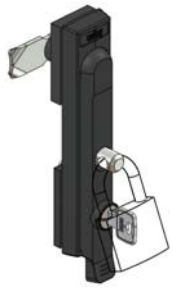

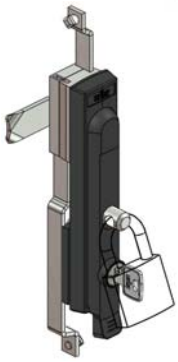

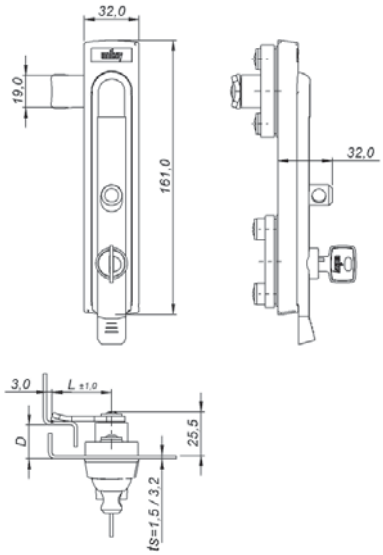

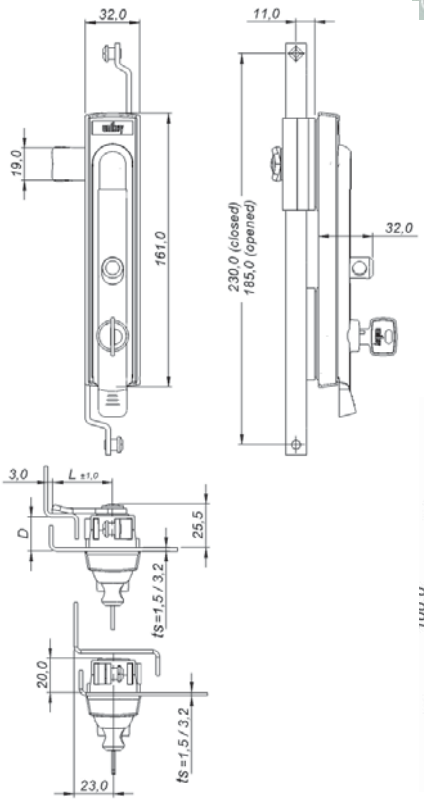

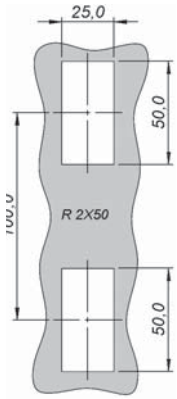

Cadeado nº 25 a nº 40, não incluso.
Padlock nº 25 to nº 40, not included.
Candado nº 25 a nº 40, no incluído.

Recorte de fixação
Cut out
Corte de fijación

YALE YALE YALE		MECANISMO DE TRAVAMENTO – LOCKING MECHANISM – MECANISMO DE TRABA			
		POR LINGUETA BY CAM POR LENGÜETA	POR VARETAS BY RODS POR VARILLAS	POR VARETAS E LINGUETA BY RODS AND CAM POR VARILLAS Y LENGÜETA	
		D 25	D 25	D 25	
	2p 1s	326.53Y.125	326.53Y.500	326.53Y.325	
	2p Vs	326.D3Y.125	326.D3Y.500	326.D3Y.325	
ts	Max	3,2 mm	3,2 mm	3,2 mm	
L = 45		326.53Y.125	L ≠ 45	326.53Y.t25	L = 35 t = 6

Códigos para abertura de porta à direita – Codes for right door opening – Códigos para apertura de puerta a derecha.

FM2x50EZ-EA-ZTC

fechos modular
modular latches
cierres modular

2x50

unikey

maçaneta embutida zamac – zamac flush swinghandle – manija embutida zamac

chaves – keys – llaves

Construção
Corpo, maçaneta e inserto em zamac cromado ou epóxi preto. Travamento em zamac zincado (por varetas e por varetas e lingueta) ou poliamida 6 preta (por lingueta). Lingueta LL45 e vareta em aço 1020 zincado.

Acessórios Opcionais
Consulte a página 29, 32 a 34, 213 e 214.

Construction
Housing, handle and insert built in chromed or black epoxi zamac. Locking built in zinc zamac (by rods and by rods and cam) or black polyamide 6 (by cam). Cam LL45 and rods built in 1020 steel zinc.

Optional Accessories
Refer to page 29, 32 to 34, 213 and 214.

Construcción
Carcasa, manija e inserto en zamac cromado o epoxi negro. Traba en zamac cincado (por varillas y por varillas y lengüeta) o poliamida 6 negra (por lengüeta). Lengüeta LL45 y varilla en acero 1020 cincado.

Accesorios Opcionales
Consulte la página 29, 32 a 34, 213 y 214.

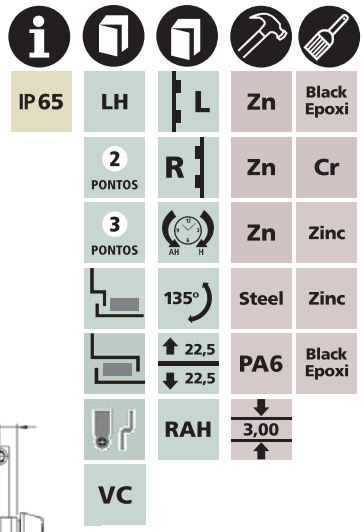

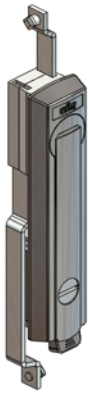

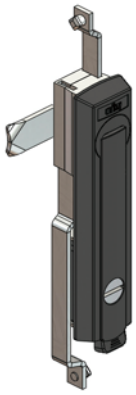

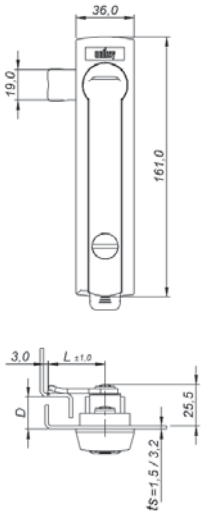

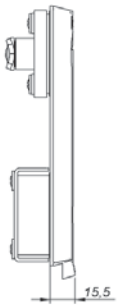

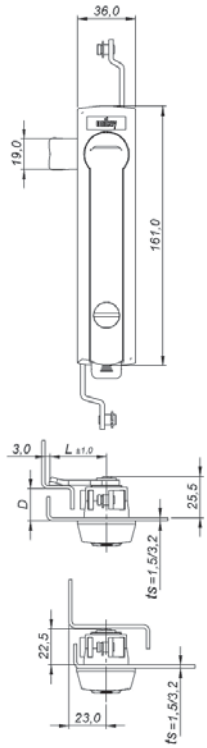

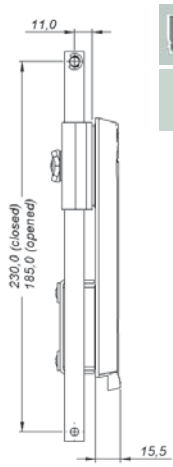

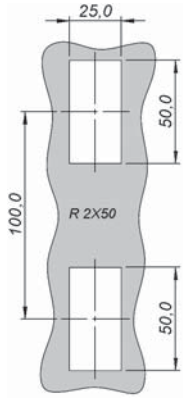

Recorte de fixação
Cut out
Corte de fijación

INSERTO INSERT INSERTO		MECANISMO DE TRAVAMENTO – LOCKING MECHANISM – MECANISMO DE TRABA					
		POR LINGUETA BY CAM POR LENGÜETA		POR VARETAS BY RODS POR VARILLAS		POR VARETAS E LINGUETA BY RODS AND CAM POR VARILLAS Y LENGÜETA	
		CROMADO CHROMED CROMADO	PRETO BLACK NEGRO	CROMADO CHROMED CROMADO	PRETO BLACK NEGRO	CROMADO CHROMED CROMADO	PRETO BLACK NEGRO
		D 25		D 25		D 25	
	FE-2,0	324.111.125	324.122.125	324.111.500	324.122.500	324.111.325	324.122.325
	UN-D3	324.711.125	324.722.125	324.711.500	324.722.500	324.711.325	324.722.325
	QD-8,0	324.311.125	324.322.125	324.311.500	324.322.500	324.311.325	324.322.325
	TR-8,0	324.411.125	324.422.125	324.411.500	324.422.500	324.411.325	324.422.325
	SE-11	324.811.125	324.822.125	324.811.500	324.822.500	324.811.325	324.822.325
	CW-11	324.K11.125	324.K22.125	324.K11.500	324.K22.500	324.K11.325	324.K22.325
ts	Max	3,2 mm		3,2 mm		3,2 mm	
L = 45		324.111.125		L ≠ 45	324.111.t25		L = 35 t = 6

Códigos para abertura de porta à direita – Codes for right door opening – Códigos para apertura de puerta a derecha.

maçaneta embutida zamac – zamac flush swinghandle – manija embutida zamac

yale – yale – yale

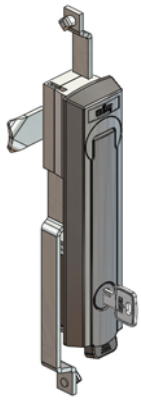

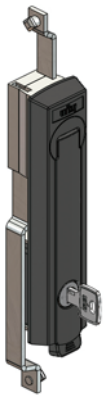

Construção
Corpo e maçaneta em zamac cromado ou epóxi preto. Travamento em zamac zincado (por varetas e por varetas e lingueta) ou poliamida 6 preta (por lingueta). Lingueta LL45 e vareta em aço 1020 zincado.

Acessórios Opcionais
Consulte a página 32 a 34, 213 e 214.

Construction
Housing and handle built in chromed or black epoxi zamac. Locking built in zinc zamac (by rods and by rods and cam) or black polyamide 6 (by cam). Cam LL45 and rods built in 1020 steel zinc.

Optional Accessories
Refer to page 32 to 34, 213 and 214.

Construcción
Carcasa y manija en zamac cromado o epoxi negro. Traba en zamac cincado (por varillas y por varillas y lengüeta) o poliamida 6 negra (por lengüeta). Lengüeta LL45 y varilla en acero 1020 cincado.

Accesorios Opcionales
Consulte la página 32 a 34, 213 y 214.

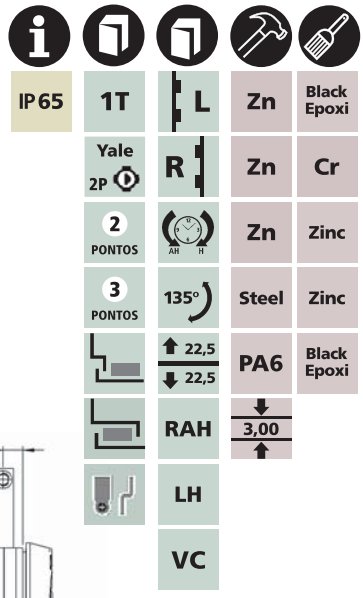

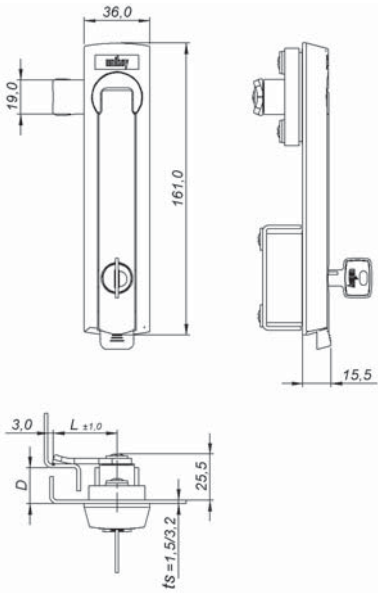

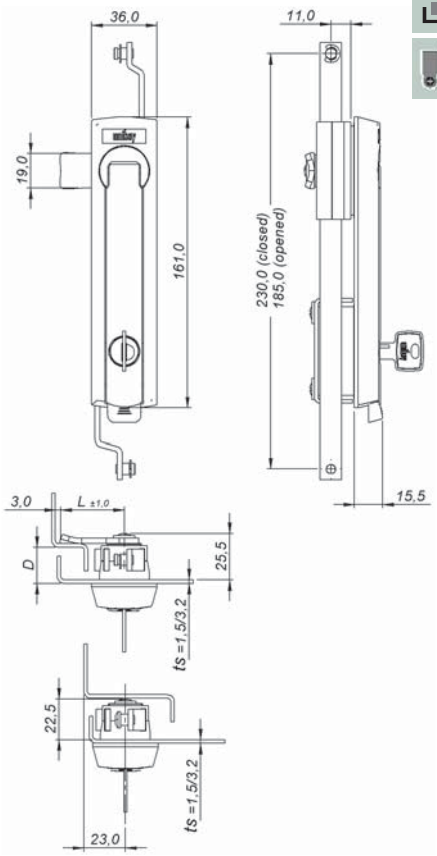

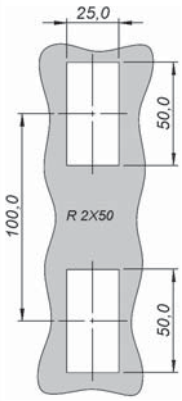

Recorte de fixação
Cut out
Corte de fijación

YALE YALE YALE		MECANISMO DE TRAVAMENTO – LOCKING MECHANISM – MECANISMO DE TRABA					
		POR LINGUETA BY CAM POR LENGÜETA		POR VARETAS BY RODS POR VARILLAS		POR VARETAS E LINGUETA BY RODS AND CAM POR VARILLAS Y LENGÜETA	
		CROMADO CHROMED CROMADO	PRETO BLACK NEGRO	CROMADO CHROMED CROMADO	PRETO BLACK NEGRO	CROMADO CHROMED CROMADO	PRETO BLACK NEGRO
		D 25		D 25		D 25	
	2p 1s	324.51Y.125	324.52Y.125	324.51Y.500	324.52Y.500	324.51Y.325	324.52Y.325
	2p Vs	324.D1Y.125	324.D2Y.125	324.D1Y.500	324.D2Y.500	324.D1Y.325	324.D2Y.325
ts	Max	3,2 mm		3,2 mm		3,2 mm	
L = 45		324.51Y.125		L ≠ 45	324.51Y.t25		L = 35 t = 6

Códigos para abertura de porta à direita – Codes for right door opening – Códigos para apertura de puerta a derecha.

FM2x50EZ-EK-ZTC

fechos modular
modular latches
cierres modular

2x50

unikey

maçaneta embutida zamac – zamac flush swinghandle – manija embutida zamac

chaves trava cadeado – padlock keys – llaves traba candado

Construção
Corpo, maçaneta e inserto em zamac cromado ou epóxi preto. Travamento em zamac zincado. Lingueta LL45 e vareta em aço 1020 zincado.

Acessórios Opcionais
Consulte a página 29, 32 a 34, 213 e 214.

Construction
Housing, handle and insert built in chromed or black epoxi zamac. Locking built in zinc zamac. Cam LL45 and rods built in 1020 steel zinc.

Optional Accessories
Refer to page 29, 32 to 34, 213 and 214.

Construcción
Carcasa, manija y inserto en zamac cromado o epoxi negro. Traba en zamac cincado. Lengüeta LL45 y varilla en acero 1020 cincado.

Accesorios Opcionales
Consulte la página 29, 32 a 34, 213 y 214.

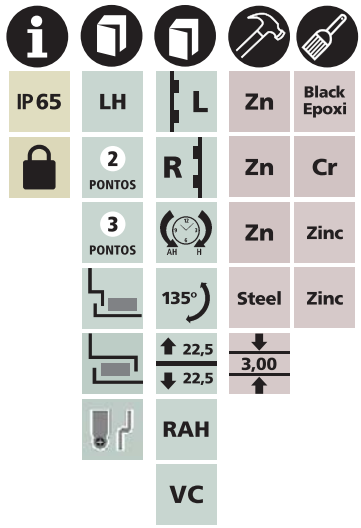

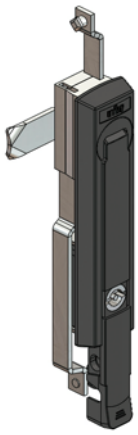

Cadeado nº 40, não incluso.
Padlock nº 40, not included.
Candado nº 40, no incluído.

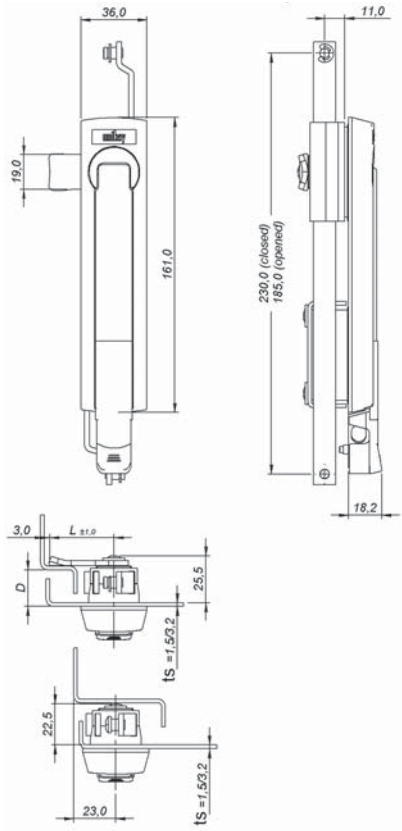

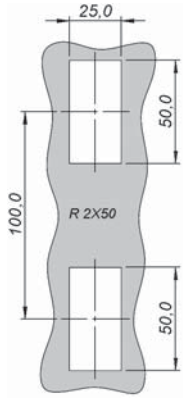

Recorte de fixação
Cut out
Corte de fijación

INSERTO INSERT INSERTO		MECANISMO DE TRAVAMENTO – LOCKING MECHANISM – MECANISMO DE TRABA			
		POR VARETAS BY RODS POR VARILLAS		POR VARETAS E LINGUETA BY RODS AND CAM POR VARILLAS Y LENGÜETA	
		CROMADO CHROMED CROMADO	PRETO BLACK NEGRO	CROMADO CHROMED CROMADO	PRETO BLACK NEGRO
		D 25		D 25	
	FE-2,0	325.111.500	325.122.500	325.111.325	325.122.325
	UN-D3	325.711.500	325.722.500	325.711.325	325.722.325
	QD-8,0	325.311.500	325.322.500	325.311.325	325.322.325
	TR-8,0	325.411.500	325.422.500	325.411.325	325.422.325
	SE-11	325.811.500	325.822.500	325.811.325	325.822.325
	CW-11	325.K11.500	325.K22.500	325.K11.325	325.K22.325
ts	Max	3,2 mm		3,2 mm	
L = 45		325.111.325	L ≠ 45	325.111.t25	L = 35 t = 6

Códigos para abertura de porta à direita – Codes for right door opening – Códigos para apertura de puerta a derecha.

maçaneta embutida zamac – zamac flush swinghandle – manija embutida zamac

yale trava cadeado – padlock yale – yale traba candado

Construção
Corpo e maçaneta em zamac cromado ou epóxi preto. Travamento em zamac zincado. Lingueta LL45 e vareta em aço 1020 zincado.

Acessórios Opcionais
Consulte a página 32 a 34, 213 e 214.

Construction
Housing and handle built in chromed or black epoxi zamac. Locking built in zinc zamac. Cam LL45 and rods built in 1020 steel zinc.

Optional Accessories
Refer to page 32 to 34, 213 and 214.

Construcción
Carcasa y manija en zamac cromado o epoxi negro. Traba en zamac cincado. Lengüeta LL45 y varilla en acero 1020 cincado.

Accesorios Opcionales
Consulte la página 32 a 34, 213 y 214.

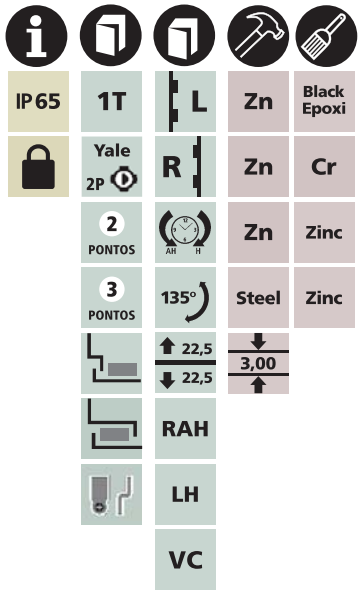

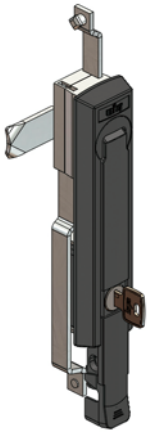

Cadeado nº 40, não incluso.
Padlock nº 40, not included.
Candado nº 40, no incluído.

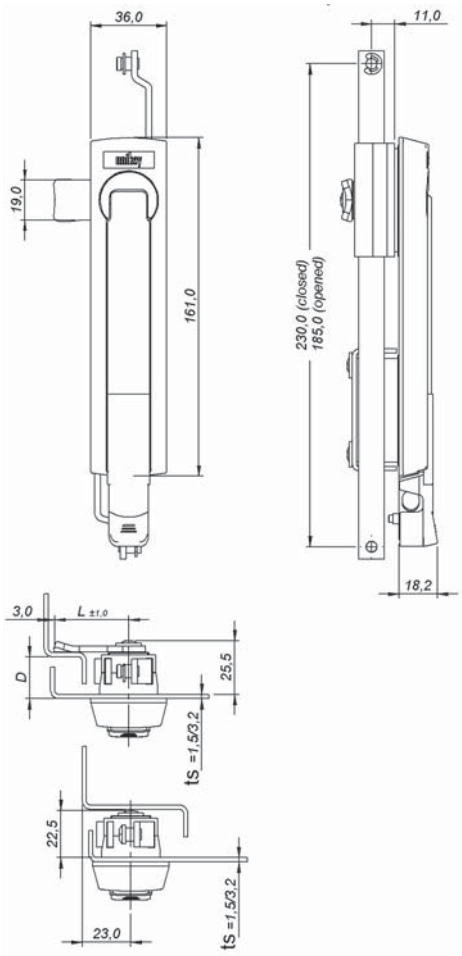

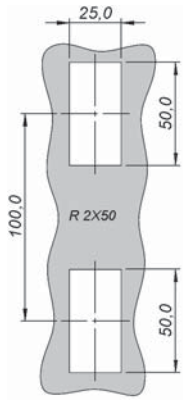

Recorte de fixação
Cut out
Corte de fijación

YALE YALE YALE		MECANISMO DE TRAVAMENTO – LOCKING MECHANISM – MECANISMO DE TRABA			
		POR VARETAS BY RODS POR VARILLAS		POR VARETAS E LINGUETA BY RODS AND CAM POR VARILLAS Y LENGÜETA	
		CROMADO CHROMED CROMADO	PRETO BLACK NEGRO	CROMADO CHROMED CROMADO	PRETO BLACK NEGRO
		D 25		D 25	
	2p 1s	325.51Y.500	325.52Y.500	325.51Y.325	325.52Y.325
	2p Vs	325.D1Y.500	325.D2Y.500	325.D1Y.325	325.D2Y.325
ts	Max	3,2 mm		3,2 mm	
L = 45		325.51Y.325	L ≠ 45	324.51Y.t25	L = 35 t = 6

Códigos para abertura de porta à direita – Codes for right door opening – Códigos para apertura de puerta a derecha.

linguetas lisas 3mm – 3mm cam – lengüetas lisas 3mm

315LL45OB
318LL35OB
318LL45OB

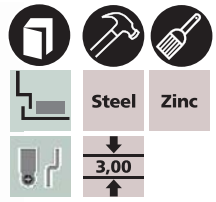

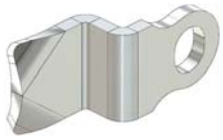

L35

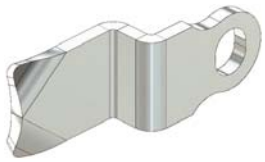

L45

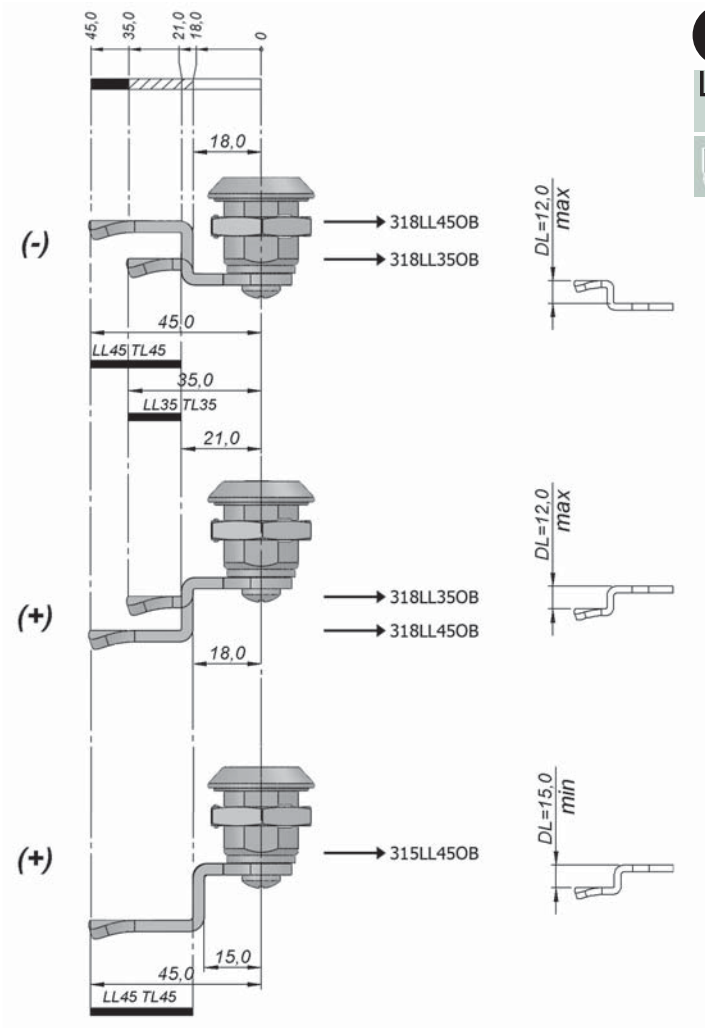

DL		315LL	318LL	
		315LL45OB	318LL35OB	318LL45OB
(mm)		45	35	45
<< (-)	-10			L.318.L45.B10
	-5		L.318.L35.B15	L.318.L45.B15
	-4			L.318.L45.B16
	-2			L.318.L45.B18
0			L.318.L35.B20	L.318.L45.B20
<< (+)	2			L.318.L45.B22
	4			L.318.L45.B24
	5		L.318.L35.B25	L.318.L45.B25
	6			L.318.L45.B26
	8			L.318.L45.B28
	10		L.318.L35.B30	L.318.L45.B30
	12			L.318.L45.B32
	15	L.315.L45.B35		
	20	L.315.L45.B40		
	25	L.315.L45.B45		
	30	L.315.L45.B50		

linguetas lisas 3mm – 3mm cam – lengüetas lisas 3mm

código complementar – complementary code – código complementario

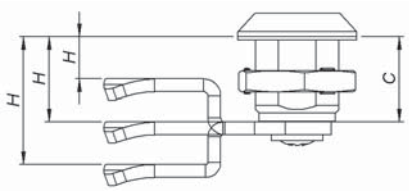

fecho lingueta tradicional – traditional cam latch – cierre lengüeta tradicional

características – characteristics – caracteristicas

modelo – model – modelo

H (mm)

8 . x . x . t_1 t_2 t_3

315LLOB / 318LLOB

H (mm)		C13		C20		C30		C40		C60	
(mm)		35	45	35	45	35	45	35	45	35	45
08	318LLOB (-)	.108	.208								
09	318LLOB (-)		.209								
10	318LLOB (-)			318LLOB (-)	.210						
11	318LLOB (-)		.211	318LLOB (-)							
13	318LLOB (+)	.113	.213	318LLOB (-)							
15	318LLOB (+)		.215	318LLOB (-)	.115	.215					
16	318LLOB (+)			318LLOB (-)		.216					
17	318LLOB (+)		.217	318LLOB (-)							
18	318LLOB (+)	.118	.218	318LLOB (-)		.218					
19	318LLOB (+)		.219	318LLOB (-)							
20	318LLOB (+)			318LLOB (+)	.120	.220	318LLOB (-)		.220		
21	318LLOB (+)		.221	318LLOB (+)			318LLOB (-)				
22	318LLOB (+)			318LLOB (+)		.222	318LLOB (-)				
23	318LLOB (+)	.123	.223	318LLOB (+)			318LLOB (-)				
24	318LLOB (+)			318LLOB (+)		.224	318LLOB (-)				
25	318LLOB (+)		.225	318LLOB (+)	.125	.225	318LLOB (-)	.125	.225		
26	315LLOB (+)			318LLOB (+)		.226	318LLOB (-)		.226		
28	315LLOB (+)		.528	318LLOB (+)		.228	318LLOB (-)		.228		
30	315LLOB (+)			318LLOB (+)	.130	.230	318LLOB (+)	.130	.230	318LLOB (-)	.230
32	315LLOB (+)			318LLOB (+)		.232	318LLOB (+)		.232	318LLOB (-)	
33	315LLOB (+)		.533	315LLOB (+)			318LLOB (+)			318LLOB (-)	
34	315LLOB (+)			315LLOB (+)			318LLOB (+)		.234	318LLOB (-)	
35	315LLOB (+)			315LLOB (+)		.535	318LLOB (+)	.135	.235	318LLOB (-)	.135	.235
36	315LLOB (+)			315LLOB (+)			318LLOB (+)		.236	318LLOB (-)		.236
38	315LLOB (+)		.538	315LLOB (+)			318LLOB (+)		.238	318LLOB (-)		.238
40	315LLOB (+)			315LLOB (+)		.540	318LLOB (+)	.140	.240	318LLOB (+)	.140	.240
42	315LLOB (+)			315LLOB (+)			318LLOB (+)		.242	318LLOB (+)		.242
43	315LLOB (+)		.543	315LLOB (+)			315LLOB (+)			318LLOB (+)	
44				315LLOB (+)			315LLOB (+)			318LLOB (+)		.244
45				315LLOB (+)		.545	315LLOB (+)		.545	318LLOB (+)	.145	.245
46				315LLOB (+)			315LLOB (+)			318LLOB (+)		.246
48				315LLOB (+)			315LLOB (+)			318LLOB (+)		.248
50				315LLOB (+)		.550	315LLOB (+)		.550	318LLOB (+)	.150	.250
52							315LLOB (+)			318LLOB (+)		.252
55							315LLOB (+)		.555	315LLOB (+)		.555	318LLOB (-)	.155	.255
56							315LLOB (+)			315LLOB (+)			318LLOB (-)		.256
58							315LLOB (+)			315LLOB (+)			318LLOB (-)		.258
60							315LLOB (+)		.560	315LLOB (+)		.560	318LLOB (+)	.160	.260
62										315LLOB (+)			318LLOB (+)		.262
64										315LLOB (+)			318LLOB (+)		.264
65										315LLOB (+)		.565	318LLOB (+)	.165	.265
66										315LLOB (+)			318LLOB (+)		.266
68										315LLOB (+)			318LLOB (+)		.268
70										315LLOB (+)		.570	318LLOB (+)	.170	.270
72													318LLOB (+)		.272
75													315LLOB (+)		.575
80													315LLOB (+)		.580
85													315LLOB (+)		.585
90													315LLOB (+)		.590

315TL45OB
318TL35OB
318TL45OB

linguetas lisas 3mm – 3mm cam – lengüetas lisas 3mm

T35

T45

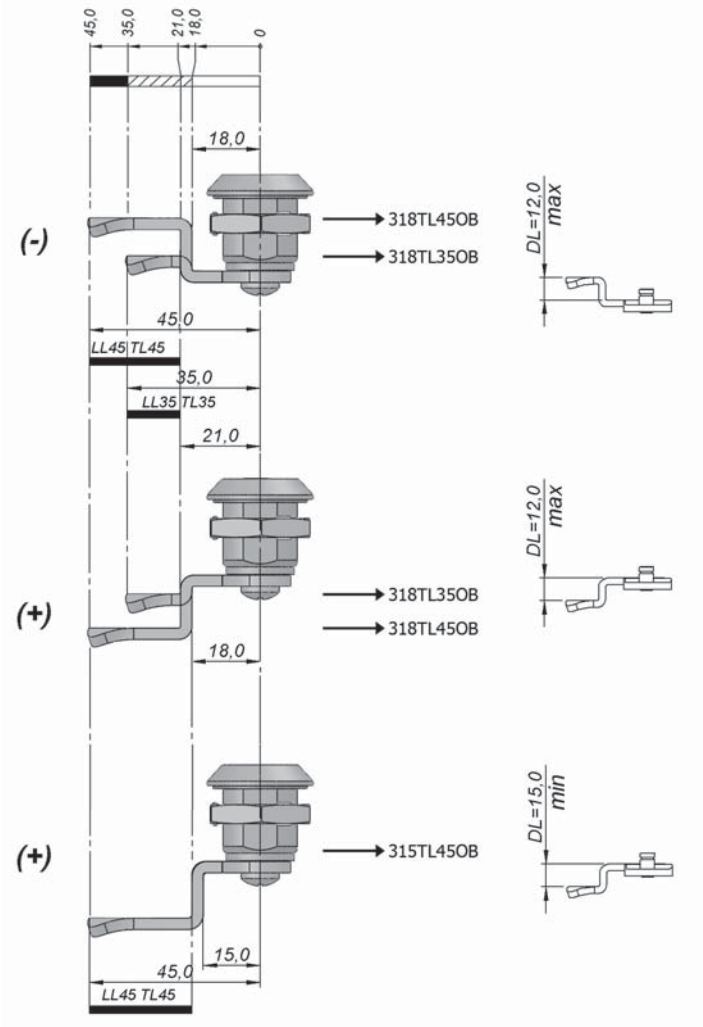

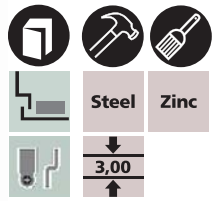

DL		315TL	318TL	
		315TL45OB	318TL35OB	318TL45OB
(mm)		45	35	45
(-)	-10			L.318.T45.B10
	-5		L.318.T35.B15	L.318.T45.B15
	-4			L.318.T45.B16
	-2			L.318.T45.B18
0			L.318.T35.B20	L.318.T45.B20
(+)	2			L.318.T45.B22
	4			L.318.T45.B24
	5		L.318.T35.B25	L.318.T45.B25
	6			L.318.T45.B26
	8			L.318.T45.B28
	10		L.318.T35.B30	L.318.T45.B30
	12			L.318.T45.B32
	15	L.315.T45.B35		
	20	L.315.T45.B40		
	25	L.315.T45.B45		
	30	L.315.T45.B50		

lingüetas lisas 3mm – 3mm cam – lengüetas lisas 3mm

código complementar – complementary code – código complementario

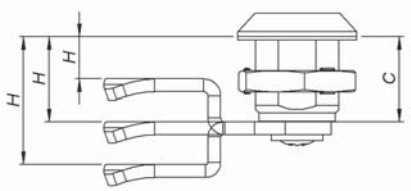

fecho lingueta tradicional – traditional cam latch – cierre lengüeta tradicional

características – characteristics – caracteristicas

modelo – model – modelo

H (mm)

8 . x . x . t_1 t_2 t_3

315TLOB / 318TLOB

H (mm)		C13		C20		C30		C40		C60	
(mm)		35	45	35	45	35	45	35	45	35	45
08	318TLOB (-)	.708	.808								
09	318TLOB (-)		.809								
10	318TLOB (-)			318TLOB (-)	.810						
11	318TLOB (-)		.811	318TLOB (-)							
13	318TLOB (+)	.713	.813	318TLOB (-)							
15	318TLOB (+)		.815	318TLOB (-)	.715	.815					
16	318TLOB (+)			318TLOB (-)		.816					
17	318TLOB (+)		.817	318TLOB (-)							
18	318TLOB (+)	.718	.818	318TLOB (-)		.818					
19	318TLOB (+)		.819	318TLOB (-)							
20	318TLOB (+)			318TLOB (+)	.720	.820	318TLOB (-)		.820		
21	318TLOB (+)		.821	318TLOB (+)			318TLOB (-)				
22	318TLOB (+)			318TLOB (+)		.822	318TLOB (-)				
23	318TLOB (+)	.723	.823	318TLOB (+)			318TLOB (-)				
24	318TLOB (+)			318TLOB (+)		.824	318TLOB (-)				
25	318TLOB (+)		.825	318TLOB (+)	.725	.825	318TLOB (-)	.725	.825		
26	315TLOB (+)			318TLOB (+)		.826	318TLOB (-)		.826		
28	315TLOB (+)		.B28	318TLOB (+)		.828	318TLOB (-)		.828		
30	315TLOB (+)			318TLOB (+)	.730	.830	318TLOB (+)	.730	.830		
32	315TLOB (+)			318TLOB (+)		.832	318TLOB (+)		.832		
33	315TLOB (+)		.B33	315TLOB (+)			318TLOB (+)				
34	315TLOB (+)			315TLOB (+)			318TLOB (+)		.834		
35	315TLOB (+)			315TLOB (+)		.B35	318TLOB (+)	.735	.835		
36	315TLOB (+)			315TLOB (+)			318TLOB (+)		.836		
38	315TLOB (+)		.B38	315TLOB (+)			318TLOB (+)		.838		
40	315TLOB (+)			315TLOB (+)		.B40	318TLOB (+)	.740	.840		
42	315TLOB (+)			315TLOB (+)			318TLOB (+)		.842		
43	315TLOB (+)		.B43	315TLOB (+)			315TLOB (+)				
44				315TLOB (+)			315TLOB (+)				
45				315TLOB (+)		.B45	315TLOB (+)		.B45		
46				315TLOB (+)			315TLOB (+)				
48				315TLOB (+)			315TLOB (+)				
50				315TLOB (+)		.B50	315TLOB (+)		.B50		
52							315TLOB (+)				
55							315TLOB (+)		.B55		
56							315TLOB (+)				
58							315TLOB (+)				
60							315TLOB (+)		.B60		
62											
64											
65											
66											
68											
70											
72											
75											
80											
85											
90											

H (mm)		C40		C60	
(mm)		35	45	35	45
08					
09					
10					
11					
13					
15					
16					
17					
18					
19					
20					
21					
22					
23					
24					
25					
26					
28					
30	318TLOB (-)		.830		
32	318TLOB (-)				
33	318TLOB (-)				
34	318TLOB (-)				
35	318TLOB (-)	.735	.835		
36	318TLOB (-)		.836		
38	318TLOB (-)		.838		
40	318TLOB (+)	.740	.840		
42	318TLOB (+)		.842		
43	318TLOB (+)				
44	318TLOB (+)		.844		
45	318TLOB (+)	.745	.845		
46	318TLOB (+)		.846		
48	318TLOB (+)		.848		
50	318TLOB (+)		.850	318TLOB (-)	.850
52	318TLOB (+)		.852		
55	315TLOB (+)		.B55	318TLOB (-)	.855
56	315TLOB (+)			318TLOB (-)	.856
58	315TLOB (+)			318TLOB (-)	.858
60	315TLOB (+)		.B60	318TLOB (+)	.860
62	315TLOB (+)			318TLOB (+)	.862
64	315TLOB (+)			318TLOB (+)	.864
65	315TLOB (+)		.B65	318TLOB (+)	.865
66	315TLOB (+)			318TLOB (+)	.866
68	315TLOB (+)			318TLOB (+)	.868
70	315TLOB (+)		.B70	318TLOB (+)	.870
72				318TLOB (+)	.872
75				315TLOB (+)	.B75
80				315TLOB (+)	.B80
85				315TLOB (+)	.B85
90				315TLOB (+)	.B90

acessórios de fechos
latches accessories
accesorios de cierres

S300

unikey

3X5LL45OB
3X8LL35OB
3X8LL45OB

lingüetas lisas 3mm – 3mm cam – lengüetas lisas 3mm

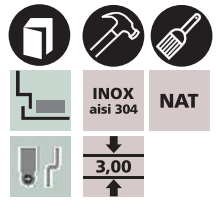

L35

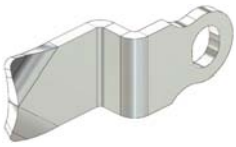

L45

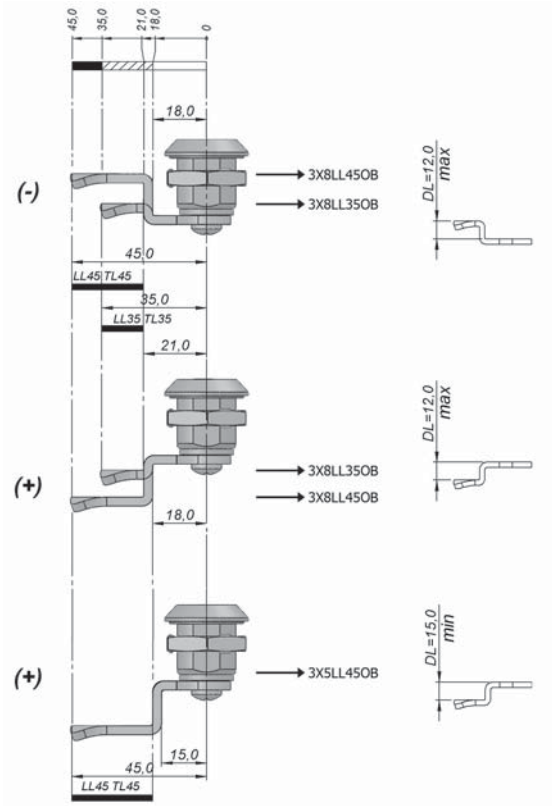

DL		3X5LL	3X8LL	
		3X5LL45OB	3X8LL35OB	3X8LL45OB
(mm)		45	35	45
(-)	-10			L.3X8.L45.B10
	-5		L.3X8.L35.B15	L.3X8.L45.B15
	-4			L.3X8.L45.B16
	-2			L.3X8.L45.B18
0			L.3X8.L35.B20	L.3X8.L45.B20
(+)	2			L.3X8.L45.B22
	4			L.3X8.L45.B24
	5		L.3X8.L35.B25	L.3X8.L45.B25
	6			L.3X8.L45.B26
	8			L.3X8.L45.B28
	10		L.3X8.L35.B30	L.3X8.L45.B30
	12			L.3X8.L45.B32
	15	L.3X5.L45.B35		
	20	L.3X5.L45.B40		
	25	L.3X5.L45.B45		
	30	L.3X5.L45.B50		

H (mm)		3X5TLOB / 3X8TLOB	
		C20	
(mm)		35	45
10	3X8LLOB (-)		.210
15		.715	.215
18			.218
20	3X8LLOB (+)	.720	.220
22			.222
24			.224
25		.725	.225
26			.226
28			.228
30			.230
32			.232
35	3X5LLOB (+)		.535
40			.540
45			.545
50			.550

código complementar – complementary code – código complementario

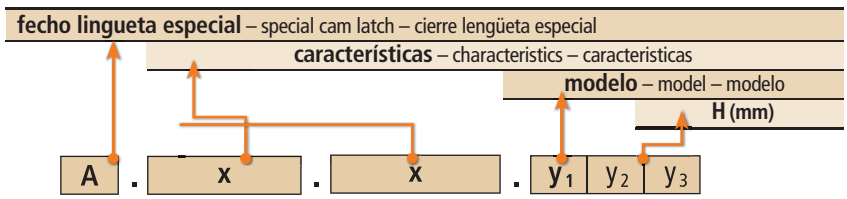

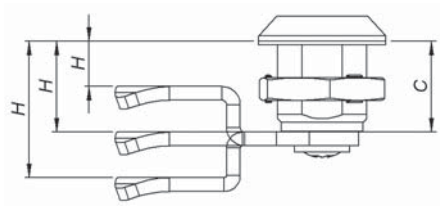

lingüetas tradicionais – traditional cam – lengüetas tradicional

código complementar – complementary code – código complementario

fecho lingueta tradicional – traditional cam latch – cierre lengüeta tradicional
características – characteristics – caracteristicas
modelo – model – modelo
H (mm)

1	.	x	.	x	.	t_1	t_2	t_3

zapt – zapt – zapt

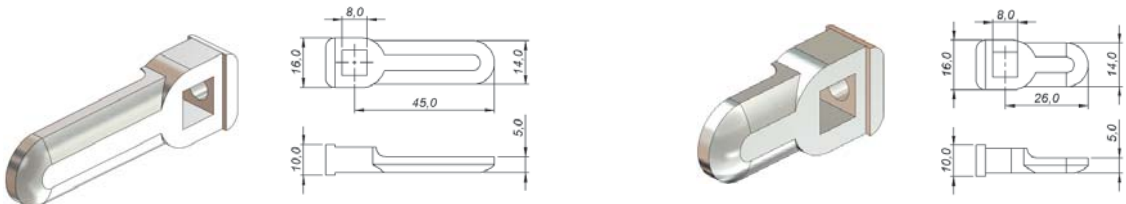

Z45 **Z26**

Z45	Z26
.A00	.B00

fixo – fixed – fijo

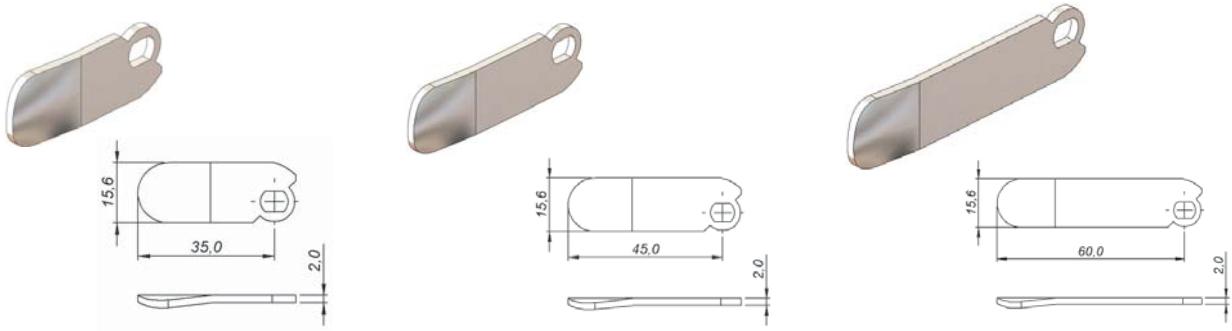

FI35 **FI45** **FI60**

DL (mm)
0
5
10

FI35	FI45	FI60
.I20	.J20	.K20
.I25	.J25	
	.J30	

H (mm)
20
25
30

pressão regulável – adjustable pressure – presión regulable

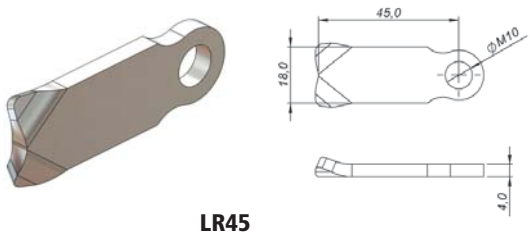

LR45

DL (mm)
-17
-6
0
6
17

LR45
.UD0
.UB0
.U00
.UC0
.UE0

H (mm) min	H (mm) max
7	14
18	25
24	31
30	38
41	48

unikey

varetas – rods – varillas

VQM8D

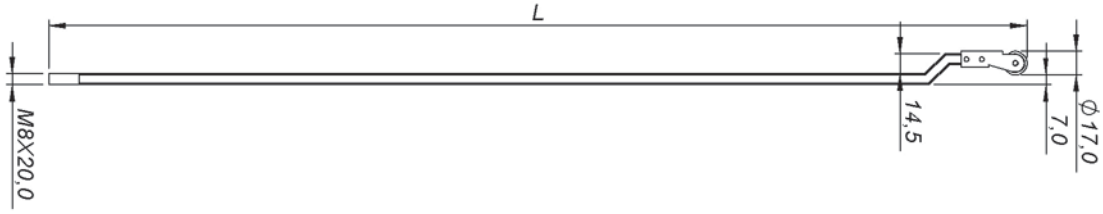

A (mm)	D07	L (mm)
1600	V.212.000.710	710
1700	V.212.000.760	760
1800	V.212.000.810	810
1900	V.212.000.860	860
2000	V.212.000.910	910
2100	V.212.000.960	960
2200	V.212.001.010	1010

VRM8D

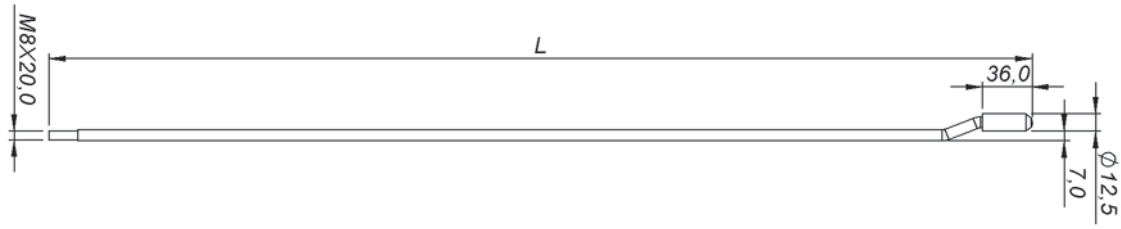

A (mm)	D07-1	L (mm)	D07-2	L (mm)
1600	V.511.000.655	655	V.511.000.765	765
1700	V.511.000.705	705	V.511.000.815	815
1800	V.511.000.755	755	V.511.000.865	865
1900	V.511.000.805	805	V.511.000.915	915
2000	V.511.000.855	855	V.511.000.965	965
2100	V.511.000.905	905	V.511.000.980	980
2200	V.511.000.955	955	V.511.000.995	995

VRM8R

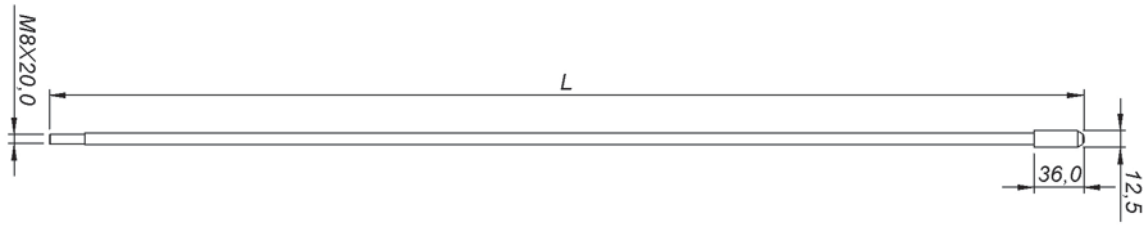

A (mm)	VR08R-1	L (mm)	VR08R-2	L (mm)
1600	V.411.000.655	655	V.411.000.765	765
1700	V.411.000.705	705	V.411.000.815	815
1800	V.411.000.755	755	V.411.000.865	865
1900	V.411.000.805	805	V.411.000.915	915
2000	V.411.000.855	855	V.411.000.965	965
2100	V.411.000.904	905	V.411.000.980	980
2200	V.411.000.955	955	V.411.000.995	995

varetas – rods – varillas

VR08D

VR08DI

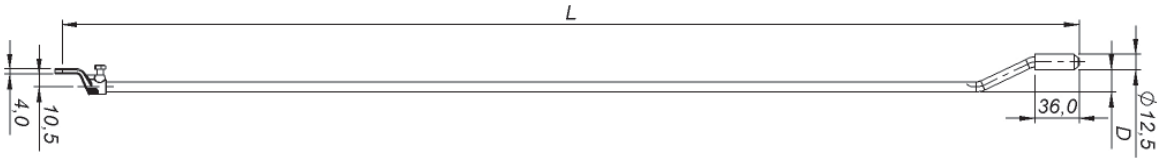

A (mm)	D12	L (mm)	D17	L (mm)
1600	V.951.000.755	755	V.A51.000.755	755
1700	V.951.000.805	805	V.A51.000.805	805
1800	V.951.000.855	855	V.A51.000.855	855
1900	V.951.000.905	905	V.A51.000.905	905
2000	V.951.000.955	955	V.A51.000.955	955
2100	V.951.001.005	1005	V.A51.001.005	1005
2200	V.951.001.055	1055	V.A51.001.055	1055

VR08DP

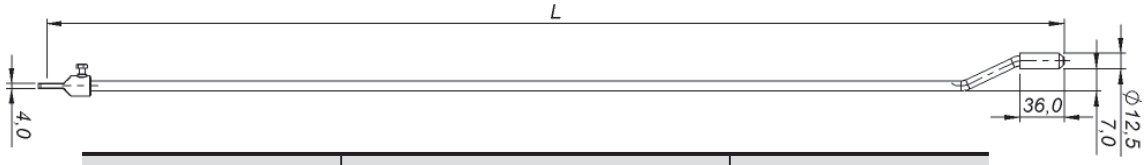

A (mm)	D07	L (mm)
1600	V.561.000.755	755
1700	V.561.000.805	805
1800	V.561.000.855	855
1900	V.561.000.905	905
2000	V.561.000.955	955
2100	V.561.001.005	1005
2200	V.561.001.055	1055

VR08R

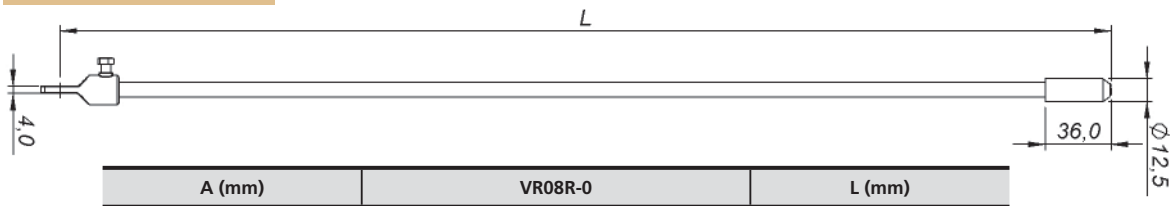

A (mm)	VR08R-0	L (mm)
1600	V.461.000.755	755
1700	V.461.000.805	805
1800	V.461.000.855	855
1900	V.461.000.905	905
2000	V.461.000.955	955
2100	V.461.001.005	1005
2200	V.461.001.055	1055

A (mm)	VR08R-1	L (mm)	VR08R-2	L (mm)
1600	V.461.000.700	700	V.461.000.810	810
1700	V.461.000.750	750	V.461.000.860	860
1800	V.461.000.800	800	V.461.000.910	910
1900	V.461.000.850	850	V.461.000.960	960
2000	V.461.000.900	900	V.461.001.010	1010
2100	V.461.000.950	950	V.461.001.060	1060
2200	V.461.001.000	1000	V.461.001.110	1110

varetas – rods – varillas

VC14D

VC14DØ22 V11

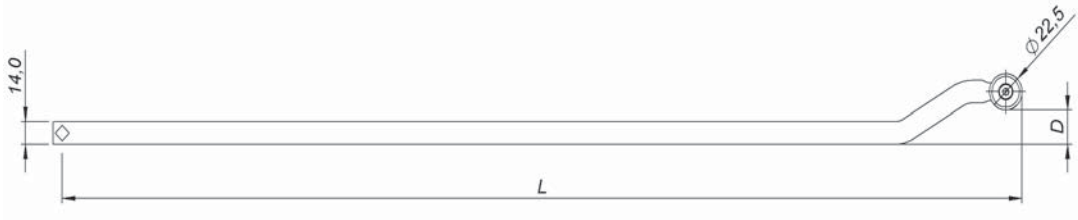

A (mm)	M130-D20	M130-D25	L (mm)	M230-D20	M230-D25	L (mm)
1600	V.744.000.713	V.844.000.713	713	V.744.000.663	V.844.000.663	663
1700	V.744.000.763	V.844.000.763	763	V.744.000.713	V.844.000.713	713
1800	V.744.000.813	V.844.000.813	813	V.744.000.763	V.844.000.763	763
1900	V.744.000.863	V.844.000.863	863	V.744.000.813	V.844.000.813	813
2000	V.744.000.913	V.844.000.913	913	V.744.000.863	V.844.000.863	863
2100	V.744.000.963	V.844.000.963	963	V.744.000.913	V.844.000.913	913
2200	V.744.001.013	V.844.001.013	1013	V.744.000.963	V.844.000.963	963

VC14R

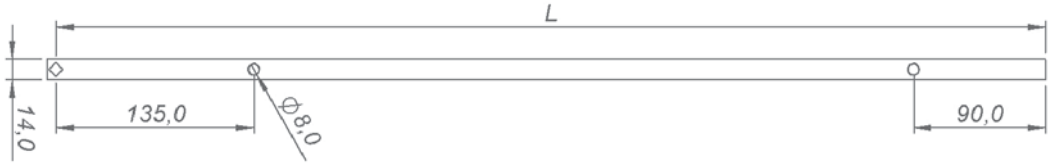

A (mm)	VC14R	L (mm)
1600	V.645.110.675	675
1700	V.645.110.725	725
1800	V.645.110.775	775
1900	V.645.110.825	825
2000	V.645.110.875	875
2100	V.645.110.925	925
2200	V.645.110.975	975

montagem interna – inside assembly – montaje interna

CE 23

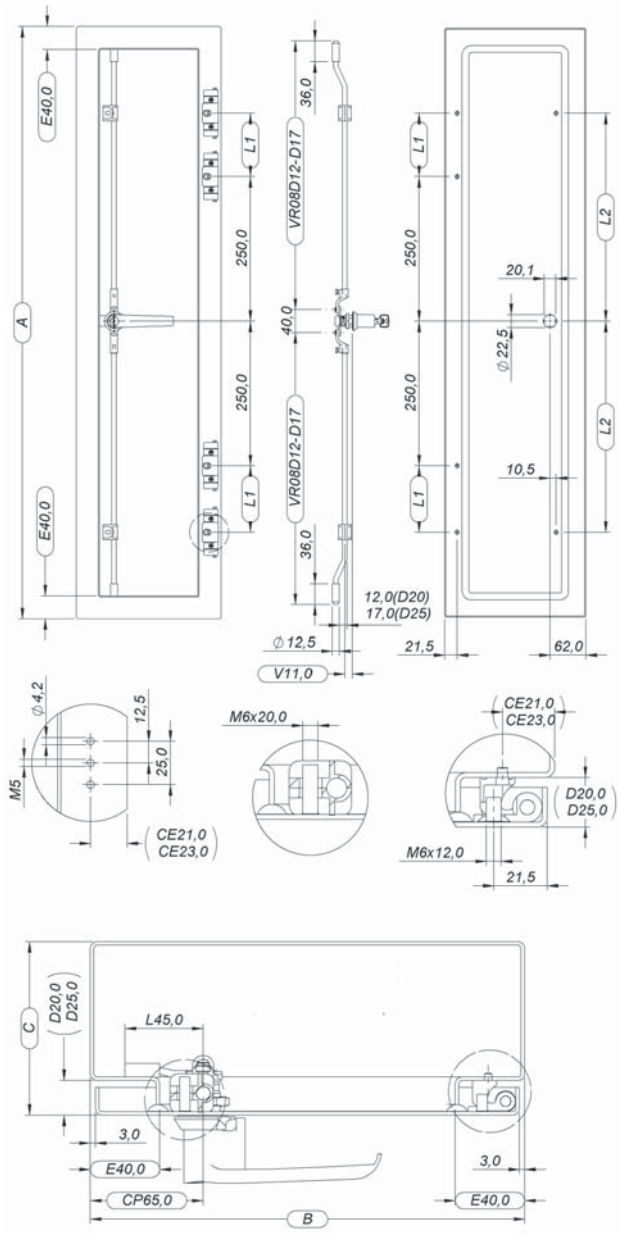

CONSTRUÇÃO CONSTRUCTION CONSTRUCCIÓN	MONTAGEM ASSEMBLY MONTAJE	A (mm)	L1 (mm)	L2 (mm)	VR08D12	(mm)	VR08D17	(mm)
E40/**D20**/V11	CE23/CP65	2.000	600	850	V.951.000.955	955		
		2.100	650	900	V.951.001.005	1055		
		2.200	700	950	V.951.001.055	1055		
E40/**D25**/V11	CE23/CP65	2.000	600	850			V.551.000.955	955
		2.100	650	900			V.551.001.005	1055
		2.200	700	950			V.551.001.055	1055

TERMINAL PONTEIRA – POINTER – TERMINAL PONTERA	712.803
GUIA PARA VARETA – ROD GUIDE – GUIA PARA VARILLA	712.702
ADAPTADOR INCLINADO – SLOPING ADAPTER – ADAPTADOR INCLINADO	712.901
DOBRADIÇA CE23 – CE23 HINGE – BISAGRA CE23 (D25)	42.488.201

FC19,6EP-EK-PTU

aplicação em portas reversíveis
application on reversible doors
aplicación en puertas reversibles

19,6

unikey

montagem interna – inside assembly – montaje interna

CE 23

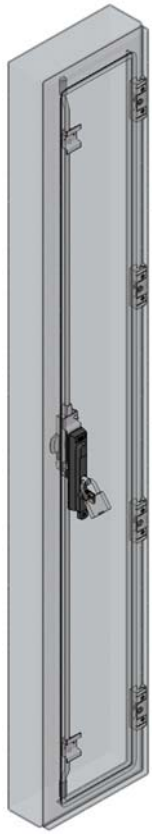

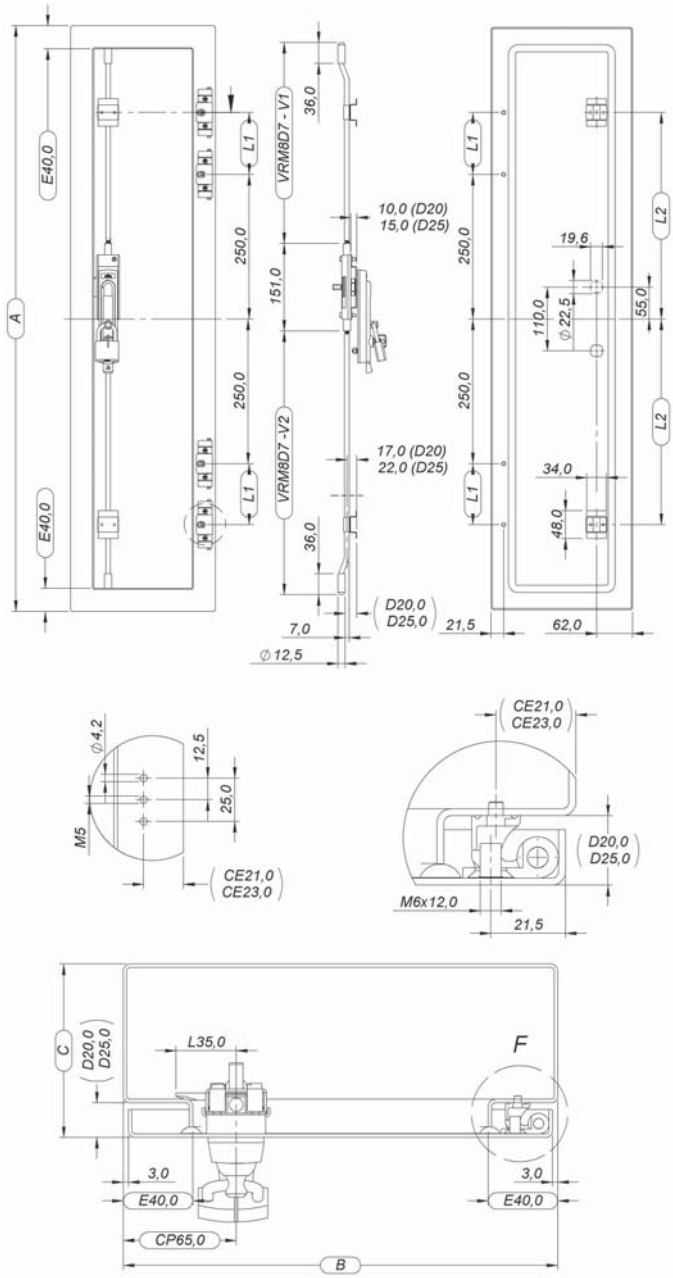

CONSTRUÇÃO CONSTRUCTION CONSTRUCCIÓN	MONTAGEM ASSEMBLY MONTAJE	A (mm)	L1 (mm)	L2 (mm)	VRM8D07-1	(mm)	VRM8D07-2	(mm)
E40/**D20**/V17 E40/**D25**/V22	CE23/CP65	2.000	600	850	V.511.000.855	855	V.511.000.965	965
		2.100	650	900	V.511.000.905	905	V.511.000.980	980
		2.200	700	950	V.511.000.955	955	V.511.000.995	995

TERMINAL PONTEIRA – POINTER – TERMINAL PONTERA	712.803
GUIA PARA VARETA – ROD GUIDE – GUIA PARA VARILLA	712.701
SUPORTE – SUPPORT – SOPORTE	713.201 ou 713.202
DOBRADIÇA CE23 – CE23 HINGE – BISAGRA CE23 (D25)	42.488.201

aplicação em portas reversíveis
application on reversible doors
aplicación en puertas reversibles

19,6

unikey

montagem interna – inside assembly – montaje interna

CE 23

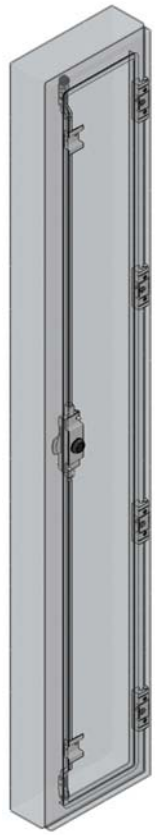

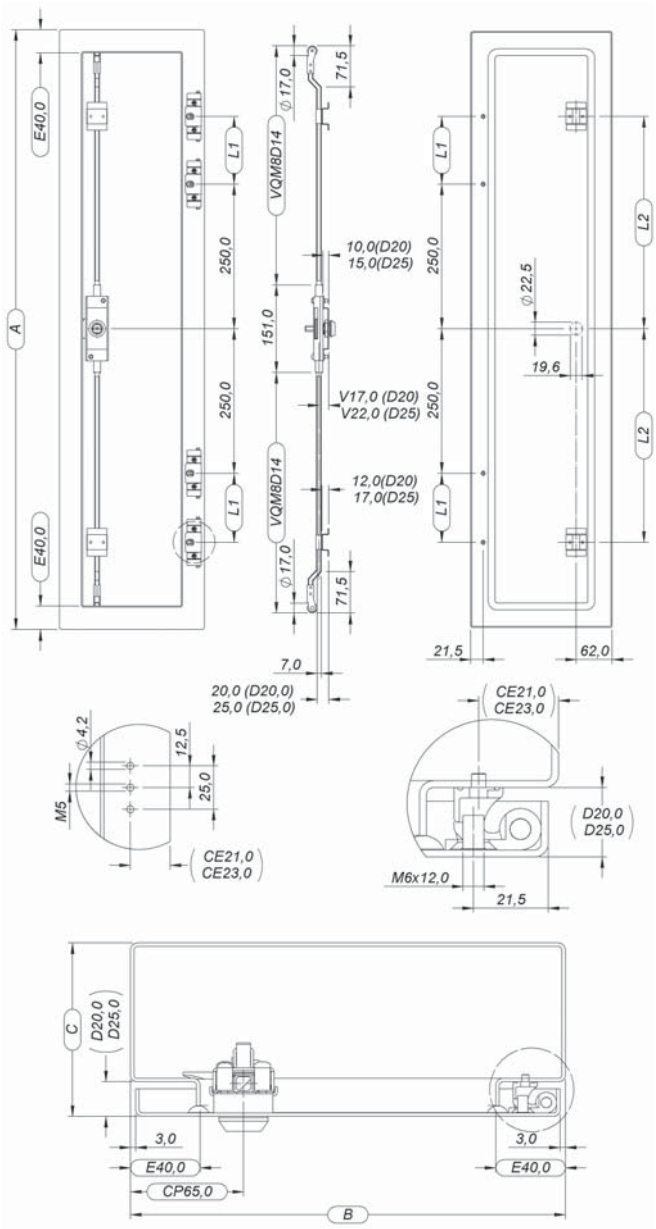

CONSTRUÇÃO CONSTRUCTION CONSTRUCCIÓN	MONTAGEM ASSEMBLY MONTAJE	A (mm)	L1 (mm)	L2 (mm)	VQM8D14	(mm)
E40/**D20**/V17 E40/**D25**/V22	CE23/CP65	2.000	600	850	V.212.000.910	910
		2.100	650	900	V.212.000.960	960
		2.200	700	950	V.212.001.010	1010

TERMINAL ROLDANA – SHEAVE – TERMINAL ROLDANA	712.801
GUIA PARA VARETA – ROD GUIDE – GUIA PARA VARILLA	712.701
SUPORTE – SUPPORT – SOPORTE	713.201ou 713.202
DOBRADIÇA CE23 – CE23 HINGE – BISAGRA CE23 (D25)	42.488.201

FM1X50EC-RT-PCH

aplicação em portas reversíveis
application on reversible doors
aplicación en puertas reversibles

1x50

unikey

montagem interna – inside assembly – montaje interna

CE 23

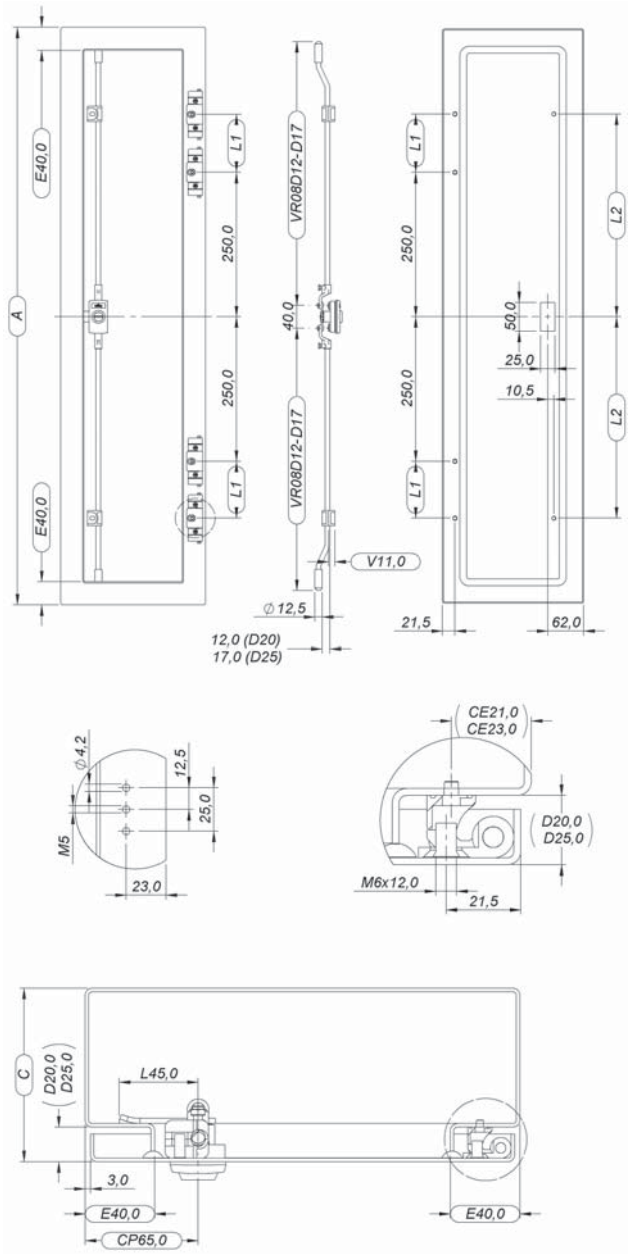

CONSTRUÇÃO CONSTRUCTION CONSTRUCCIÓN	MONTAGEM ASSEMBLY MONTAJE	A (mm)	L1 (mm)	L2 (mm)	VR08D12	(mm)	VR08D17	(mm)
E40/**D20**/V11	CE23/CP65	2.000	600	850	V.951.000.955	955		
		2.100	650	900	V.951.001.005	1005		
		2.200	700	950	V.951.001.055	1055		
E40/**D25**/V11	CE23/CP65	2.000	600	850			V.A51.000.955	955
		2.100	650	900			V.A51.001.005	1005
		2.200	700	950			V.A51.001.055	1055

TERMINAL PONTEIRA – POINTER – TERMINAL PONTERA	712.803
GUIA PARA VARETA – ROD GUIDE – GUIA PARA VARILLA	712.702
ADAPTADOR INCLINADO – SLOPING ADAPTER – ADAPTADOR INCLINADO	712.901
DOBRADIÇA CE23 – CE23 HINGE – BISAGRA CE23 (D25)	42.488.201

aplicação em portas reversíveis
application on reversible doors
aplicación en puertas reversibles

1x50

unikey

montagem interna – inside assembly – montaje interna

CE 23

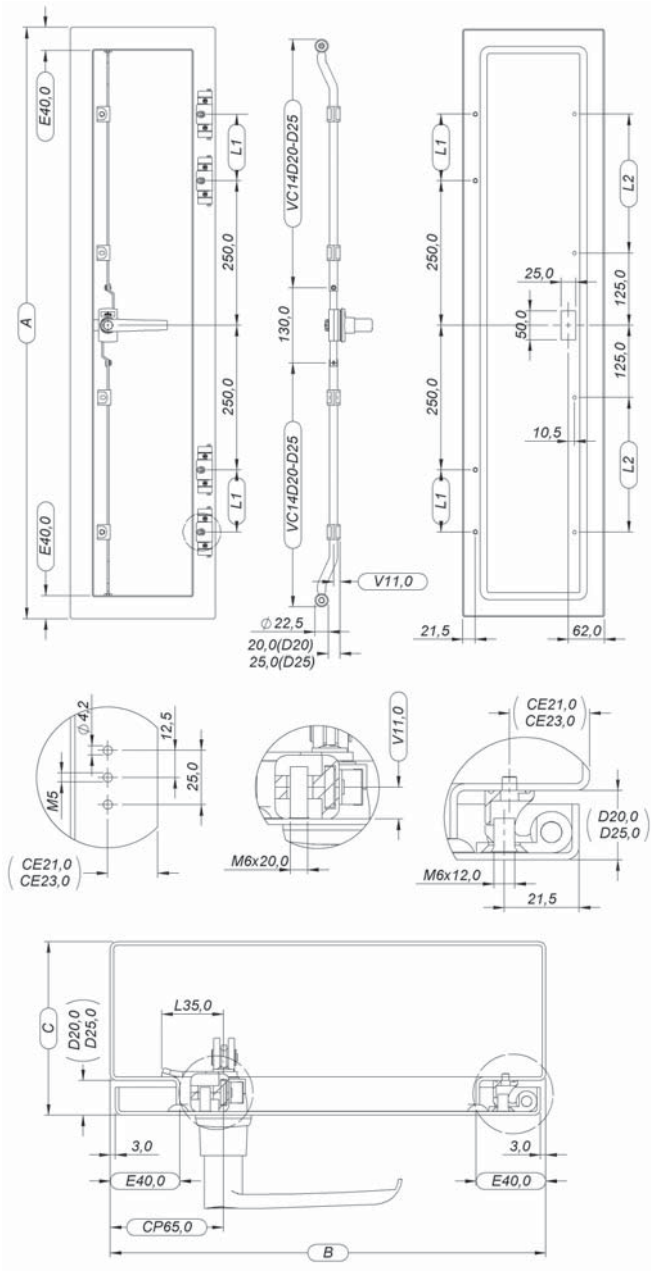

CONSTRUÇÃO CONSTRUCTION CONSTRUCCIÓN	MONTAGEM ASSEMBLY MONTAJE	A (mm)	L1 (mm)	L2 (mm)	VD14DØ20	(mm)
E40/**D20**/V11	CE23/CP65	2.000	600	725	V.744.000.913	913
		2.100	650	775	V.744.000.963	963
		2.200	700	825	V.744.001.013	1013
E40/**D25**/V11	CE23/CP65	2.000	600	725	V.844.000.913	916
		2.100	650	775	V.844.000.963	963
		2.200	700	825	V.844.001.013	1013

GUIA PARA VARETA – ROD GUIDE – GUIA PARA VARILLA	712.703
DOBRADIÇA CE23 – CE23 HINGE – BISAGRA CE23 (D25)	42.488.201

FM2X50EP-EA-PTU

aplicação em portas reversíveis
application on reversible doors
aplicación en puertas reversibles

2x50

unikey

montagem interna – inside assembly – montaje interna

CE 23

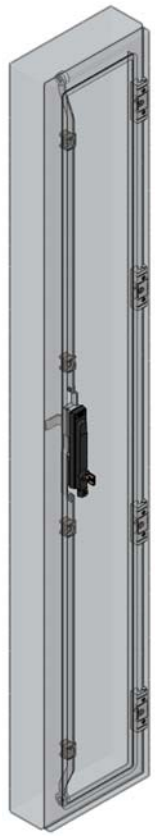

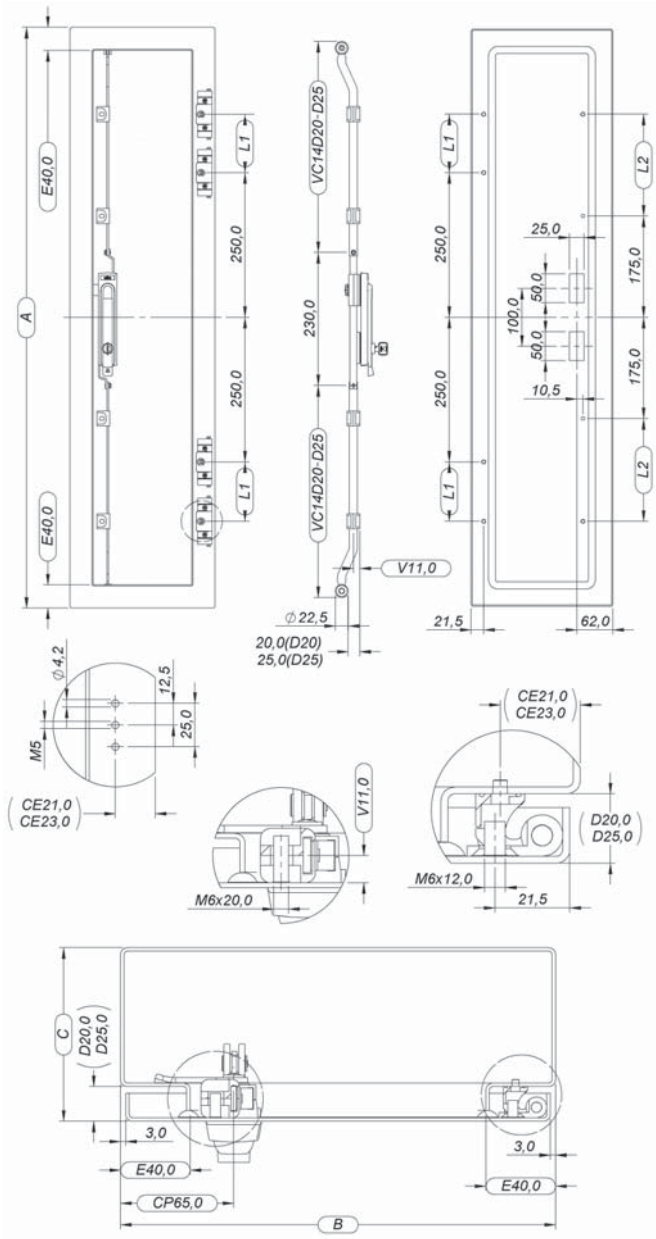

CONSTRUÇÃO CONSTRUCTION CONSTRUCCIÓN	MONTAGEM ASSEMBLY MONTAJE	A (mm)	L1 (mm)	L2 (mm)	VD14DØ20	(mm)
E40/**D20**/V11	CE23/CP65	2.000	600	725	V.744.000.863	863
		2.100	650	775	V.744.000.913	913
		2.200	700	825	V.744.000.963	963
E40/**D25**/V11	CE23/CP65	2.000	600	725	V.844.000.863	863
		2.100	650	775	V.844.000.913	913
		2.200	700	825	V.844.000.963	963

GUIA PARA VARETA – ROD GUIDE – GUIA PARA VARILLA	712.703
DOBRADIÇA CE23 – CE23 HINGE – BISAGRA CE23 (D25)	42.488.201

aplicação em portas reversíveis
application on reversible doors
aplicación en puertas reversibles

1x50

unikey

montagem externa – outside assembly – montaje externa

CE 23

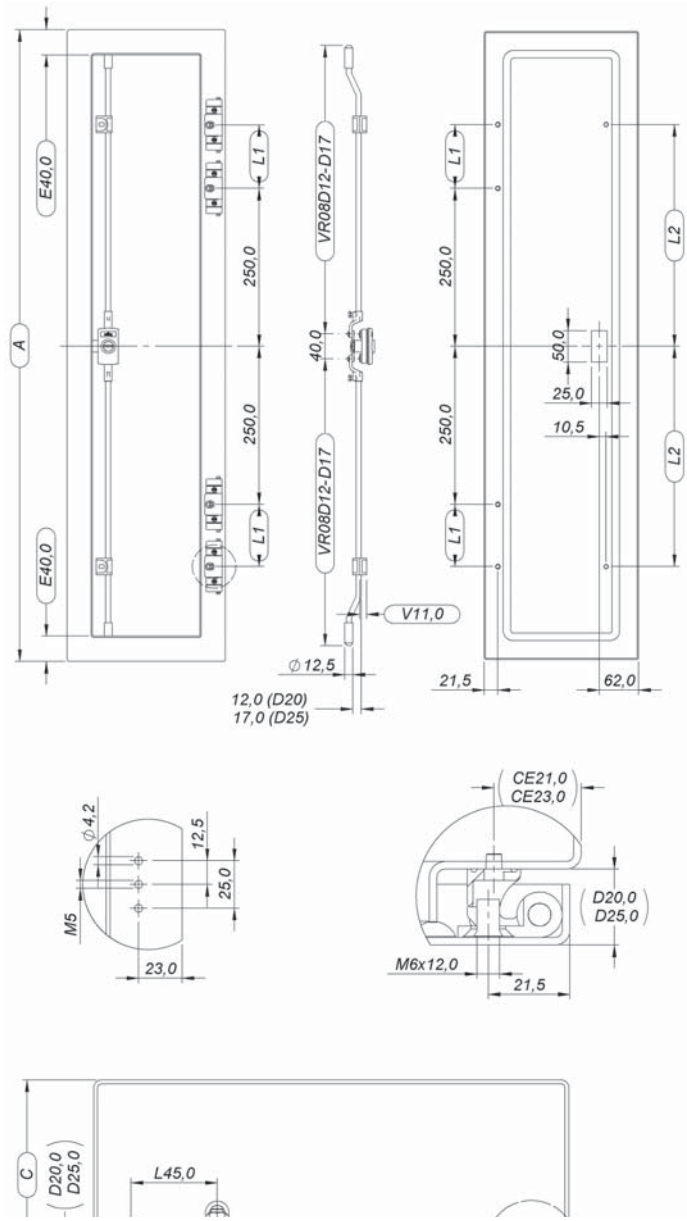

CONSTRUÇÃO CONSTRUCTION CONSTRUCCIÓN	MONTAGEM ASSEMBLY MONTAJE	A (mm)	L1 (mm)	L2 (mm)	VC14R	(mm)
E45/**D25**/V11	CE23/CP23	2.000	600	725	V.645.110.875	875
		2.100	650	775	V.645.110.925	925
		2.200	700	825	V.645.110.975	975

GUIA PARA VARETA – ROD GUIDE – GUIA PARA VARILLA	712.703
TRAVA DA VARETA – ROD LOCK – TRABA DE VARILLA (V =11)	712.B01
DOBRADIÇA CE23 – CE23 HINGE – BISAGRA CE23 (D25)	42.488.201

FM2X50EP-EA-PTC

aplicação em portas reversíveis
application on reversible doors
aplicación en puertas reversibles

2x50

unikey

montagem externa – outside assembly – montaje externa

CE 23

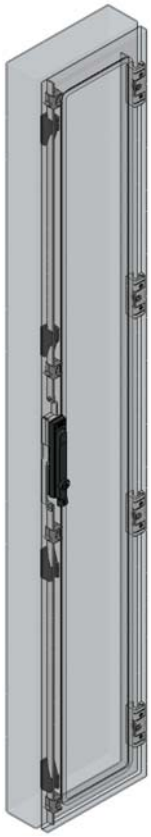

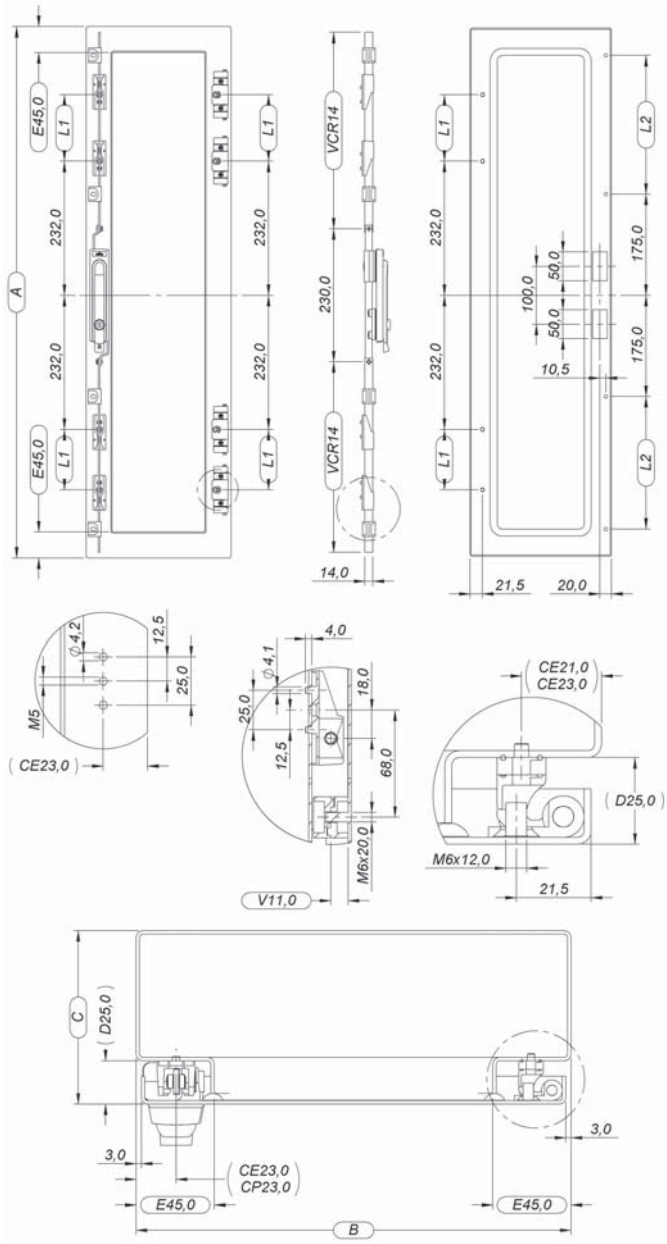

CONSTRUÇÃO CONSTRUCTION CONSTRUCCIÓN	MONTAGEM ASSEMBLY MONTAJE	A (mm)	L1 (mm)	L2 (mm)	VC14R	(mm)
E45/**D25**/V11	CE23/CP23	2.000	600	725	V.645.110.875	875
		2.100	650	775	V.645.110.925	925
		2.200	700	825	V.645.110.975	975

GUIA PARA VARETA – ROD GUIDE – GUIA PARA VARILLA	712.703
TRAVA DA VARETA – ROD LOCK – TRABA DE VARILLA (V =11)	712.B01
DOBRADIÇA CE23 – CE23 HINGE – BISAGRA CE23 (D25)	42.488.201