FECHOS DE COMPRESSÃO

Fechos VISE ACTION®

Páginas 76 a 93

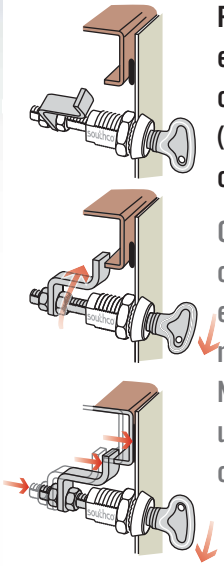

Reduzem ou eliminam ruídos provocados por vibração ao mesmo tempo em que comprimem elementos de vedação, proporcionando proteção contra intempéries, interferência eletromagnética e radiofrequência (EMI/RFI). Temos uma grande variedade de modelos de fechos de compressão, incluindo opções com travamento com chave ou inserto.

Oferecemos uma extensa linha de fechos de alta qualidade construídos com o exclusivo mecanismo *SOUTHCO® VISE ACTION®*, que proporciona engate e compressão através de um único movimento contínuo de meia-volta, garantindo a redução de ruídos provocados por vibração. Novas opções de acionamento, materiais e acabamentos, somadas a uma maior variedade de modos de instalação, fazem destes fechos de compressão a solução mais versátil do mercado.

- Até 6,4 mm de compressão
- Ação de engate com giro superior evita aberturas acidentais
- Inúmeros modelos, com acionamento manual, por chave ou inserto
- Vários modelos de corpos e diversos modos de instalação
- Versões vedadas, em conformidade com os padrões NEMA e IP

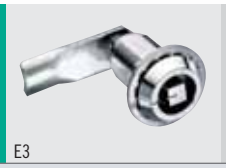
E3

E3

E3

E3

E3

Fechos Levante e Gire

Páginas 94 a 103

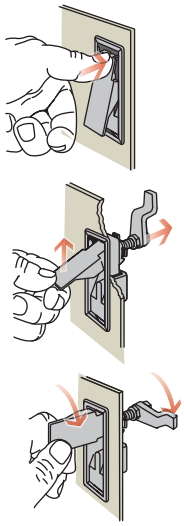

Simplesmente levante a maçaneta para liberar a compressão, então gire 90º para abrir. Os fechos em tamanho grande oferecem uma ampla empunhadura, facilitando a abertura e deslocamento de portas de grandes dimensões. Modelos embutidos e fechos em tamanho miniatura garantem um visual limpo e são perfeitos para aplicações onde o espaço é limitado. Disponíveis em uma grande variedade de materiais e acabamentos.

- A conveniência de ter fecho e maçaneta em um único produto
- Opções com dimensão de compressão predefinida
- Modelos com visual moderno e com instalação embutida disponíveis

M1

62

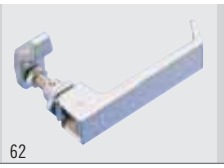
62

62

62

N2

Fechos Alavanca

Páginas 104 a 107

Esta família de fechos de compressão inclui uma grande variedade de soluções em fechos alavanca totalmente embutidos ou ligeiramente salientes - alguns com maçaneta embutida e liberada ao pressionar um botão, perfeitos para aplicação em painéis estilizados, como compartimentos para armazenamento e armários planejados. Também inclui fechos robustos, que proporcionam compressão e auxílio na abertura de portas vedadas de aplicações industriais, como câmaras frias.

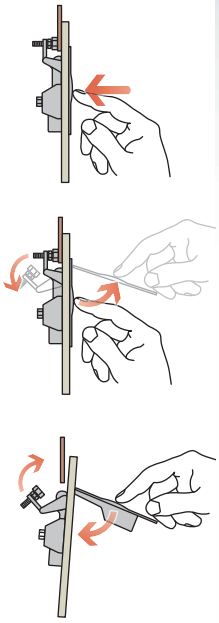

- Recursos de fecho e maçaneta em um único produto
- Modelos com engate com giro superior oferecem um travamento seguro e auxílio na abertura de portas difíceis
- Aceitam uma grande variedade de alturas de engate
- Incluem modelos modernos, com instalação embutida
- Versões vedadas atendem aos padrões NEMA e IP
- Inúmeras versões com acionamento por chave ou inserto

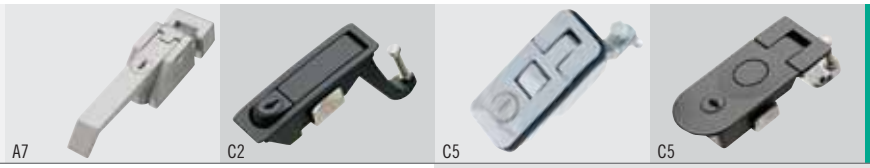

Fechos Compressão Reguláveis

Páginas 108 a 110

*Os fechos de compressão reguláveis**SOUTHCO®*** oferecem ao usuário o controle sobre o nível de compressão desejado em cada acionamento. Estes fechos estão disponíveis em uma grande variedade de modelos, desde versões em miniatura até modelos de grande porte, ideais para aplicações robustas, como equipamentos de construção e painéis industriais. Os fechos com de compressão reguláveis oferecem algumas das soluções mais silenciosas, de fácil acesso e com melhor custo-benefício para reduzir ruídos em painéis metálicos de pequeno porte em aplicações sujeitas a vibração, como equipamentos de climatização e painéis elétricos refrigerados por ventilador.

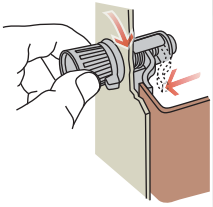

- Compressão controlada pelo usuário
- Fácil ajuste do alcance desejado ou para corrigir variações nas dimensões de painéis
- Vários tipos de acionamento
- Aceitam uma grande variedade de alturas

Fechos de Compressão

Guia de seleção

Use este guia de seleção para escolher o fecho de compressão ideal para a sua aplicação

- Opções com chave disponíveis
- Sistema Key-Choice
- Padrões NEMA e IP
- Travamento multipontos
- Uso de cadeado
- Aço inox
- Resistente à vibração
- Resistente ao fogo

		Classe do produto	MATERIAL: Aço inox	MATERIAL: Zamac e aço	MATERIAL: Alumínio	INSTALAÇÃO: Instalação em furo redondo	INSTALAÇÃO: Embutido/ baixa saliência	INSTALAÇÃO: Espessura máxima da porta
FECHOS VISE ACTION® PÁGINAS 76 A 93		E3 19,1 mm	✔	✔	✔	✔ Use arruela dentada	✔	18
		E3 13,5 mm	✔	✔			✔	12,7
		E3 3 furos		✔		✔	✔	4
FECHOS LEVANTE E GIRE PÁGINAS 94 A 103		N2	✔	✔			✔	12,7
		62 (Embutido)		✔			✔	6
		62 (Maçaneta)		✔				6
		M1	✔			✔	✔	29
FECHOS ALAVANCA PÁGINAS 104 A 107		C5 90 mm		✔			✔	41
		C5 71 mm		✔			✔	11
		C2		✔			✔	5
		A7		✔				Instalação de superfície
FECHOS PRESSÃO REGULÁVEL PÁGINAS 108 A 110		27 e 48	✔	✔			✔	4,8
		43, 44 e 14	✔	✔		✔	✔	Instalação traseira
		57	✔	✔		✔	✔	Instalação traseira

Dimensões em milímetros, salvo quando especificado o contrário

Outras opções disponíveis. Para mais informações sobre modelos, códigos, instalação e especificações, visite ***www.southco.com***

INFO CLIC

southco®
CONNECT · CREATE · INNOVATE

RESISTÊNCIA						OPÇÕES				
Flamabilidade EN 45545	Padrões NEMA e IP	Resistente à vibração	Carga estática máxima	Compressão	Altura	Travamento com chave	Acesso por inserto	Sistema Key-Choice	Uso de cadeado	Travamento multipontos
✔	✔	✔	300 a 600 N	6,4	11,4 a 81,2	✔	✔		✔	✔
✔	✔	✔	330 a 356 N	4	3,2 a 28,6		✔			
		✔	450 N	6,4	7,9 a 76,2	✔	✔			✔
		✔	1.000 N	6	3,5 a 104	✔				✔
		✔	220 a 1.250 N	2 a 5,5	4,5 a 111	✔	✔	✔		✔
		✔	220 a 670 N	3 a 5	0 a 55					✔
	✔	✔	350 a 1.010 N	4 a 5	10 a 88	✔				✔
	✔	✔	450 N	Definida pelo usuário	1 a 57	✔	✔	✔		
		✔	170 a 290 N	Definida pelo usuário	1 a 30	✔				
	✔	✔	1.100 N	Definida pelo usuário	1 a 46	✔	✔	✔		
		✔	2.200 N	9,5	Alinhado à superfície de instalação	✔				
		✔	155 N	Definida pelo usuário	0,8 a 22,2		✔			
		✔	330 a 670 N	Definida pelo usuário	3,2 a 42,9		✔			
		✔	13,4 a 137 N	Definida pelo usuário	1,2 a 14,3		✔			

Dimensões em milímetros, salvo quando especificado o contrário

E3 - Fechos de Compressão *VISE ACTION®*

Apresentação

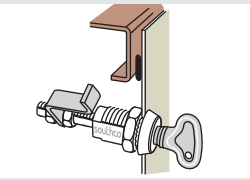

Giro dos primeiros 90º: a lingueta se posiciona atrás do batente.

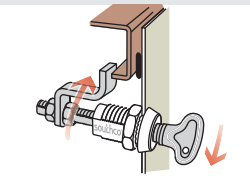

*A porta agora está **segura** contra a abertura acidental.*

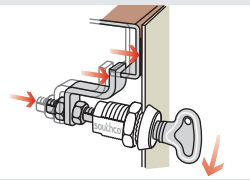

*Ao completar-se o giro de meia-volta, o eixo e a lingueta se comprimem e puxam a porta contra o batente ou componente de vedação. Agora a porta está **travada**.*

Versatilidade e simplicidade em ação

Todas as soluções da série VISE ACTION® da *SOUTHCO® oferecem ação de compressão e travamento com um único movimento contínuo de meia-volta. No coração de cada modelo incluímos a nossa tecnologia VISE ACTION®*, testada e aprovada em milhões de instalações.

Características do produto

- **Adequados para uma grande variedade de configurações de cargas**
- **Excelente resistência contra corrosão**
- **Operação confiável e duradoura**
- **Diversas opções de tamanhos, materiais e tipos de acionamento**
- **Compressão obtida com mínimo esforço por parte do usuário**
- **Adequados para aplicações nos padrões de vedação NEMA 4 e IP65**

Combine o tipo de material e opção de acabamento que melhor atende aos requisitos de estilo e funcionalidade do seu produto

Uma grande variedade de materiais e acabamentos disponíveis, para complementar o design da sua aplicação. Corpos injetados em zamac, com os seguintes acabamentos padrão:

Cromado | Pintura a pó preta | Pintura a pó prata

Corpos em aço inox são produzidos por processo de moldagem por injeção ou usinagem de precisão.

Acabamentos padrão para corpos produzidos em alumínio:

Pintura a pó preta | Pintura a pó prata | Anodizado preto | Pintura a pó incolor

Selecione o tipo de corpo que melhor atende aos requisitos de acesso da sua aplicação

Visando atender a requisitos específicos de configuração da porta e modo de instalação dos fechos - incluindo requisitos de profundidade, espessura da porta, resistência, altura e saliência na superfície do painel - desenvolvemos uma série de modelos de corpos básicos para os fechos de compressão *VISE ACTION®*, que incluem:

- **Rotação à direita ou esquerda**
- **Lingueta pré-montada opcional, para maior rapidez na instalação**
- **Grande variedade de acessórios**

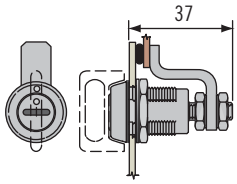

Tamanho 13,5 mm

- Compressão ideal para uso em aplicações com espaço limitado

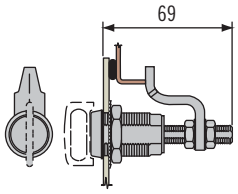

Tamanho 19,1 mm

- Maior variedade de modelos de insertos
- Máxima altura entre a porta e o batente
- Modelos com baixa saliência disponíveis

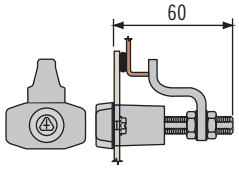

Instalação em 3 furos

- Instalação simplificada em furos redondos
- Indicados para painéis de grandes dimensões ou com materiais frágeis ou macios

Outras opções disponíveis. Para mais informações sobre modelos, códigos, instalação e especificações, visite

INFO CLIC

www.southco.com

Dimensões em milímetros, salvo quando especificado o contrário

southco®
CONNECT · CREATE · INNOVATE

Escolha entre uma ampla variedade de modelos de insertos, para atender aos requisitos específicos da sua aplicação ou indústria

- **Modelos com acionamento manual, com puxador ou maçaneta T, permitem um acesso fácil e repetitivo**
- **Modelos com acionamento por inserto, para aplicações com restrição de acesso, exigência de instalação embutida ou com baixa saliência ou, ainda, para atender a requisitos específicos de determinadas indústrias**
- **Modelos com acionamento por chave, para maior segurança e controle de acesso**

Preparação da porta para modelos de 13,5 mm, instalação com furo único

Fenda | Allen 4 mm | Modelo com puxador | Chave tubular SOUTHCO®

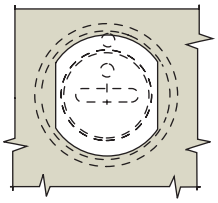

TAMANHAO REAL

Preparação da porta para modelos com instalação em 3 furos

Universal 3 mm | Triângulo 7 mm | Quadrado 7 mm | Allen 8 mm

Chave tubular SOUTHCO® | Maçaneta T com chave | Maçaneta T sem travamento

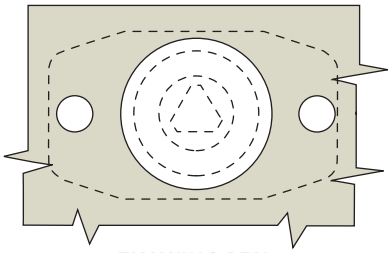

TAMANHAO REAL

Preparação da porta para modelos de 19,1 mm, instalação com furo único

Universal 3 mm | Universal 5 mm | Triângulo 7 mm | Triângulo 8 mm

Allen 8 mm | Quadrado 7 mm | Quadrado 8 mm | Padrão ferroviário

Chave tubular SOUTHCO® | Fenda | Bellcore 216 | Bellcore eletrônicos

Maçaneta T com chave | Maçaneta T sem travamento | Maçaneta curta com travamento | Maçaneta curta sem travamento

Modelo com puxador

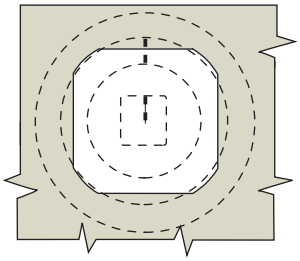

TAMANHAO REAL

Determine as suas opções de alcance, para um encaixe perfeito

A correta dimensão da altura é um fator importante em aplicações com fechos de compressão que envolvem vedação para proteção ambiental ou eletromagnética (RFI).

Para portas vedadas:

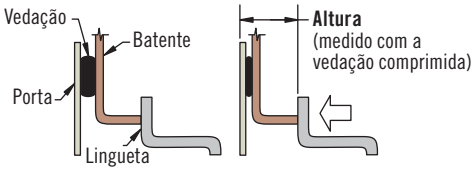

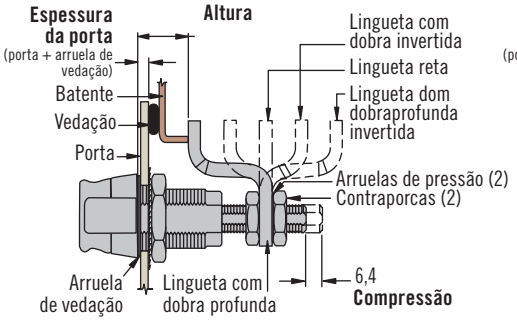

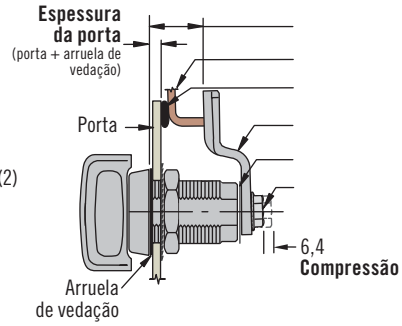

Modelos com lingueta regulável

- Máxima flexibilidade em tolerâncias de altura ou compressão da vedação
- Várias opções de linguetas, para atender a diversas alturas

Modelos com lingueta fixa

- Encaixe preciso e menor saliência interna
- Várias opções de linguetas, para uma altura perfeita

Dimensões em milímetros, salvo quando especificado o contrário

E3 - Fechos de Compressão *VISE ACTION®*

Corpo em aço inox usinado · Acionamento manual ou por inserto
Lingueta regulável · Tamanho 19,1 mm

- **Compressão predefinida e consistente**
- **Fácil ajuste da altura**
- **Acabamento superior e resistência contra corrosão**
- **Padrão EN 45545-3 E60**

Materiais e acabamentos
Aço inox usinado (classes 304 e 316)

Resistência
Carga estática máxima: 600 N

Vedação
Padrões NEMA 4 e IP65 são obtidos com o uso do componente de vedação incluído

Chaves e acessórios
Consulte a página 90

Instalação
Atenção: posicione a lingueta de modo que o acionamento manual possa ser facilmente executado. Torque de aperto recomendado para a porca de fixação: 20 N•m.

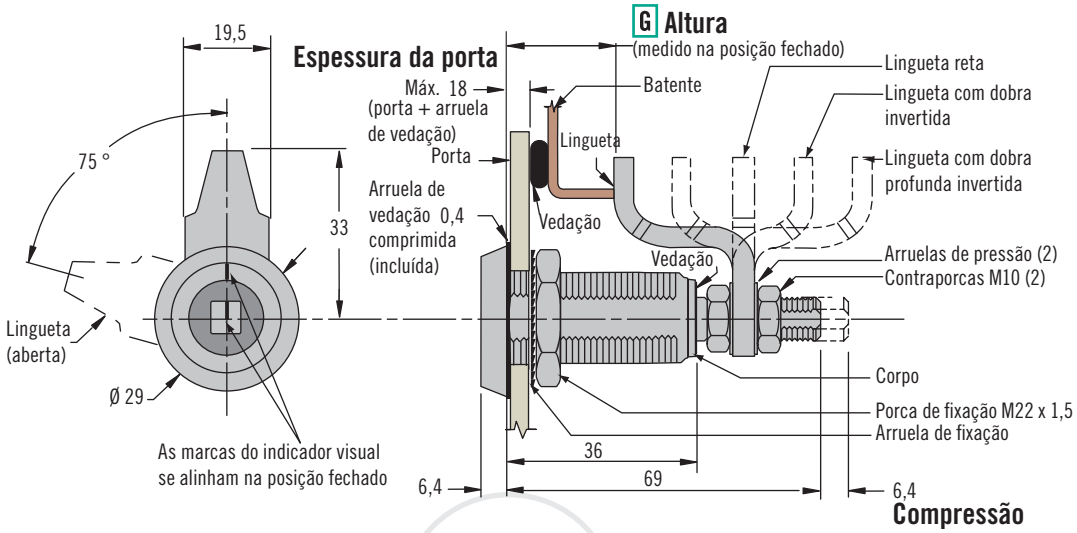

R Rotação

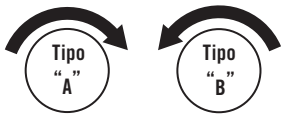

Travamento no sentido horário — Travamento no sentido anti-horário

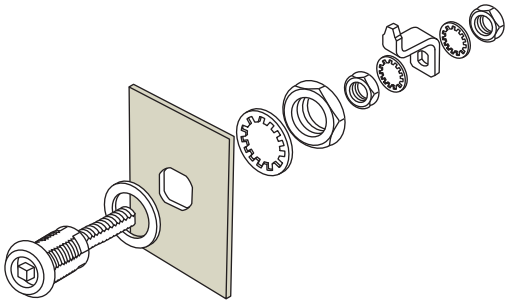

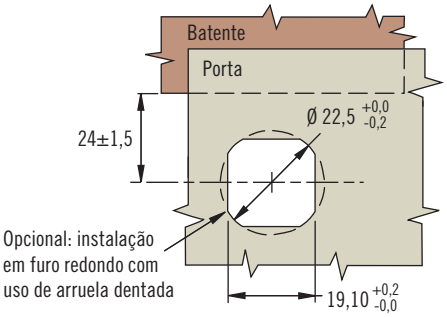

H Modelos de insertos

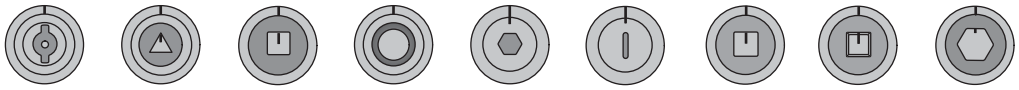

Universal 3 mm	Triângulo 7 mm	Quadrado 7 mm	*Chave tubular* SOUTHCO®	Allen *8 mm*	Fenda	Quadrado *8 mm*	Padrão *ferroviário*	Bellcore *216*

Seleção do código de produto
Consulte a tabela

H Modelo de inserto
- **2** Universal 3 mm
- **3** Triângulo 7 mm
- **4** Quadrado 7 mm
- **5** *Chave tubular SOUTHCO®*
- **6** Allen 8 mm
- **9** Fenda
- **10** Quadrado 8 mm
- **11** Padrão ferroviário
- **15** Bellcore 216

R Rotação
- **1** Tipo A - Travamento no sentido horário
- **22** Tipo B - Travamento no sentido anti-horário

E3 - R H - G 0

G Altura	Mínimo	Máximo	Tipo de lingueta
1	16,4	32,2	Lingueta com dobra profunda
	71,3	81,2	Lingueta com dobra profunda invertida
2	30,4	46,1	Lingueta com dobra
	57,6	73,3	Lingueta com dobra invertida
3	43,9	59,6	Lingueta reta

Dimensões em milímetros, salvo quando especificado o contrário

Outras opções disponíveis. Para mais informações sobre modelos, códigos, instalação e especificações, visite
www.southco.com/E3

southco®
CONNECT · CREATE · INNOVATE

E3 - Fechos de Compressão *VISE ACTION®*

Corpo em aço inox usinado · Acionamento por inserto
Lingueta fixa · Tamanho 19,1 mm

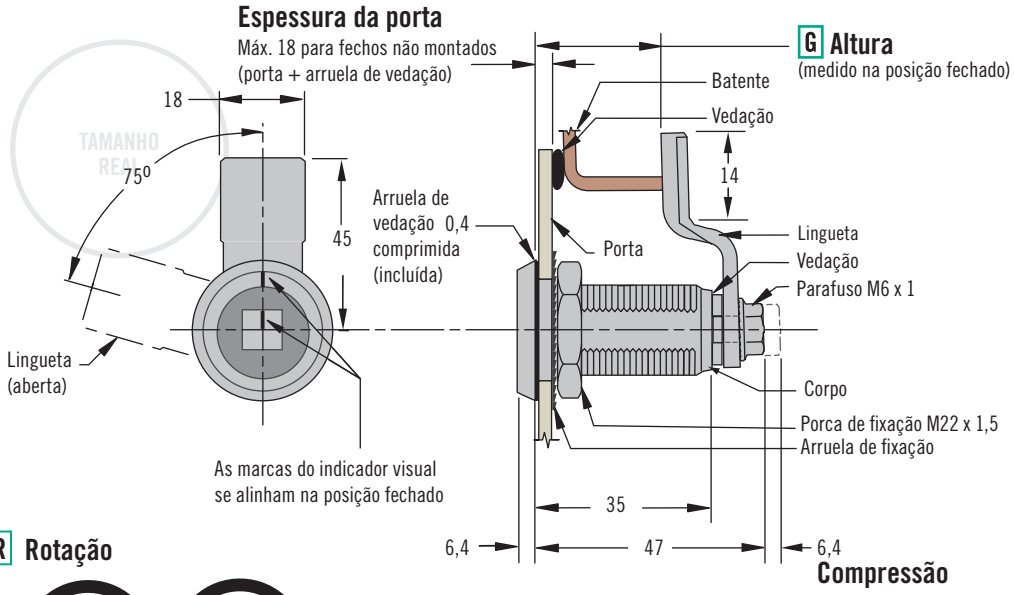

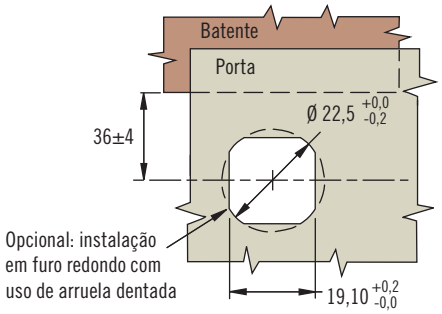

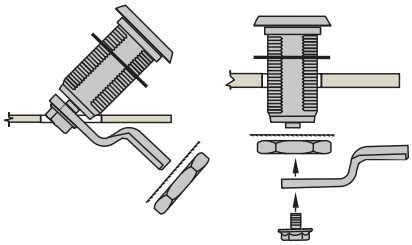

Instalação de fechos montados — **Instalação de fechos não montados**

- **Compressão predefinida e consistente**
- **Acabamento superior e resistência contra corrosão**
- **Menor saliência interna**
- **Padrão EN 45545-3 E60**

Materiais e acabamentos
Aço inox usinado (classes 304 e 316)

Resistência
Carga estática máxima: 450 N

Vedação
Padrões NEMA 4 e IP65 são obtidos com o uso do componente de vedação incluído

Chaves e acessórios
Consulte a página 90

Instalação
O torque de aperto recomendado é de 20 N•m para a porca de fixação e 10 N•m para o parafuso de instalação.

Seleção do código de produto
Consulte a tabela
Selecione o alcance desejado.
Se o seu alcance ideal estiver posicionado entre duas opções, selecione a menor.

E3 - R H - G 0

H Modelo de inserto
- **2** Universal 3 mm
- **3** Triângulo 7 mm
- **4** Quadrado 7 mm
- **5** *Chave tubular SOUTHCO®*
- **6** Allen 8 mm
- **9** Fenda
- **10** Quadrado 8 mm
- **11** Padrão ferroviário
- **15** Bellcore 216

R Rotação
- 10 Tipo A - Travamento no sentido horário - fechos montados
- 12 Tipo A - Travamento no sentido horário - fechos não montados
- 27 Tipo B - Travamento no sentido anti-horário - fechos montados
- 29 Tipo B - Travamento no sentido anti-horário - fechos não montados

G Tabela de alcances

Altura total	G	Espessura máx. da porta para fechos montados	Altura total	G	Espessura máx. da porta para fechos montados	Altura total	G	Espessura máx. da porta para fechos montados	Altura total	G	Espessura máx. da porta para fechos montados
20	00	1	30	05	7	40	10	7	50	15	7
22	01	2	32,5	06		42	11		52	16	
24	02	4	34	07		44	12		54	17	
26	03	5	36	08		46	13		56	18	
28	04	6	38	09		48	14		58	19	

E3 - Fechos de Compressão *VISE ACTION®*

Corpo em aço inox injetado · Acionamento manual ou por inserto
Lingueta regulável · Tamanho 19,1 mm

- **Compressão predefinida e consistente**
- **Fácil ajuste da altura**
- **Acionamento manual ou por inserto**
- **Padrão EN 45545-3 E60**

Materiais e acabamentos
Aço inox classes 304 e 316

Resistência
Carga estática máxima: 556 N

Vedação
Padrões NEMA 4 e IP65 são obtidos com o uso do componente de vedação incluído

Instalação
Atenção: posicione a lingueta de modo que o acionamento manual possa ser facilmente executado. Torque de aperto recomendado para a porca de fixação: 20 N•m.

Chaves e acessórios
Consulte a página 90

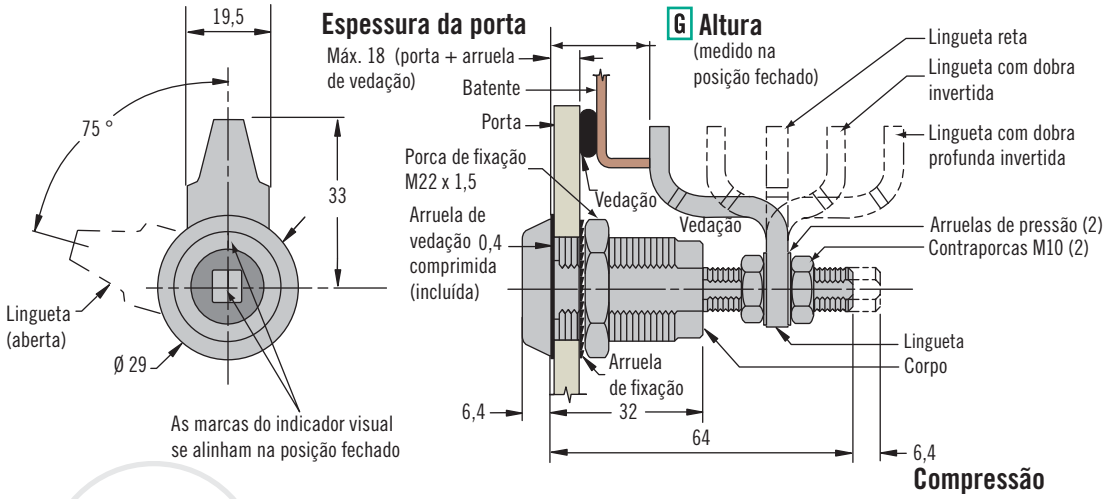

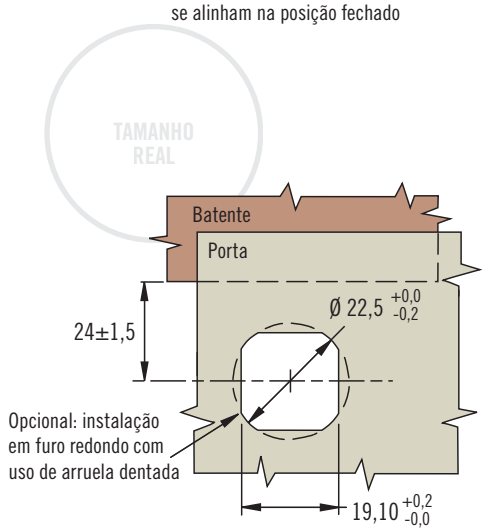

R Rotação

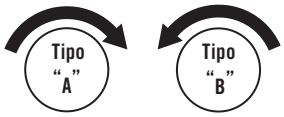

Travamento no sentido horário — Travamento no sentido anti-horário

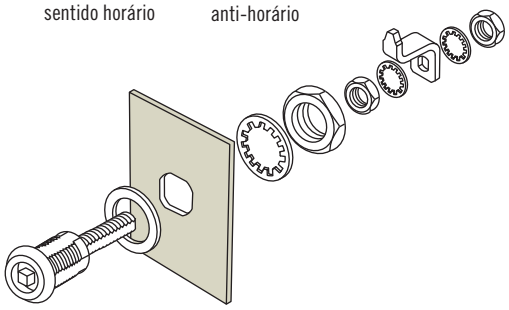

H Modelos de insertos

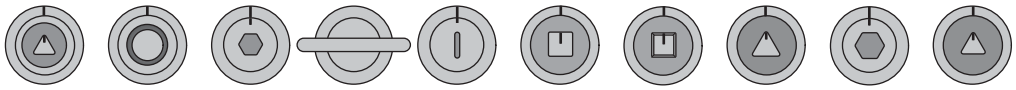

Triângulo 7 mm · *Chave tubular SOUTHCO®* · Allen 8 mm · Puxador · Fenda · Quadrado 8 mm · Padrão ferroviário · Triângulo 8 mm · Allen 3/8" · Triângulo cônico 7 mm

Seleção do código de produto
Consulte a tabela

E3 - R H - G F

R Rotação
- **1** Tipo A - Travamento no sentido horário
- **22** Tipo B - Travamento no sentido anti-horário

H Modelo de inserto
- **3** Triângulo 7 mm
- **5** *Chave tubular SOUTHCO®*
- **6** Allen 8 mm
- **7** Puxador
- **9** Fenda
- **10** Quadrado 8 mm
- **11** Padrão ferroviário
- **20** Triângulo 8 mm
- **37** Allen 3/8"
- **39** Triângulo cônico 7 mm

F Acabamento
- **2** Eletropolido
- **12** Eletropolido, finalizado com polimento manual (brilhante)

G Altura	Mínimo	Máximo	Tipo de lingueta
1	11,4	27,2	Lingueta com dobra profunda
	66,3	76,2	Lingueta com dobra profunda invertida
2	25,4	41,1	Lingueta com dobra
	52,6	68,3	Lingueta com dobra invertida
3	38,9	54,6	Lingueta reta

Outras opções disponíveis. Para mais informações sobre modelos, códigos, instalação e especificações, visite

INFO CLIC

Dimensões em milímetros, salvo quando especificado o contrário

southco®
CONNECT · CREATE · INNOVATE

E3 - Fechos de Compressão *VISE ACTION®*

Corpo em aço inox injetado · Acionamento manual ou por inserto
Lingueta fixa · Tamanho 19,1 mm

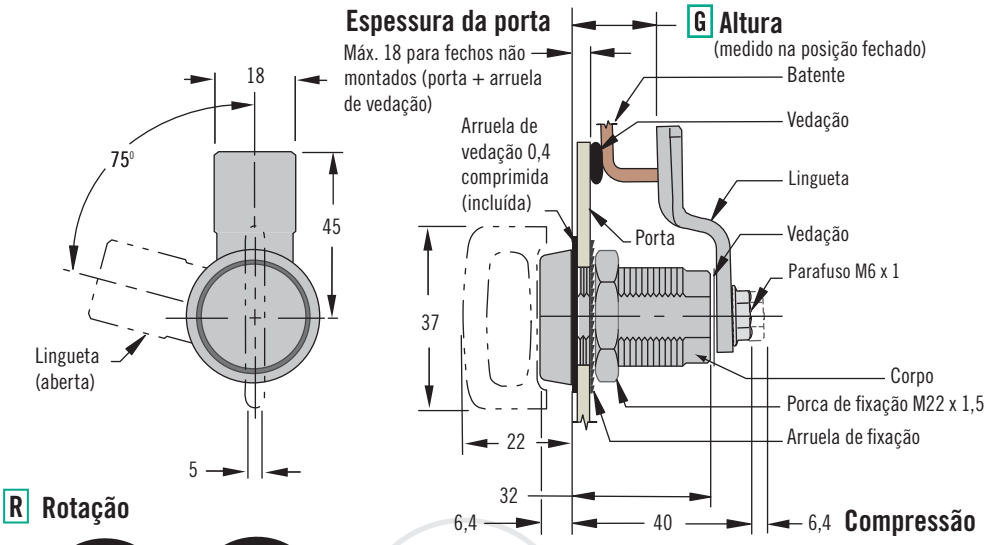

R Rotação

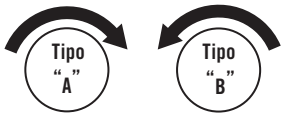

Travamento no sentido horário

Travamento no sentido anti-horário

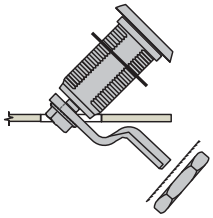

Instalação de fechos montados

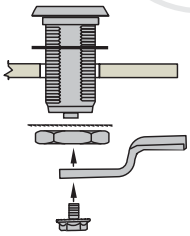

Instalação de fechos não montados

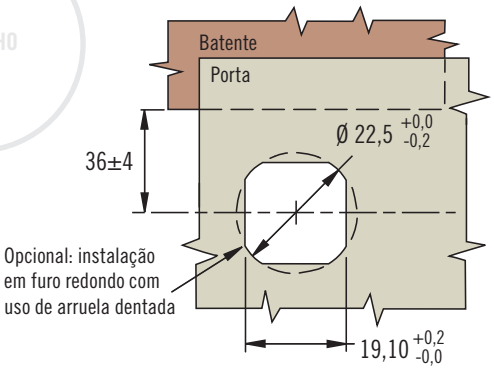

- **Compressão predefinida e consistente**
- **Acionamento manual ou por inserto**
- **Menor saliência interna**
- **Padrão EN 45545-3 E60**

Materiais e acabamentos
Aço inox classes 304 e 316

Resistência
Carga estática máxima: 450 N

Vedação
Padrões NEMA 4 e IP65 são obtidos com o uso do componente de vedação incluído

Instalação
O torque de aperto recomendado é de 20 N•m para a porca de fixação e 10 N•m para o parafuso de instalação.

Chaves e acessórios
Consulte a página 90

Seleção do código de produto
Consulte a tabela

Selecione a altura desejada na tabela abaixo. Se a altura ideal estiver posicionada entre duas opções, selecione a menor.

E3 - R H - G F

H Modelo de inserto
- **3** Triângulo 7 mm
- **5** *Chave tubular SOUTHCO®*
- **6** Allen 8 mm
- **7** Puxador
- **9** Fenda
- **10** Quadrado 8 mm
- **11** Padrão ferroviário
- **20** Triângulo 8 mm
- **37** Allen 3/8"
- **39** Triângulo cônico 7 mm

R Rotação
- **10** Tipo A - Travamento no sentido horário - fechos montados
- **12** Tipo A - Travamento no sentido horário - fechos não montados
- **27** Tipo B - Travamento no sentido anti-horário - fechos montados
- **29** Tipo B - Travamento no sentido anti-horário - fechos não montados

F Acabamento
- **2** Eletropolido
- **12** Eletropolido, finalizado com polimento manual (brilhante)

G Tabela de alturas

Altura total	G	Espessura máx. da porta para fechos montados	Altura total	G	Espessura máx. da porta para fechos montados	Altura total	G	Espessura máx. da porta para fechos montados	Altura total	G	Espessura máx. da porta para fechos montados
15	00	Use fechos não montados	25	05	5	35	10	7	45	15	7
17	01	Use fechos não montados	27	06	6	37	11		47	16	
19	02	1	29	07	7	39	12		49	17	
21	03	2	31	08		41	13		51	18	
23	04	4	33	09		43	14		53	19	

E3 - Fechos de Compressão *VISE ACTION®*

Corpo em aço inox injetado · Acionamento manual ou por inserto
Lingueta regulável · Tamanho 13,5 mm

- **Compressão predefinida e consistente**
- **Fácil ajuste da altura**
- **Acionamento manual ou por inserto**
- **Dimensões reduzidas**
- **Padrão EN 45545-3 E60**

Materiais e acabamentos
Aço inox classes 304 e 316

Resistência
Carga estática máxima: 356 N

Vedação
Padrões NEMA 4 e IP65 são obtidos com o uso do componente de vedação incluído

Instalação
Atenção: posicione a lingueta de modo que o acionamento manual possa ser facilmente executado.

Acessórios
Consulte a página 90

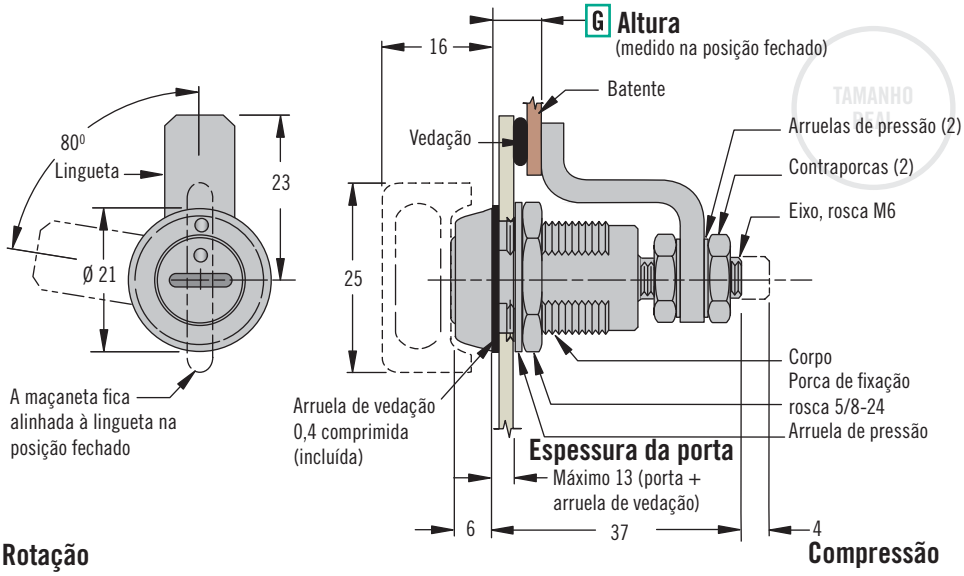

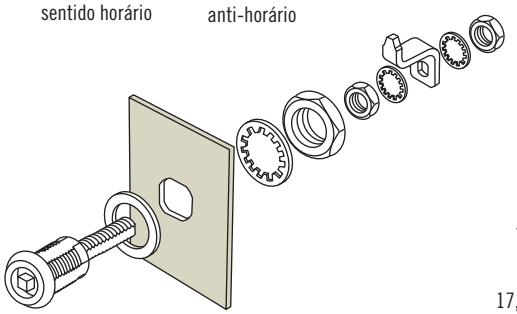

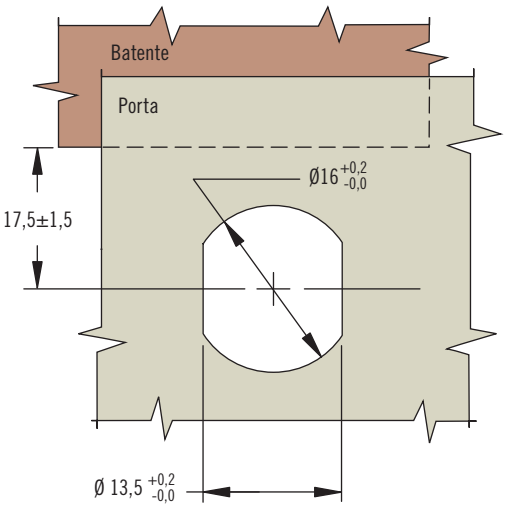

Seleção do código de produto
Consulte a tabela

H Modelo de inserto
- **5** *Chave tubular SOUTHCO®*
- **6** Allen 4 mm
- **7** Modelo com puxador
- **9** Fenda

E3 - R H - G F

R Rotação
- **5** Tipo A - Travamento no sentido horário
- **24** Tipo B - Travamento no sentido anti-horário

F Acabamento
- **2** Eletropolido
- **12** Eletropolido, finalizado com polimento manual (brilhante)

G Altura	Mínimo	Máximo
1	3,2	6,4
2	6,4	9,5
3	9,5	12,7
4	12,7	15,9
5	15,9	19
6	19	22,2
7	22,2	25,4
8	25,4	28,6

Dimensões em milímetros, salvo quando especificado o contrário

Outras opções disponíveis. Para mais informações sobre modelos, códigos, instalação e especificações, visite
www.southco.com/E3

southco®
CONNECT · CREATE · INNOVATE

E3 - Fechos de Compressão *VISE ACTION®*

Zamac e aço zincado · Acionamento manual ou por inserto
Lingueta regulável · Tamanho 13,5 mm

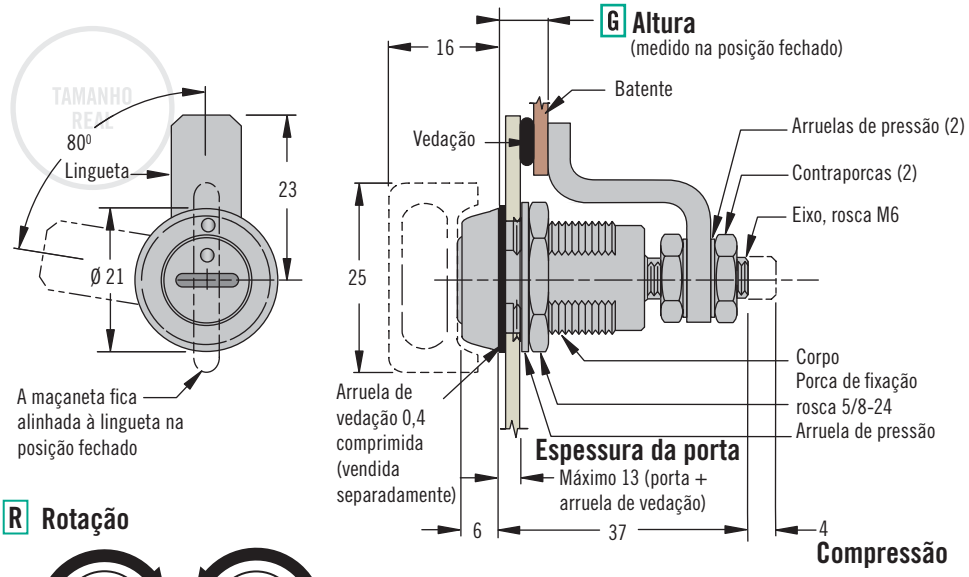

R Rotação

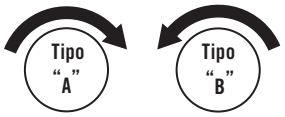

Travamento no sentido horário — Travamento no sentido anti-horário

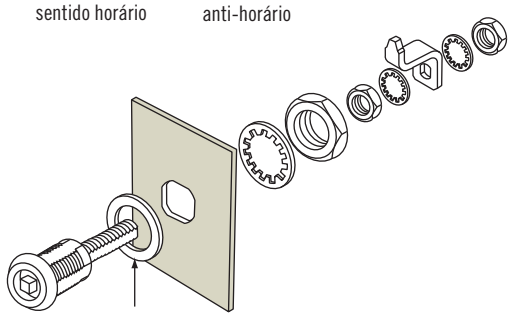

Arruela de vedação opcional

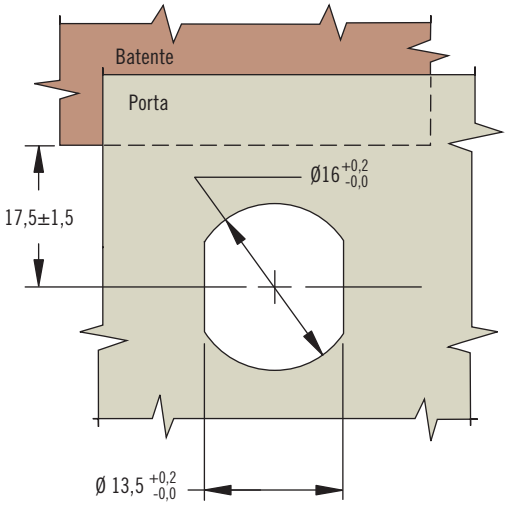

H Modelos de insertos

Chave tubular SOUTHCO® — Allen 4 mm — Modelo com puxador — Fenda

- **Compressão predefinida e consistente**
- **Fácil ajuste da altura**
- **Acionamento manual ou por inserto**
- **Dimensões reduzidas**
- **Padrão EN 45545-3 E10**

Materiais e acabamentos
Zamac com pintura a pó e aço zincado

Resistência
Carga estática máxima: 330 N

Vedação
Padrões NEMA 4 e IP65 são obtidos com o uso do componente de vedação opcional Código do componente de vedação: E3-0-30268-02

Instalação
Atenção: posicione a lingueta de modo que o acionamento manual possa ser facilmente executado.

Acessórios
Consulte a página 90

Seleção do código de produto
Consulte a tabela

H Modelo de inserto
- **5** *Chave tubular SOUTHCO®*
- **6** Allen 4 mm
- **7** Modelo com puxador
- **9** Fenda

E3 - R H - G F

R Rotação
- **5** Tipo A - Travamento no sentido horário
- **24** Tipo B - Travamento no sentido anti-horário

F Acabamento
- **1** Cromado
- **5** Pintura a pó preta
- **7** Pintura a pó prata

G Altura	Mínimo	Máximo
1	3,2	6,4
2	6,4	9,5
3	9,5	12,7
4	12,7	15,9
5	15,9	19
6	19	22,2
7	22,2	25,4
8	25,4	28,6

Dimensões em milímetros, salvo quando especificado o contrário

E3 - Fechos de Compressão *VISE ACTION®*

Zamac e aço zincado · Acionamento manual ou por inserto
Lingueta regulável · Tamanho 19,1 mm

- **Compressão predefinida e consistente**
- **Fácil ajuste da altura**
- **Acionamento por inserto, para maior segurança**
- **Padrão EN 45545-3 E10**

Materiais e acabamentos
Zamac cromado ou com pintura a pó e aço zincado

Resistência
Carga estática máxima: 450 N

Vedação
Padrões NEMA 4 e IP65 são obtidos com o uso do componente de vedação opcional.
Código do componente de vedação: E5-17

Instalação
Atenção: posicione a lingueta de modo que o acionamento manual possa ser facilmente executado.
Torque de aperto recomendado para a porca de fixação: 20 N•m.

Chaves e acessórios
Consulte a página 90

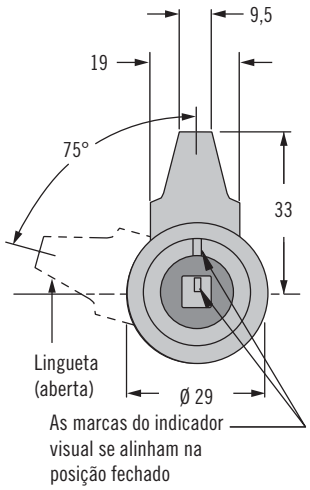

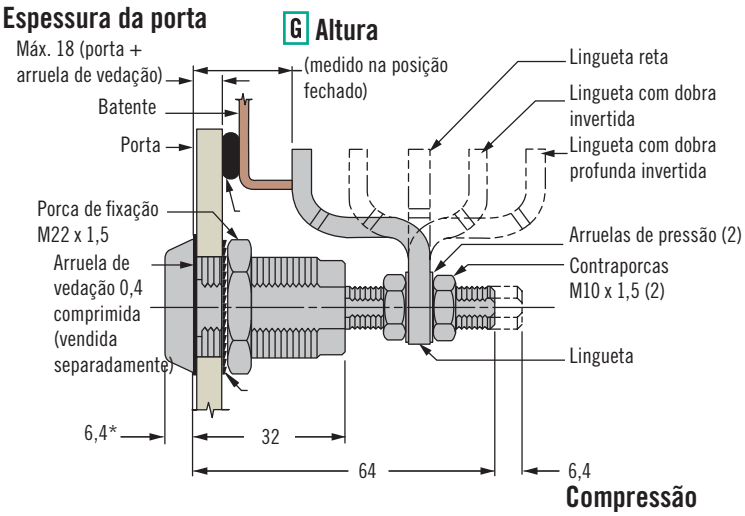

Padrão ferroviário - Bellcore 216

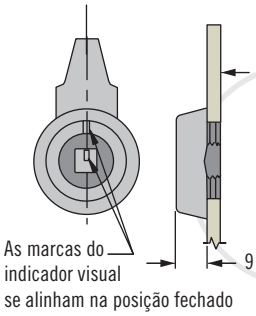

Outros modelos de insertos
(modelo fenda apresentado)

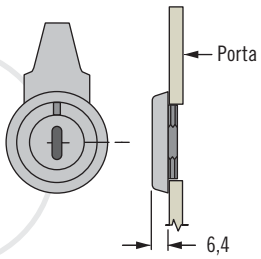

Modelo com puxador

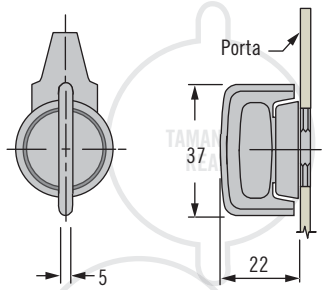

Modelo com maçaneta T

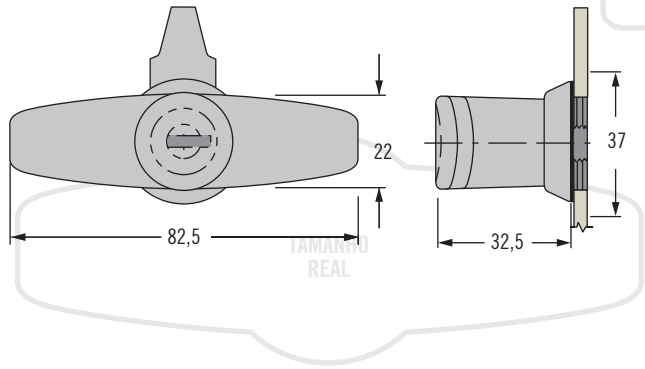

Modelo com maçaneta curta

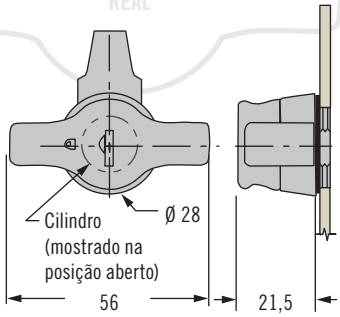

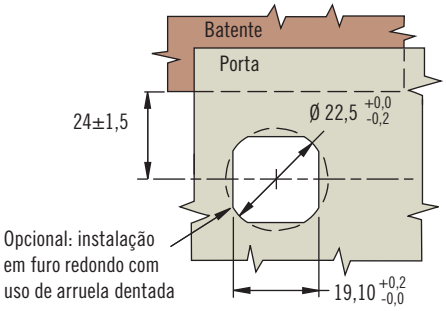

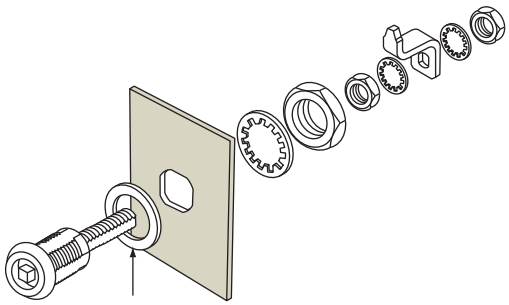

Outras opções disponíveis. Para mais informações sobre modelos, códigos, instalação e especificações, visite
INFO CLIC
www.southco.com/E3

Dimensões em milímetros, salvo quando especificado o contrário

southco®
CONNECT · CREATE · INNOVATE

H Modelos de insertos (outras opções disponíveis)

Maçaneta T sem travamento

Universal 3 mm

Triângulo 7 mm

Quadrado 7 mm

Chave tubular SOUTHCO®

Allen 8 mm

Puxador

Maçaneta T com chave

Fenda

Quadrado 8 mm

Padrão ferroviário

Bellcore 216

Bellcore eletrônicos

Triângulo 8 mm

Universal 5 mm

Maçaneta curta sem travamento

Maçaneta curta com chave segredo CH751

Maçaneta curta com chave segredo R001 e guarda pó

Maçaneta curta sem cilindro

R Rotação

Travamento no sentido horário

Travamento no sentido anti-horário

Seleção do código de produto

Consulte a tabela

E3 - R H - G F

F Acabamento
- **1** Cromado
- **5** Pintura a pó preta
- **7** Pintura a pó prata

R Rotação
- **1** Tipo A - Travamento no sentido horário
- **22** Tipo B - Travamento no sentido anti-horário

H Modelo de inserto
- **1** Maçaneta T sem travamento
- **2** Universal 3 mm
- **3** Triângulo 7 mm
- **4** Quadrado 7 mm
- **5** *Chave tubular SOUTHCO®*
- **6** Allen 8 mm
- **7** Puxador
- **8** Maçaneta T com chave segredo CH751 (duas chaves planas incluídas)
- **9** Fenda
- **10** Quadrado 8 mm
- **11** Padrão ferroviário
- **15** Bellcore 216
- **16** Bellcore eletrônicos
- **20** Triângulo 8 mm
- **48** Universal 5 mm
- **50** Maçaneta curta sem travamento
- **51** Maçaneta curta com chave segredo CH751 (1 chave com capa plástica incluída)
- **58** Maçaneta curta com chave segredo R001 (1 chave com capa plástica incluída)
- **59** Maçaneta curta (sem cilindro)

G Altura	Mínimo	Máximo	Tipo de lingueta
1	11,4	27,2	Lingueta com dobra profunda
	66,3	76,2	Lingueta com dobra profunda invertida
2	25,4	41,1	Lingueta com dobra
	52,6	68,3	Lingueta com dobra invertida
3	38,9	54,6	Lingueta reta

Dimensões em milímetros, salvo quando especificado o contrário

E3 - Fechos de Compressão *VISE ACTION®*

Zamac e aço zincado · Acionamento manual ou por inserto
Lingueta fixa · Tamanho 19,1 mm

- **Compressão predefinida e consistente**
- **Rápida instalação**
- **Menor saliência interna**
- **Padrão EN 45545-3 E10**

Materiais e acabamentos
Zamac com pintura a pó ou cromado e aço zincado

Resistência
Carga estática máxima: 300 N

Vedação
Padrões NEMA 4 e IP65 são obtidos com o uso do componente de vedação opcional.
Código do componente de vedação: E5-17

Instalação
O torque de aperto recomendado é de 20 N•m para a porca de fixação e 10 N•m para o parafuso de instalação.

Chaves e acessórios
Consulte a página 90

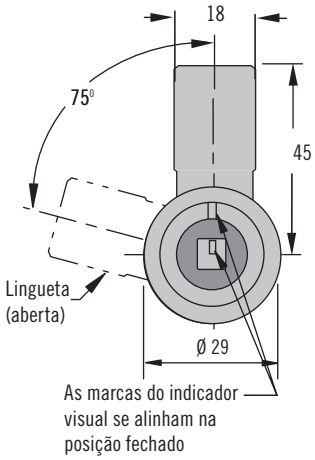

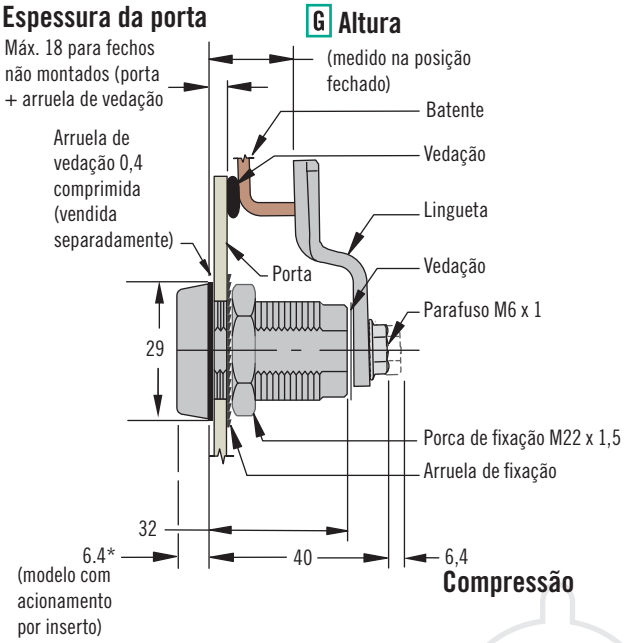

Padrão ferroviário - Bellcore 216

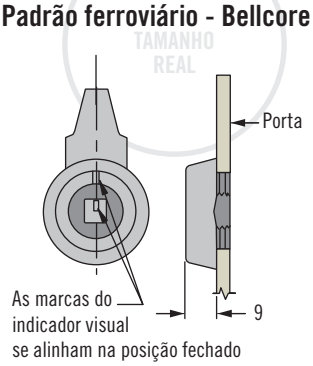

Outros modelos de insertos
(modelo fenda apresentado)

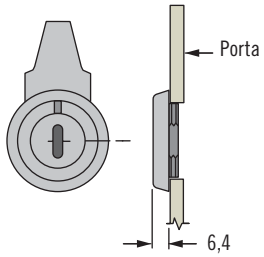

Modelo com puxador

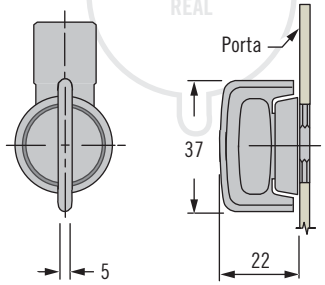

Modelo com maçaneta T

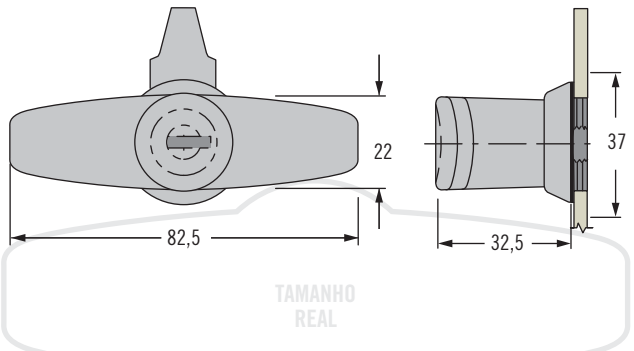

Modelo com maçaneta curta

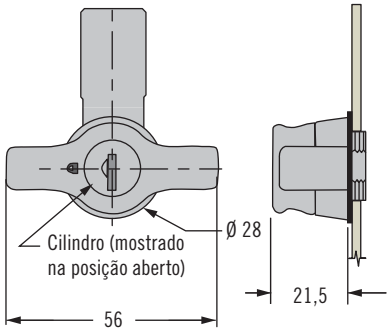

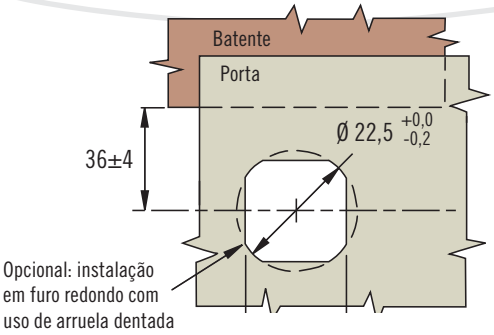

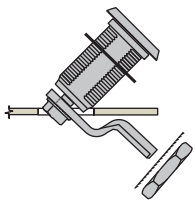

Instalação de fechos montados

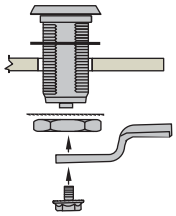

Instalação de fechos não montados

Outras opções disponíveis. Para mais informações sobre modelos, códigos, instalação e especificações, visite
www.southco.com/E3

Dimensões em milímetros, salvo quando especificado o contrário

southco®
CONNECT · CREATE · INNOVATE

H Modelos de insertos (outras opções disponíveis)

Maçaneta T sem travamento | Universal 3 mm | Triângulo 7 mm | Quadrado 7 mm | *Chave tubular SOUTHCO®* | Allen 8 mm | Puxador

Maçaneta T com chave | Fenda | Quadrado 8 mm | Padrão ferroviário | Bellcore 216 | Bellcore eletrônicos | Triângulo 8 mm

Universal 5 mm | Maçaneta curta sem travamento | Maçaneta curta com chave segredo CH751 | Maçaneta curta com chave segredo R001 e guarda pó | Maçaneta curta sem cilindro

R Rotação

Travamento no sentido horário

Travamento no sentido anti-horário

Seleção do código de produto

Consulte a tabela

E3 - R H - G F

R Rotação

10 Tipo A - Travamento no sentido horário - fechos montados
12 Tipo A - Travamento no sentido horário - fechos não montados
27 Tipo B - Travamento no sentido anti-horário - fechos montados
29 Tipo B - Travamento no sentido anti-horário - fechos não montados

H Modelo de inserto

1 Maçaneta T sem travamento
2 Universal 3 mm
3 Triângulo 7 mm
4 Quadrado 7 mm
5 *Chave tubular SOUTHCO®*
6 Allen 8 mm
7 Puxador
8 Maçaneta T com chave segredo CH751 (duas chaves planas incluídas)
9 Fenda
10 Quadrado 8 mm
11 Padrão ferroviário
15 Bellcore 216
16 Bellcore eletrônicos
20 Triângulo 8 mm
48 Universal 5 mm
50 Maçaneta curta sem travamento
51 Maçaneta curta com chave segredo CH751 (1 chave com capa plástica incluída)
58 Maçaneta curta com chave segredo R001 (1 chave com capa plástica incluída)
59 Maçaneta curta (sem cilindro)

F Acabamento

1 Cromado
5 Pintura a pó preta
7 Pintura a pó prata

G Tabela de alturas

Altura total	G	Espessura máxima da porta para fechos montados	Altura total	G	Espessura máxima da porta para fechos montados
15	00	Use fechos não montados	35	10	7
17	01	Use fechos não montados	37	11	
19	02	1	39	12	
21	03	2	41	13	
23	04	4	43	14	
25	05	5	45	15	7
27	06	6	47	16	
29	07	7	49	17	
31	08		51	18	
33	09		53	19	

E3 - Fechos de Compressão *VISE ACTION®*

Zamac e aço zincado · Acionamento manual ou por inserto
Instalação em três furos · Lingueta regulável · Tamanho 19,1 mm

- **Compressão predefinida e consistente**
- **Fácil ajuste da altura**

Materiais e acabamentos
Zamac cromado ou com pintura a pó e aço zincado

Resistência
Carga estática máxima: 450 N

Instalação
Para portas com espessura superior a 4, calcule o comprimento do parafuso usando a seguinte fórmula: Espessura da porta + 6.

Chaves e acessórios
Consulte a página 90

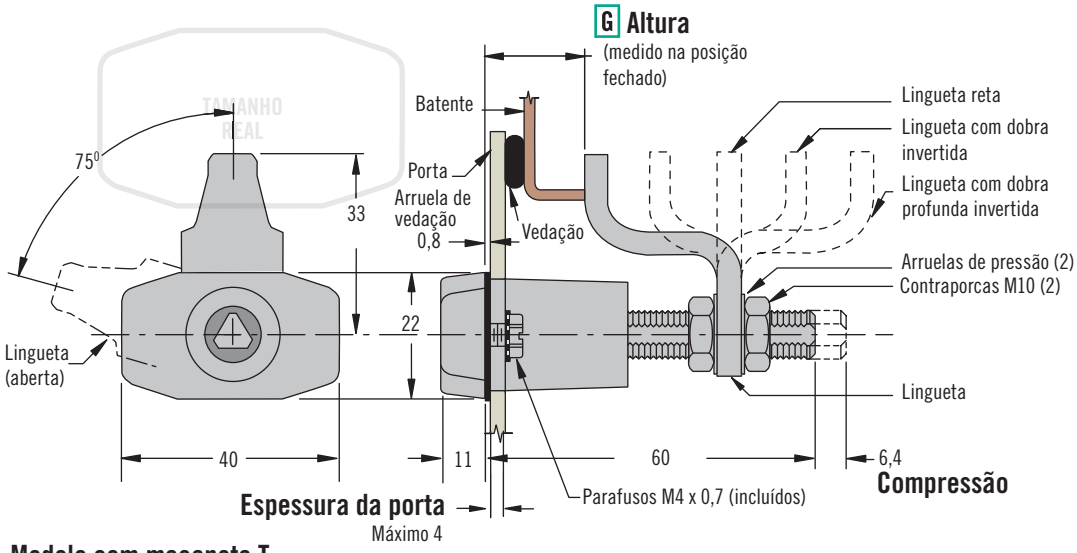

Modelo com maçaneta T

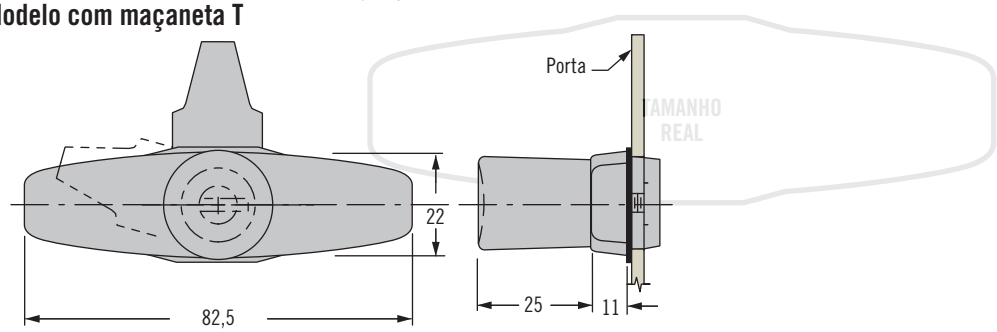

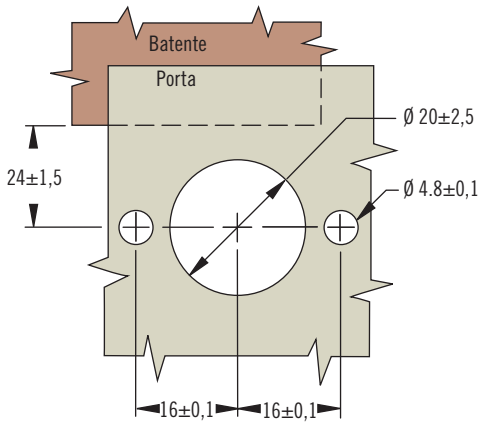

Seleção do código de produto
Consulte a tabela

R Rotação
- **3** Tipo A - Travamento no sentido horário
- **23** Tipo B - Travamento no sentido anti-horário

E3 - R H - G F

H Modelo de inserto
- **1** Maçaneta T sem travamento
- **2** Universal 3 mm
- **3** Triângulo 7 mm
- **4** Quadrado 7 mm
- **5** *Chave tubular SOUTHCO®*
- **6** Allen 8 mm
- **8** Maçaneta T com chave segredo CH751 (duas chaves planas incluídas)

G Altura	Mínimo	Máximo	Tipo de lingueta
1	7,9	23,6	Lingueta com dobra profunda
	62,7	76,2	Lingueta com dobra profunda invertida
2	21,8	37,3	Lingueta com dobra
	49	64,8	Lingueta com dobra invertida
3	35,3	51	Lingueta reta

F Acabamento
- **1** Cromado
- **5** Pintura a pó preta
- **7** Pintura a pó prata

Dimensões em milímetros, salvo quando especificado o contrário

Outras opções disponíveis. Para mais informações sobre modelos, códigos, instalação e especificações, visite
www.southco.com/E3

INFO CLIC

southco®
CONNECT · CREATE · INNOVATE

E3 - Fechos de Compressão *VISE ACTION®*

Alumínio · Acionamento por inserto · Lingueta fixa
Tamanho 19,1 mm

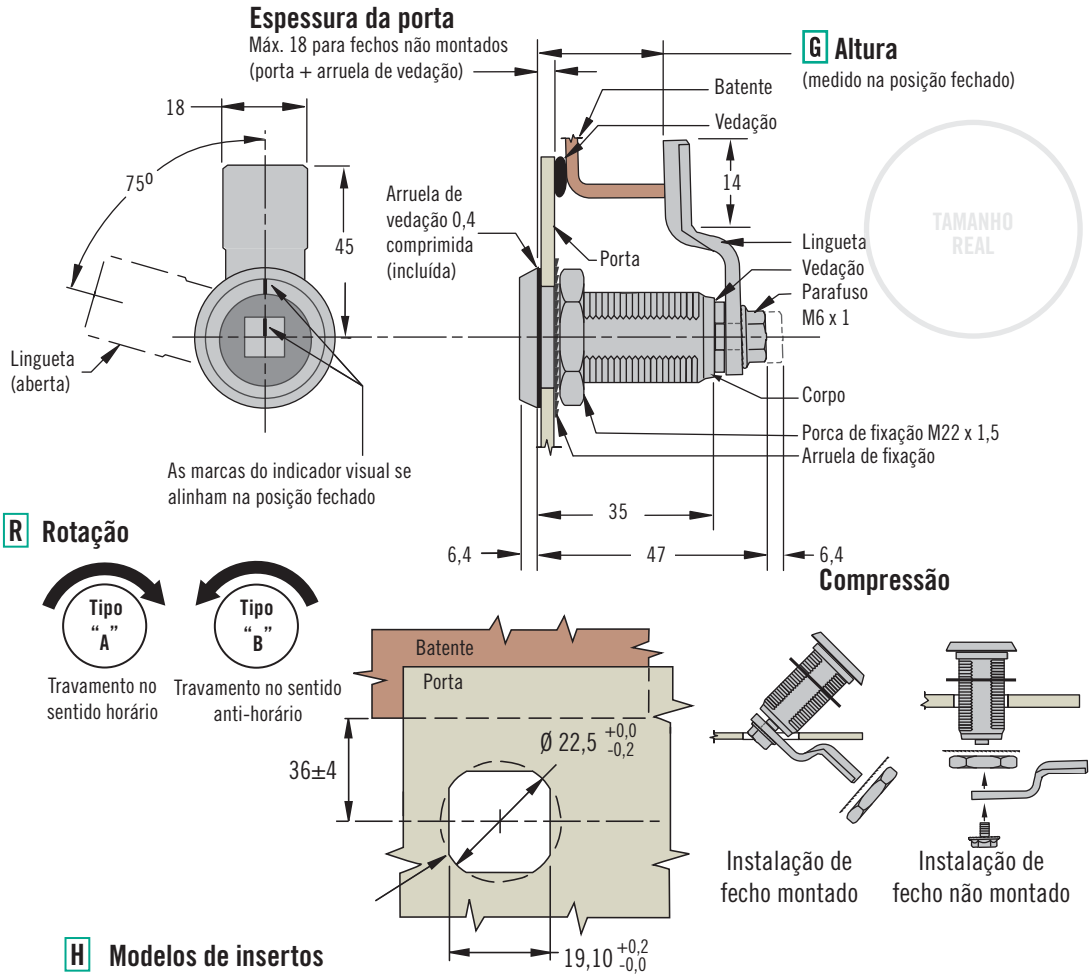

H Modelos de insertos

Triângulo 7 mm · Quadrado 7 mm · Allen 8 mm · Fenda · Quadrado 8 mm · Padrão ferroviário · Bellcore 216

- **Construção leve**
- **Acabamento de alta qualidade e resistente à corrosão**
- **Menor saliência interna**
- **Padrão EN 45545-3 E30**

Materiais e acabamentos

Alumínio anodizado ou com pintura a pó

Acabamento anodizado preto: lingueta e componentes de instalação em aço inox
Outros acabamentos: lingueta e componentes de instalação em aço

Resistência

Carga estática máxima: 450 N

Padrão de resistência contra vibração: DIN EN 61373 (para mais detalhes, visite www.southco.com)

Vedação

Padrões NEMA 4 e IP65 são obtidos com o uso do componente de vedação incluído

Instalação

O torque de aperto recomendado é de 20 N•m para a porca de fixação e 10 N•m para o parafuso de instalação.

Para chaves e acessórios, consulte a página 90.

Seleção do código de produto

Selecione a altura desejada na tabela abaixo. Se a altura ideal estiver posicionada entre duas opções, selecione a menor.

E3 - R H - G F

R Rotação
- **10** Tipo A - Travamento no sentido horário - fechos montados
- **12** Tipo A - Travamento no sentido horário - fechos não montados
- **27** Tipo B - Travamento no sentido anti-horário - fechos montados
- **29** Tipo B - Travamento no sentido anti-horário - fechos não montados

F Acabamento
- **59** Anodizado preto
- **06** Pintura a pó incolor
- **56** Pintura a pó preta
- **76** Pintura a pó prata

H Modelo de inserto
- **3** Triângulo 7 mm
- **4** Quadrado 7 mm
- **6** Allen 8 mm
- **9** Fenda
- **10** Quadrado 8 mm
- **11** Padrão ferroviário
- **15** Bellcore 216

G Tabela de alturas

Altura total	G	Espessura máx. da porta para fechos montados	Altura total	G	Espessura máx. da porta para fechos montados	Altura total	G	Espessura máx. da porta para fechos montados	Altura total	G	Espessura máx. da porta para fechos montados
20	00	1	30	05	7	40	10	7	50	15	7
22	01	2	32,5	06		42	11		52	16	
24	02	4	34	07		44	12		54	17	
26	03	5	36	08		46	13		56	18	
28	04	6	38	09		48	14		58	19	

E3 - Fechos de Compressão *VISE ACTION®* - Acessórios

Chaves

Materiais e acabamentos
Aço zincado

Código
Chave tubular em aço (vendida separadamente)
Para fechos E3 tamanho pequeno: E3-26-819-15
Para fechos E3 tamanho grande: E3-5-15

Materiais e acabamentos
Zamac ou nylon

Observação
* Não funciona com inserto triângulo cônico 7 mm

Chaves - aço
Para fechos com inserto modelo chave tubular *SOUTHCO®*

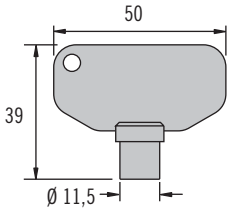

Chaves - zamac ou nylon

H Modelo de inserto
- **2** Universal 3 mm
- **3** Triângulo 7 mm*
- **4** Quadrado 7mm
- **7** Triângulo 8 mm
- **8** quadrado 8 mm
- **9** Universal 5 mm (somente nylon)
- **10** Quadrado macho 8 mm (somente zamac)
- **11** Bellcore eletrônicos
- **12** Bellcore 216 (somente zamac)
- **14** Padrão Ferroviário (somente zincado)

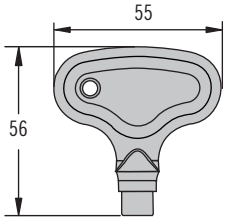

E3 - H - F

F Acabamento
- **1** Zincado
- **2** Zamac natural
- **3** Nylon preto

Modelos de chaves

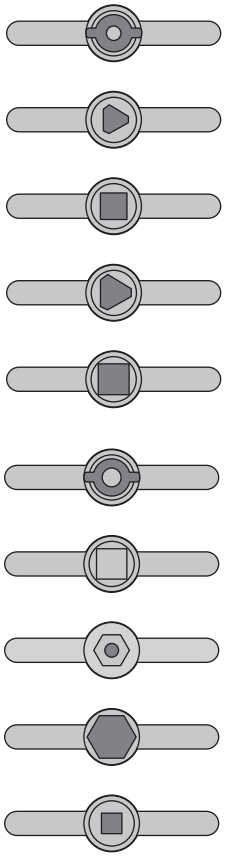

- **2** Universal 3 mm
- **3** Triângulo 7 mm
- **4** Quadrado 7 mm
- **7** Triângulo 8 mm
- **8** Quadrado 8 mm
- **9** Universal 5 mm
- **10** Quadrado macho 8 mm
- **11** Bellcore eletrônicos
- **12** Bellcore 216
- **14** Padrão Ferroviário

Códigos
Chaves CH751 com capa plástica
Unidade: PK-10-10-05
Par: PK-10-01-05

Chaves R001 com capa plástica
Unidade: PK-10-10-05-KR001
Par: PK-10-01-05-KR001

Chaves planas
Par: PK-10-01

Chaves com capa plástica
Chave CH751
PK-10-10-05

Chave R001
PK-10-10-05-KR001

Chaves planas
Chaves CH751
PK-10-01

Outras opções disponíveis. Para mais informações sobre modelos, códigos, instalação e especificações, visite
INFO CLIC
www.southco.com/E3

Dimensões em milímetros, salvo quando especificado o contrário

E3 - Fechos de Compressão *VISE ACTION®* - Acessórios

Suportes para instalação embutida

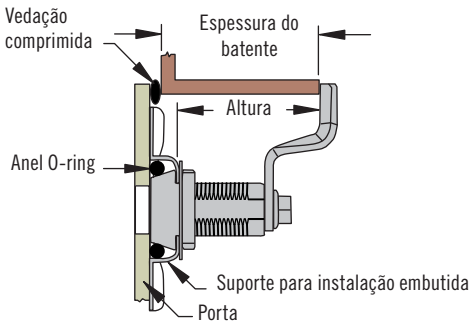

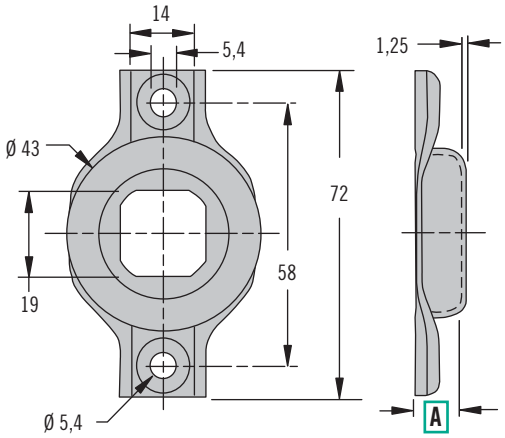

A	Código	Material
6,6	E3-77-251-12	Aço galvanizado
9,3*	E3-77-252-12	Aço galvanizado
6,6	E3-77-251-24	Aço inox 304
9,3*	E3-77-252-24	Aço inox 304
* Somente para uso com insertos modelo padrão ferroviário ou Bellcore 216		

Para calcular **a altura total**, use a seguinte fórmula:
Espessura do batente + vedação comprimida - A.
Use **esta altura total** para determinar a lingueta ideal para a sua aplicação, consultando a tabela de alturas na página do fecho E3 selecionado, no Catálogo de Produtos *SOUTHCO®*.

Materiais e acabamentos

Aço inox ou aço galvanizado, com anel O-ring de borracha

Vedação

A vedação contra intempéries é obtida com o uso de fechos com componentes de vedação (opcionais ou incluídos em certos conjuntos - páginas 78 a 89) e vedação da rosca do parafuso de instalação.

Observação

Suportes para uso com fechos de compressão *VISE ACTION®* E3 de 19,1 mm com instalação em furo único e acionamento por inserto. Consulte as páginas 78 a 81, 84 a 87 e 89.

Preparação da porta

Dimensões de B:
Fechos tamanho grande com lingueta regulável: 24±1,5
Fechos com lingueta fixa: 36±4

Inserto universal (modelo com chave retida)

A chave somente pode ser removida quando o fecho está na posição fechado.

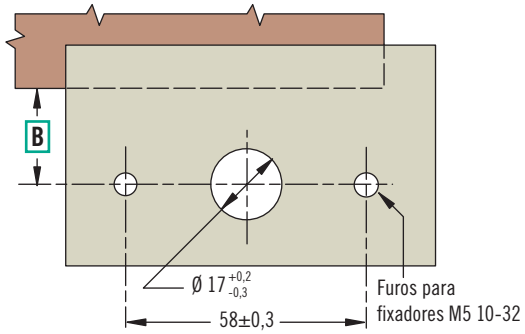

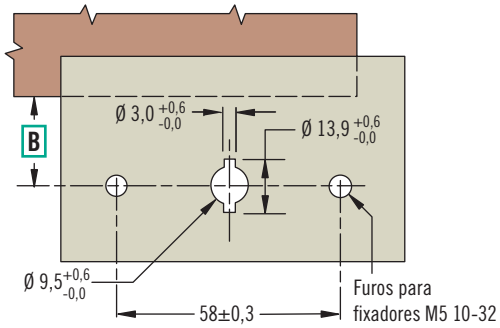

Instalação

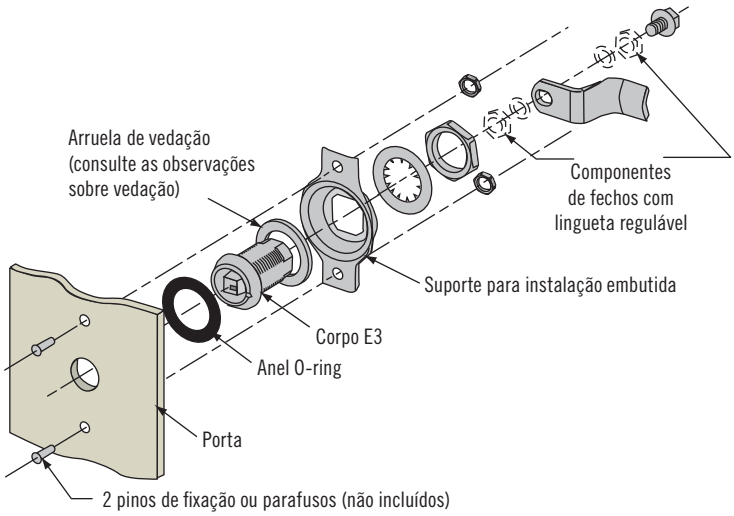

E3 - Fechos de Compressão *VISE ACTION®* - Acessórios

Arruela dentada · Arruelas de vedação · Tampas de vedação · Porcas-luva

Materiais e acabamentos

Arruelas de vedação: neoprene natural
Arruela dentada: aço zincado
Tampas de vedação: elastômero termoplástico preto

Observação

A arruela dentada é indicada para instalação com furo redondo em portas de madeira ou outro material de baixa densidade.

As tampas de vedação não podem ser usadas em conjunto com insertos modelo padrão ferroviário ou Bellcore 216

Arruelas de vedação

Fechos tamanho 13,5 mm

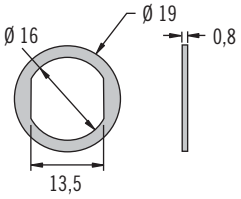

Fechos tamanho 19,1 mm

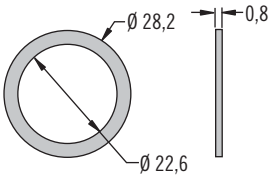

Arruela dentada

Fechos tamanho 19,1 mm

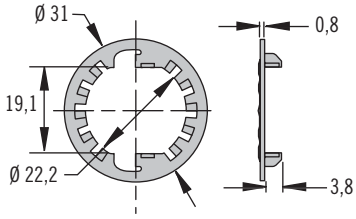

Tampa de vedação

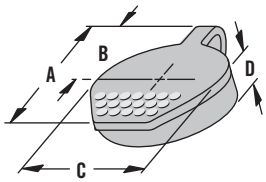

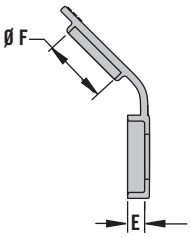

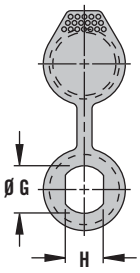

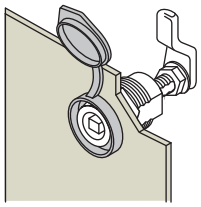

Tamanho do furo de instalação do fecho		Dimensões					
Ø G	Largura do plano H	A	B	Ø C	D	E	Ø F
16	13,5	40	20	29	10,5	6,1	22,3
22,5	19,6	47	28	35	11,7	6,9	28,7

Códigos

Consulte a tabela

Tipo	Código	Fórmula de ajuste da altura
Arruela de vedação, 13,5 mm	E3-0-30268-02	Adicionar 0,4 à espessura da porta
Arruela de vedação, 19,1 mm	E5-17	Adicionar 0,4 à espessura da porta
Arruela dentada, 19,1 mm	90-6-875	Adicionar 0,8 à espessura da porta
Tampa de vedação, 13,5 mm	90-1	Adicionar 2,3 à espessura da porta
Tampa de vedação, 19,1 mm	90-3	Adicionar 2,3 à espessura da porta

Materiais e acabamentos

Zamac

Instalação

Para o uso em portas de chapa dupla. Providenciar furação padrão na chapa externa e furo com diâmetro de 25 mm na chapa interna, para acomodar a porca-luva.

Códigos

Consulte a tabela

Porcas-luva com rosca M22 (para uso somente com fechos E3 tamanho 19,1 mm)

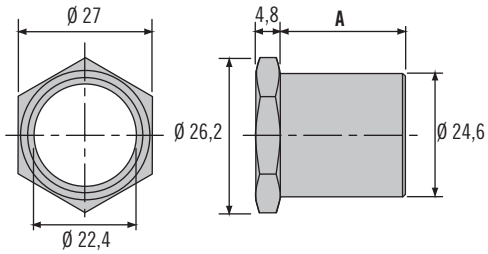

A	Código
12,7	E3-34-263-36
25	E3-34-264-36

Outras opções disponíveis. Para mais informações sobre modelos, códigos, instalação e especificações, visite
www.southco.com/E3

INFO CLIC

Dimensões em milímetros, salvo quando especificado o contrário

southco®
CONNECT · CREATE · INNOVATE

E3 - Fechos de Compressão *VISE ACTION®* - Acessórios

Suportes para cadeado · Puxadores tipo aba

Suporte para cadeado
(quadrado)

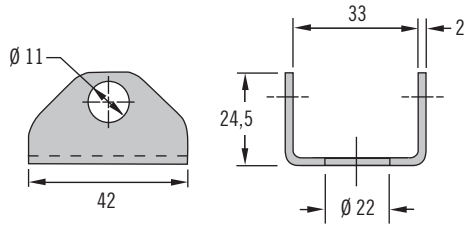

Suporte para cadeado (redondo)

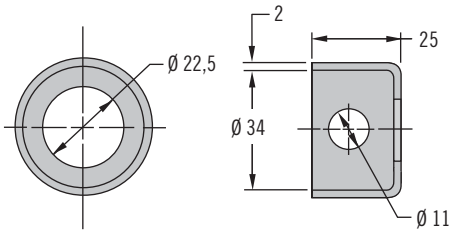

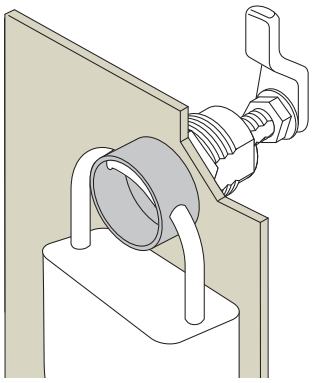

Puxador tipo aba (para fechos tamanho 13,5 mm)

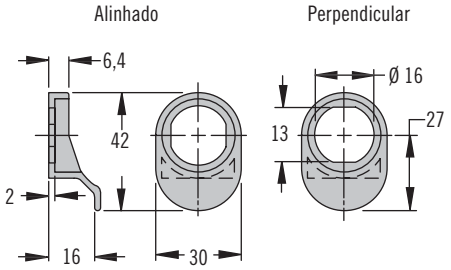

Puxador tipo aba (para fechos tamanho 19,1 mm)

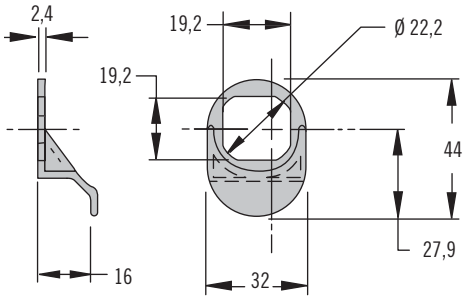

Puxador alinhado à lingueta

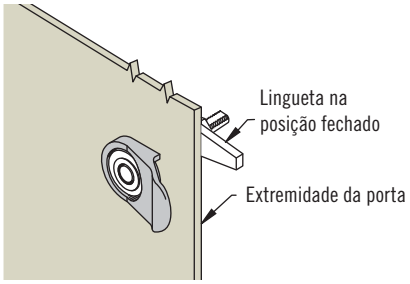

Puxador perpendicular à lingueta

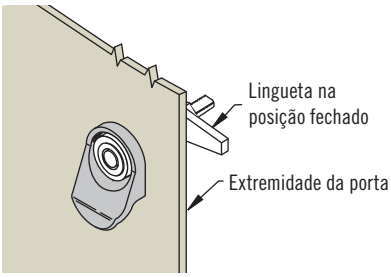

Tipo	Código	Fórmula de ajuste da altura
Suporte para cadeado (quadrado)	E3-77-101-31	Adicionar 2 à espessura da porta
Suporte para cadeado (redondo)	E3-77-102-31	Adicionar 2 à espessura da porta
Puxador tamanho 13,5 mm - Alinhado	E3-27-61	Adicionar 2 à espessura da porta
Puxador tamanho 13,5 mm - Perpendicular	E3-27-62	Adicionar 2 à espessura da porta
Puxador tipo aba (para fechos tamanho 19,1 mm)	E3-27-1	Adicionar 2,4 à espessura da porta

Materiais e acabamentos
Suportes para cadeado: aço inox com pintura a pó preta
Puxadores tipo aba: nylon preto

Vedação
Para garantir uma vedação apropriada, use duas arruelas de vedação e adicione a espessura de cada arruela comprimida, mais a espessura do suporte para cadeado à espessura da sua porta.

Observação
Suportes para cadeado: para uso exclusivo com fechos de 19,1 mm com instalação em furo único e acionamento por inserto.

Somente fechos não montados podem ser usado em conjunto com o suporte redondo para cadeado.

Códigos
Consulte a tabela

N2 - Fechos de Compressão

Série Levante e Gire · Maçaneta T dobrável · Modelo com concha embutida
Lingueta regulável

- **Fechos de alta resistência**
- **Totalmente embutidos quando fechados**
- **Fácil ajuste da altura**
- **Operação intuitiva**

Materiais e acabamentos
Aço inox, alumínio, pintura a pó preta e aço zincado

Resistência
Carga estática máxima: 1000 N

Instalação
1. Insira o fecho na furação e aperte as 4 porcas de fixação.
2. Com o fecho na posição fechado, ajuste as contraporcas conforme necessário, posicionando a lingueta na altura desejada. Torque de aperto máximo: 20 N•m

Chaves
Consulte a página 90

Observação
Para mais informações sobre a família de produtos N2, consulte a página oposta.

Modelo apresentado: concha padrão, com chave

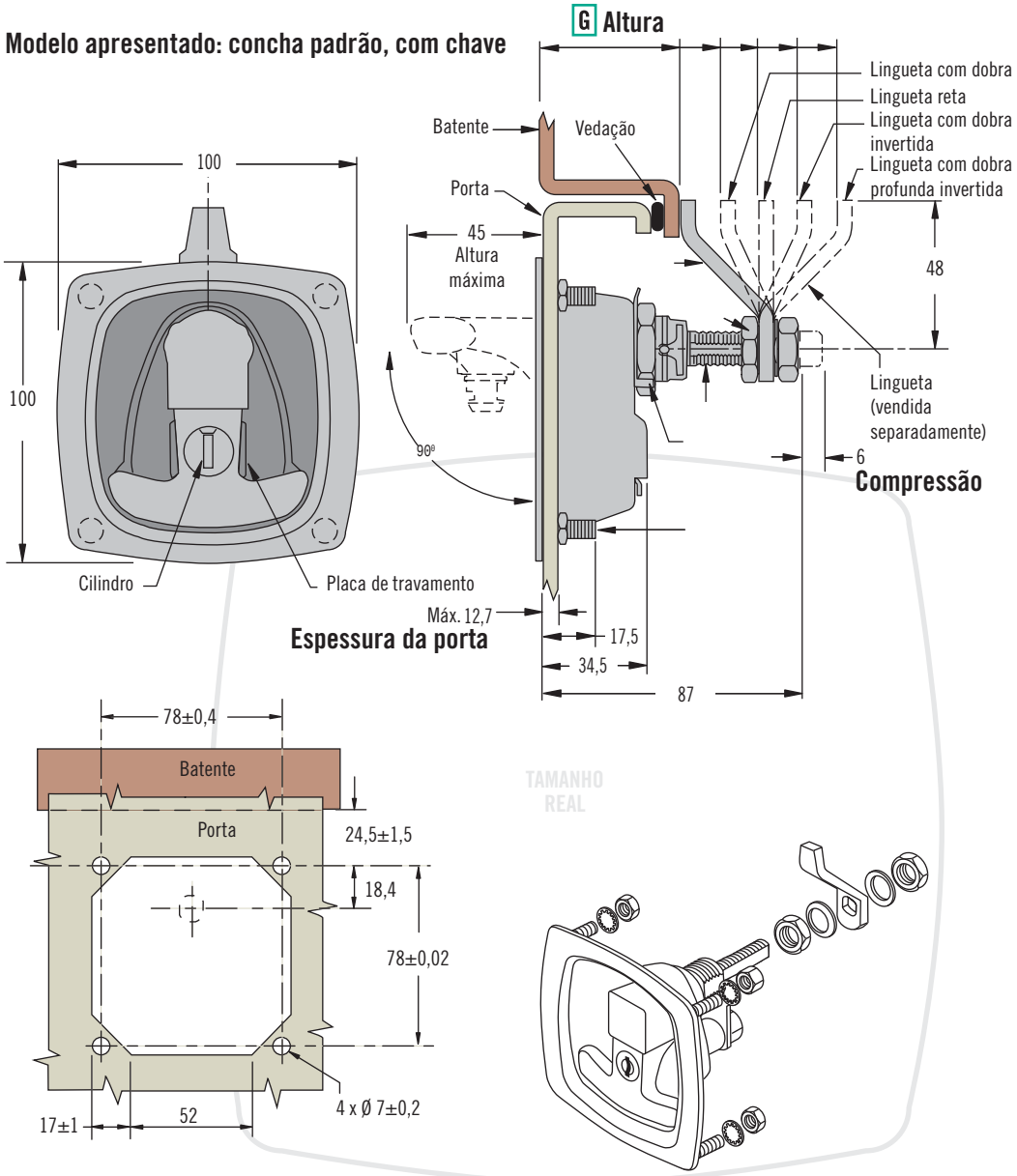

Seleção do código de produto
Consulte a tabela

Peça as duas partes separadamente

Escolha o modelo do corpo

Escolha a lingueta (consulte a tabela ao lado)

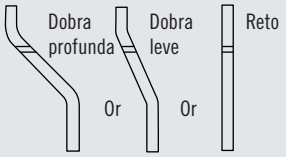

Código do fecho (sem lingueta)

N2 - 2 - C 0 L - 01 - F

C Modelo
- **3** Concha padrão
- **5** Concha média
- **7** Concha grande

L Travamento
- **0** Sem travamento
- **1** Travamento com chave mesmo segredo CH751 (2 chaves incluídas)

F Acabamento
- **5** Pintura a pó preta
- **20** Aço inox polido

Tabela de códigos de linguetas (pedir separadamente)

Código	G Altura Mínimo	G Altura Máximo	Tipo de lingueta
N2-21-101-12	28	43	Lingueta com dobra profunda
	88	104	Lingueta com dobra profunda invertida
N2-21-102-12	43	58	Lingueta com dobra
	73	88	Lingueta com dobra invertida
N2-21-103-12	58	73	Lingueta reta

Outras opções disponíveis. Para mais informações sobre modelos, códigos, instalação e especificações, visite
www.southco.com/N2

Dimensões em milímetros, salvo quando especificado o contrário

southco®
CONNECT · CREATE · INNOVATE

N2 - Fechos de Compressão

Série Levante e Gire · Maçaneta T dobrável · Modelo sem concha
Lingueta regulável

Modelo com chave apresentado

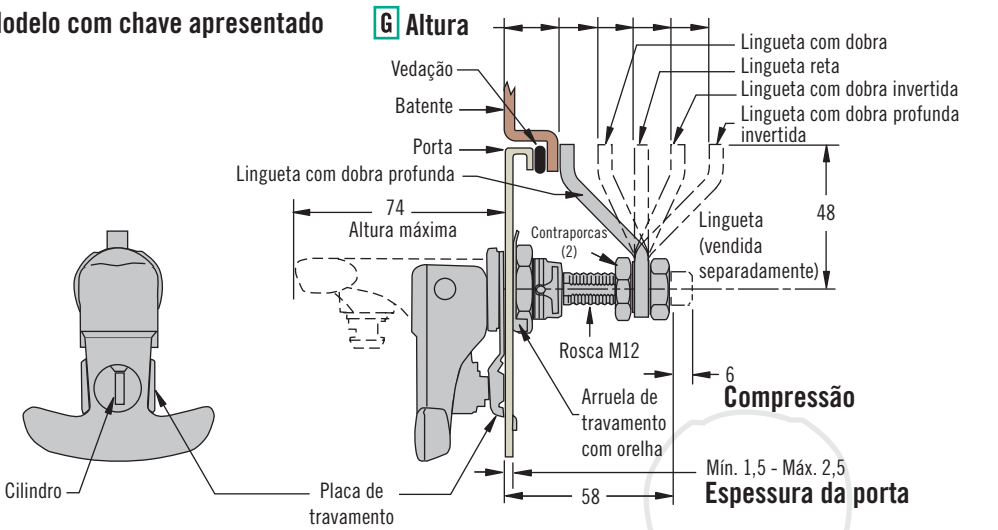

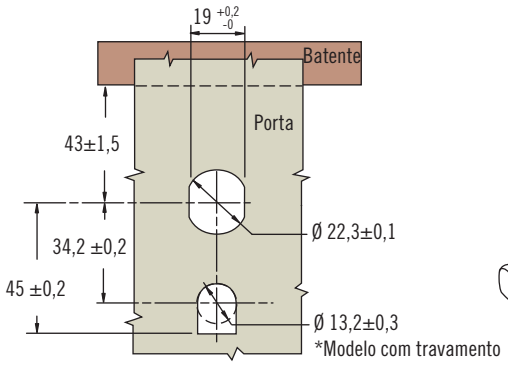

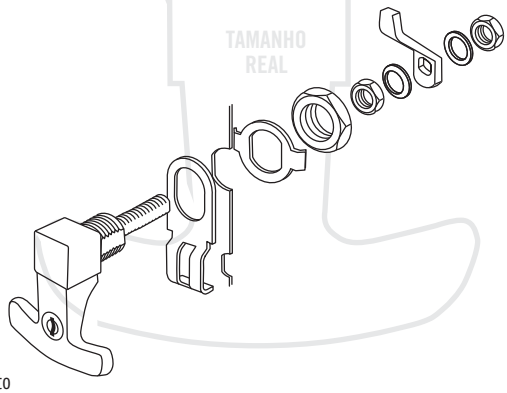

- **Fechos de alta resistência**
- **Baixa saliência quando fechados**
- **Fácil ajuste da altura**
- **Operação intuitiva**

Materiais e acabamentos

Aço inox, alumínio, pintura a pó preta e aço zincado

Resistência

Carga estática máxima: 1000 N

Instalação

1. Insira o fecho no furo e aperte a porca de fixação.
2. Dobre as orelhas da arruela de travamento sobre a porca de fixação.
3. Com o fecho na posição fechado, ajuste as contraporcas conforme necessário, posicionando a lingueta na altura desejada. Torque de aperto máximo: 20 N•m

Chaves

Consulte a página 90

Seleção do código de produto

Consulte a tabela

Peça as duas partes separadamente

Escolha o modelo de corpo

Escolha a lingueta (consulte a tabela ao lado)

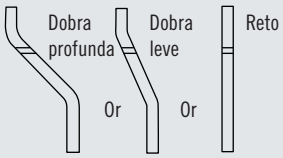

L Travamento
- **0** Sem travamento
- **1** Travamento com chave mesmo segredo CH751 (2 chaves incluídas)

F Acabamento
- **5** Pintura a pó preta
- **20** Aço inox polido

Código do fecho (sem lingueta)

N2 - 2 - 10 L - 01 - F

Tabela de códigos de linguetas (pedir separadamente)			
Código	G Altura		Tipo de lingueta
	Mínimo	Máximo	
N2-21-101-12	2,5	15	Lingueta com dobra profunda
	60	75	Lingueta com dobra profunda invertida
N2-21-102-12	15	30	Lingueta com dobra
	45	60	Lingueta com dobra invertida
N2-21-103-12	30	45	Lingueta reta

Família de produtos N2

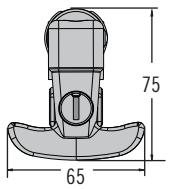

Modelo sem concha

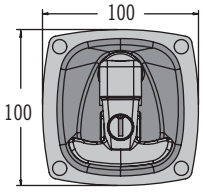

Concha padrão

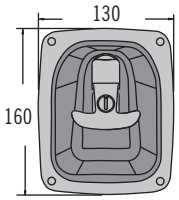

Concha média

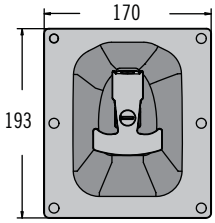

Concha grande

Observação

Outros modelos disponíveis;
Cores e segredos de chave personalizáveis;
Para mais detalhes, entre em contato com a Southco.

62 - Fechos de Compressão

Tamanho pequeno · Série Levante e Gire · Modelo embutido
Lingueta regulável

- **Baixa saliência**
- **Fácil ajuste da altura**
- **Operação intuitiva**

Materiais e acabamentos
Zamac cromado ou com pintura a pó e aço zincado

Resistência
Carga estática máxima: 220 N

Vedação
*É necessário vedar a rosca do parafuso de instalação.

Instalação
**Conjunto de parafuso e arruela M4 x 10: para portas com espessura superior a 3, calcule o comprimento do parafuso usando a seguinte fórmula: Espessura da porta + 7.

***Para aplicações que usam o componente de vedação retangular, adicionar 0,4 à espessura da porta.

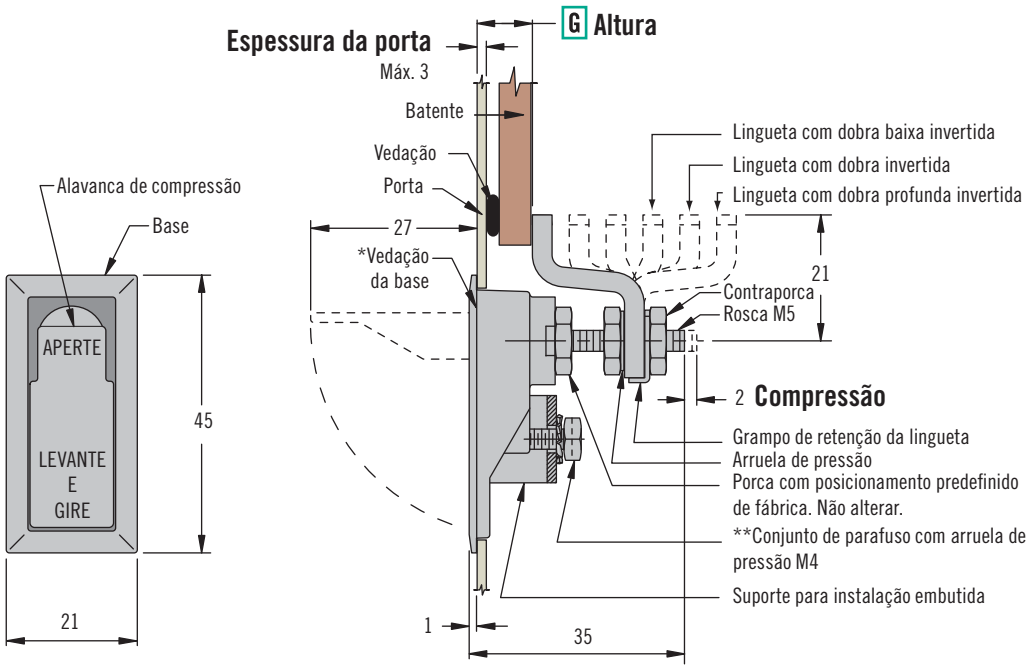

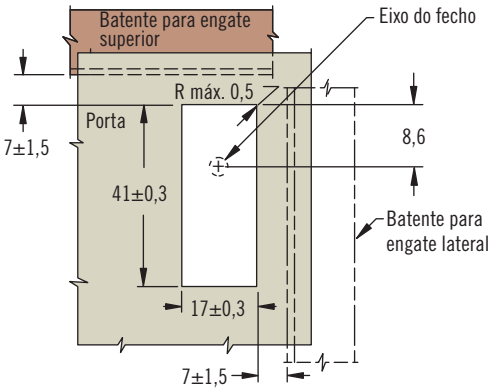

Seleção do código de produto
Consulte a tabela

62 - 7 S - G F

S Vedação
- **0** Sem vedação
- **4** Com vedação incluída Consulte as orientações sobre vedação (*) e instalação(***)

F Acabamento
- **1** Cromo polido
- **2** Cromo escovado
- **5** Pintura a pó preta

G Altura	Mínimo	Máximo	Tipo de lingueta
1	4,5	10,5	Lingueta com dobra profunda
	34,5	40,5	Lingueta com dobra profunda invertida
2	10,5	16,5	Lingueta com dobra
	28,5	34,5	Lingueta com dobra invertida
3	16,5	22,5	Lingueta com dobra baixa
	22,5	28,5	Lingueta com dobra baixa invertida

Dimensões em milímetros, salvo quando especificado o contrário

Outras opções disponíveis. Para mais informações sobre modelos, códigos, instalação e especificações, visite
INFO CLIC
www.southco.com/62

southco®
CONNECT · CREATE · INNOVATE

62 - Fechos de Compressão

Tamanho médio · Série Levante e Gire · Modelo embutido
Lingueta regulável

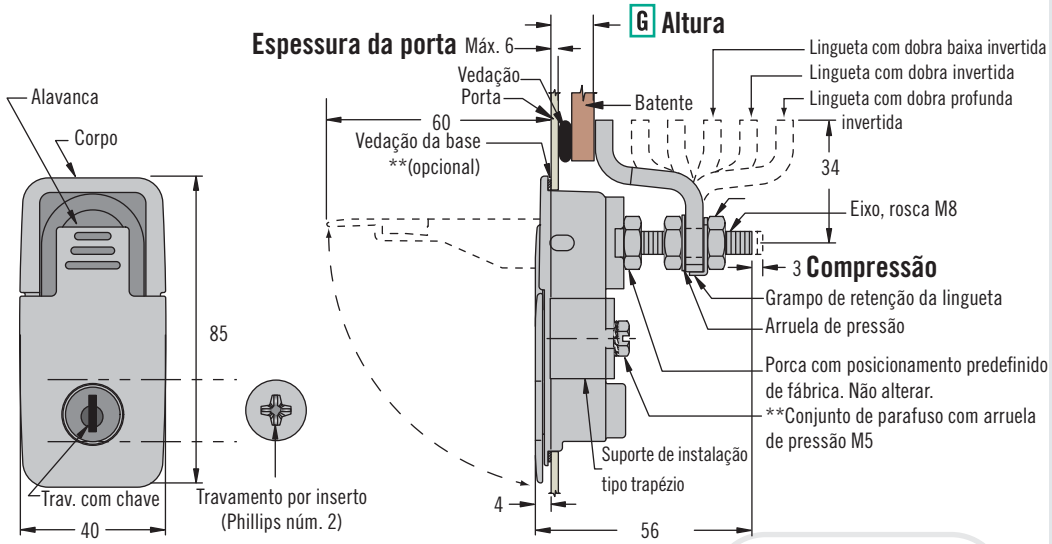

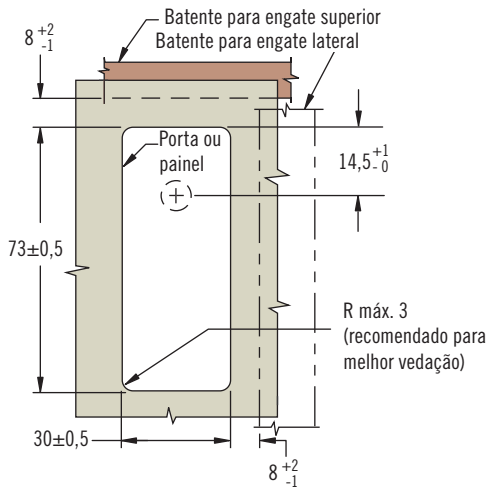

- **Baixa saliência**
- **Operação intuitiva**

Materiais e acabamentos
Zamac cromado ou com pintura a pó e aço zincado

Resistência
Carga estática máxima: 440 N

Vedação
A vedação contra intempéries é obtida com o uso do componente de vedação apropriado e vedação da rosca do parafuso de instalação.

Instalação
*Conjunto de parafuso e arruela de pressão M5 x 16: para portas com espessura superior a 6, calcule o comprimento do parafuso usando a seguinte fórmula:
Espessura da porta + 10.

**Para aplicações que usam o componente de vedação retangular, adicionar 0,4 à espessura da porta.

Acessórios
Componente de vedação retangular
Código: 62-973-431

Chaves
PK-10-01
Consulte a página 90

Observação
Para seleção de cilindros e mais informações sobre o Sistema Key-Choice da *SOUTHCO®*, consulte a página 158.

Seleção do código de produto
Consulte a tabela

G Altura	Mínimo	Máximo	Tipo de lingueta
1	6	16	Lingueta com dobra profunda
	56	66	Lingueta com dobra profunda invertida
2	16	26	Lingueta com dobra
	46	56	Lingueta com dobra invertida
3	16	26	Lingueta com dobra baixa
	46	56	Lingueta com dobra baixa invertida

62 - 4 L - G F 1 - P

P Embalagem
- **3** Embalados em camadas
- **2** Embalados individualmente

L Travamento
- 0 Sem travamento
- **2** Travamento com chave mesmo segredo CH751, sem guarda pó
- **3** Travamento com inserto Phillips núm. 2
- **21** Com travamento, sem cilindro (vendido separadamente. Consulte a página 158.)

F Acabamento
- **0** Cromo texturizado
- **1** Cromo polido
- **5** Pintura a pó preta

Dimensões em milímetros, salvo quando especificado o contrário

62 - Fechos de Compressão

Tamanho grande · Série Levante e Gire · Modelo embutido
Lingueta regulável

- **Baixa saliência quando fechados**
- **Fácil ajuste da altura**
- **Operação intuitiva**

Materiais e acabamentos
Zamac, cromo escovado e aço zincado

Resistência
Carga estática máxima: 1250 N

Instalação
*Conjunto de parafuso e arruela de pressão 5/16-18UNC x 3/4: para portas com espessura superior a 6, calcule o comprimento do parafuso usando a seguinte fórmula:
Espessura da porta + 7.

Acessórios
Acionador para montagem com travamento de três pontos (vendido separadamente)
Código: 62-19-501-15

Chaves
Consulte a página 90

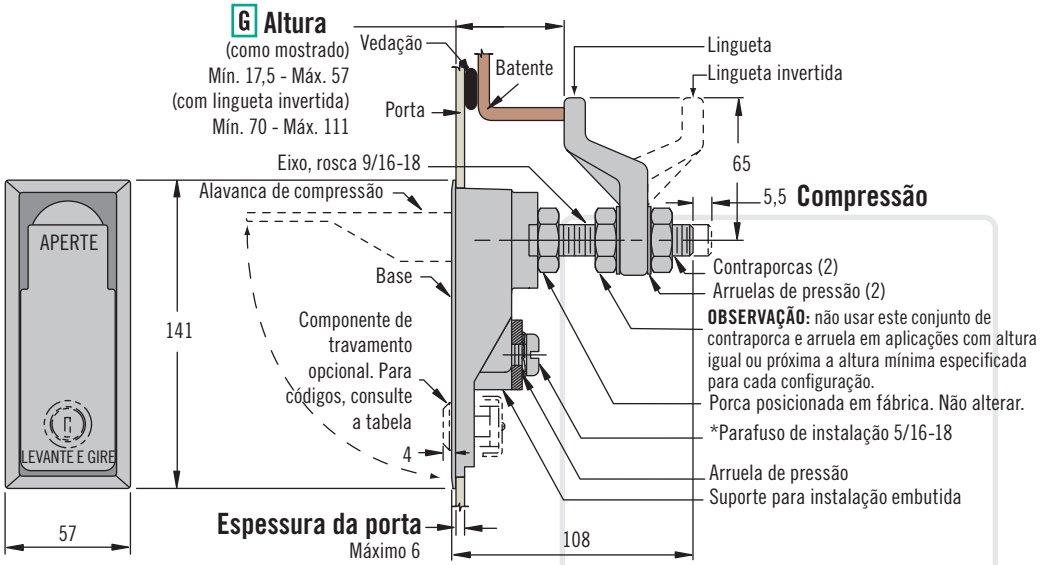

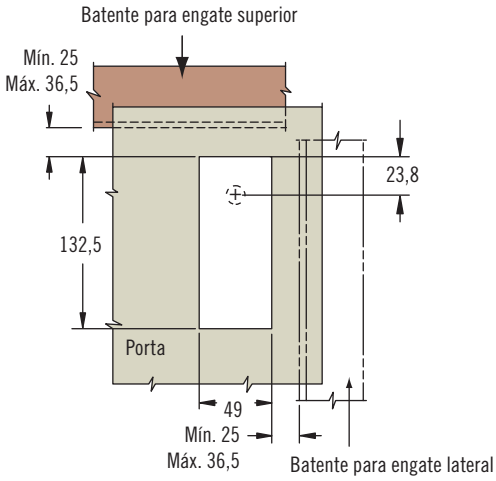

TAMANHO REAL

Seleção do código de produto
Consulte a tabela

H Travamento
- **0** Sem travamento
- **1** Travamento com chave mesmo segredo CH751 (duas chaves planas incluídas)

62 - 10 - 8 H 1 - 20

Outras opções disponíveis. Para mais informações sobre modelos, códigos, instalação e especificações, visite
www.southco.com/62

Dimensões em milímetros, salvo quando especificado o contrário

62 - Fechos de Compressão

Tamanho miniatura · Série Levante e Gire · Modelo com maçaneta Lingueta regulável

- **Fácil ajuste da altura**
- **Operação intuitiva**

Materiais e acabamentos

Zamac cromado ou com pintura apó e aço zincado

Resistência

Carga estática máxima: 220 N

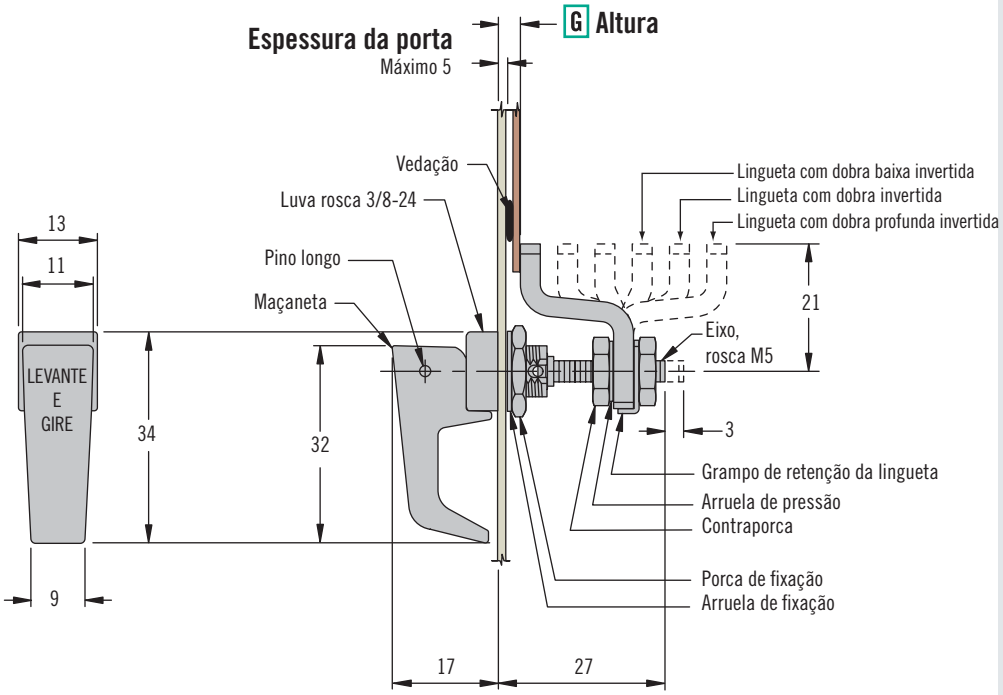

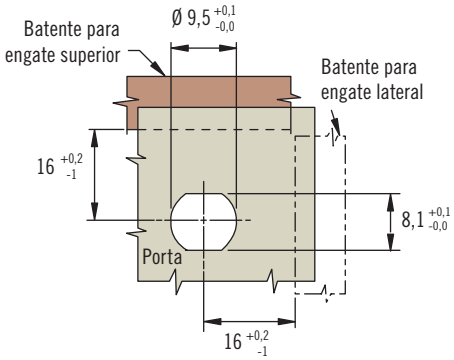

Seleção do código de produto

Consulte a tabela

62 - 20 - G F

F Acabamento

1 Cromo polido
5 Pintura a pó preta

G Altura	Mínimo	Máximo	Tipo de lingueta
1	0	4	Lingueta com dobra profunda
	28	34	Lingueta com dobra profunda invertida
2	4	10	Lingueta com dobra
	22	28	Lingueta com dobra invertida
3	10	16	Lingueta com dobra baixa
	16	22	Lingueta com dobra baixa invertida

Dimensões em milímetros, salvo quando especificado o contrário

62 - Fechos de Compressão

Tamanho pequeno · Série Levante e Gire · Modelo com maçaneta
Lingueta regulável

- **Fácil ajuste da altura**
- **Operação intuitiva**

Materiais e acabamentos

Zamac cromado ou com pintura a pó e aço zincado

Resistência

Carga estática máxima: 550 N

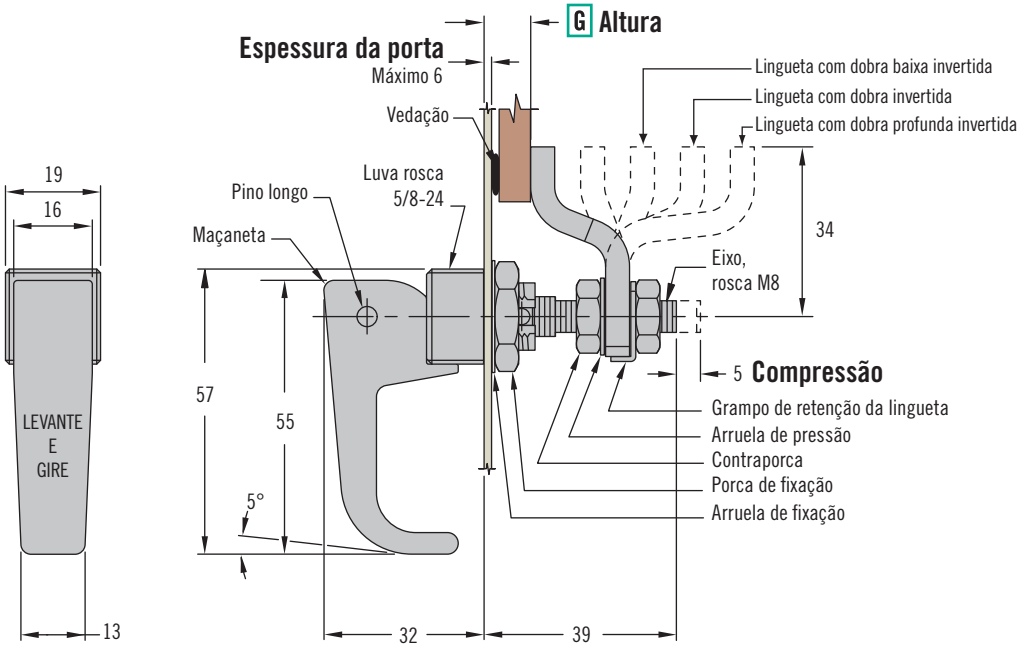

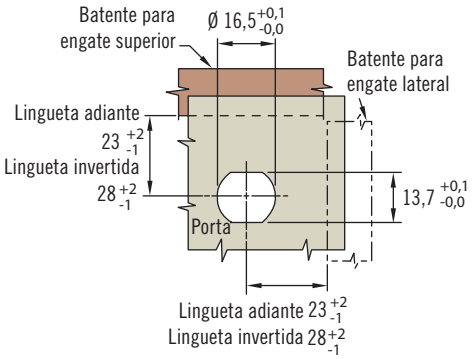

Seleção do código de produto

62 - 10 - G F

F Acabamento

1 Cromo polido
2 Cromo escovado
3 Natural com filme químico para proteção
5 Pintura a pó preta

G Altura	Mínimo	Máximo	Tipo de lingueta
1	42	52	Lingueta com dobra profunda
2	2	12	Lingueta com dobra
	32	42	Lingueta com dobra invertida
3	12	22	Lingueta com dobra baixa
	22	32	Lingueta com dobra baixa invertida

Outras opções disponíveis. Para mais informações sobre modelos, códigos, instalação e especificações, visite
www.southco.com/62

Dimensões em milímetros, salvo quando especificado o contrário

southco®
CONNECT · CREATE · INNOVATE

62 - Fechos de Compressão

Tamanho médio · Série Levante e Gire · Modelo com maçaneta Lingueta regulável

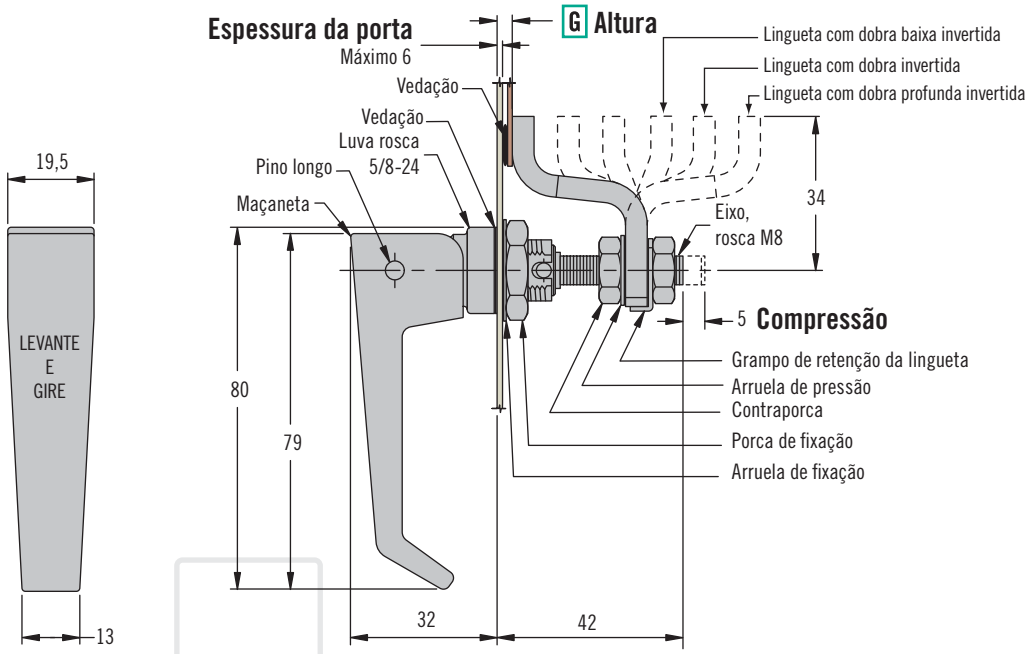

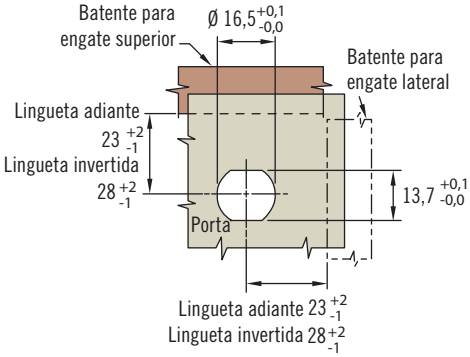

- **Fácil ajuste da altura**
- **Operação intuitiva**

Materiais e acabamentos

Zamac cromado ou com pintura a pó e aço zincado

Resistência

Carga estática máxima: 670 N

Observação

Versões em tamanho grande disponíveis.
Visite www.southco.com/62

Seleção do código de produto

62 - 30 - G F

F Acabamento
1 Cromo polido
2 Cromo escovado
5 Pintura a pó preta

G Altura	Mínimo	Máximo	Tipo de lingueta
1	0	5	Lingueta com dobra profunda
	45	55	Lingueta com dobra profunda invertida
2	5	15	Lingueta com dobra
	35	45	Lingueta com dobra invertida
3	15	25	Lingueta com dobra baixa
	25	35	Lingueta com dobra baixa invertida

Dimensões em milímetros, salvo quando especificado o contrário

M1 - Fechos de Compressão Série 20

Aço inox 316 fundido · Série Levante e Gire · Lingueta regulável Tamanho 50 mm

- **Compressão predefinida e consistente**
- **Fácil ajuste da altura**
- **Instalação embutida em furo redondo**

Materiais e acabamentos

Aço inox 316 fundido

Resistência

Lingueta curta
Carga estática máxima: 460 N
Lingueta longa
Carga estática máxima: 350 N

Vedação

Padrões NEMA 4 e IP66 são obtidos com uso do componente de vedação incluído.

Chaves

Travamento 8
Código: M1-546

Travamento 9
Código:
M1-525-39-S008

Seleção do código de produto

Consulte a tabela

Para versões com fechamento por impacto, consulte a página 223.

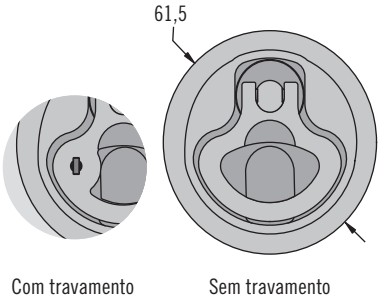

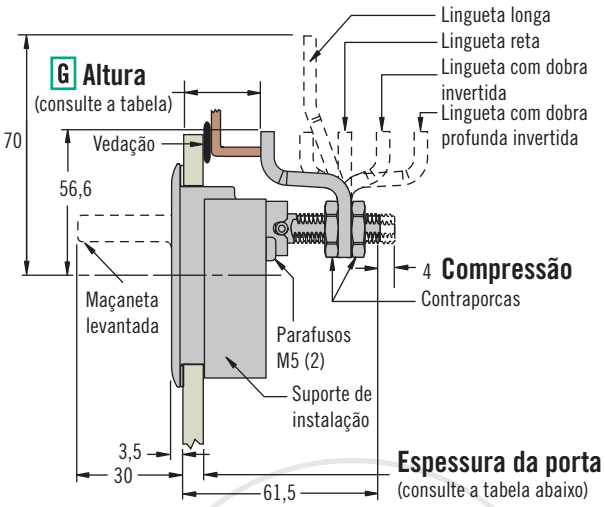

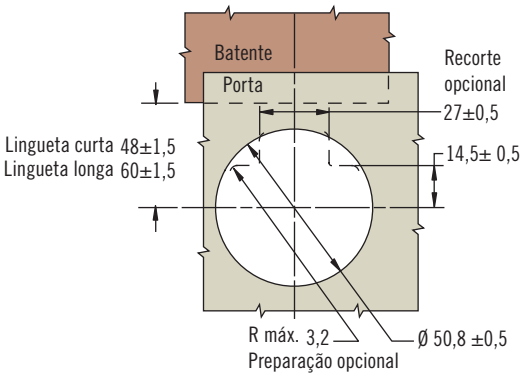

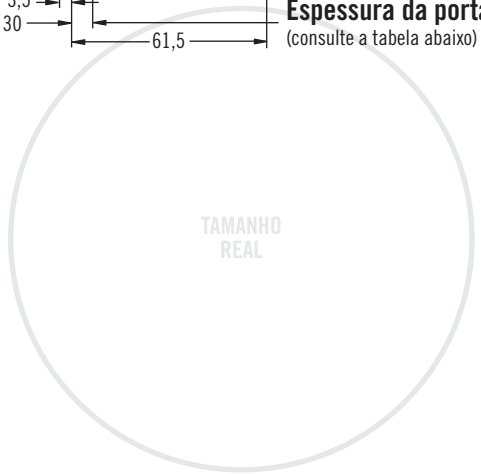

L Travamento
- **3** Sem travamento
- **8** Travamento com chave (2 chaves incluídas)
- **9** Travamento com chave mesmo segredo S008 (2 chaves com capa plástica incluídas)

M1 - 20 - L D - G 8

D	Espessura da porta	Valor de ajuste da altura
1	2 a 12	19
2	12 a 22,5	9
3	18,5 a 29	2,5

G Altura		
Lingueta curta		
5	21 a 28	Com dobra profunda
4	27 a 40	Com dobra
3	39 a 52	Lingueta reta
4	51 a 64	Com dobra invertida
5	63 a 76	Com dobra profunda invertida
Lingueta longa		
8	21 a 28	Com dobra profunda
7	27 a 40	Com dobra
6	39 a 52	Lingueta reta
7	51 a 64	Com dobra invertida
8	63 a 76	Com dobra profunda invertida

Observação

Todos as alturas de 35 mm ou menos, destacados com a cor na tabela acima, dependem da espessura real da porta a ser usada e nem sempre é possível atingi-las. Para estes intervalos de altura, a altura mínima possível será determinada pela espessura real da porta + valor de ajuste da altura, ou o valor mínimo apresentado para aquele intervalo, o que for maior.

Exemplos:
Para uma porta com espessura real de 4 mm, a altura mínima possível é 23 e é obtido com o uso de uma lingueta com dobra profunda (4 + 19 = 23). Para uma porta com espessura real de 20 mm, a altura mínima possível é 29 e é obtido com o uso de uma lingueta com dobra regular (20 + 9 = 29).

Dimensões em milímetros, salvo quando especificado o contrário

Outras opções disponíveis. Para mais informações sobre modelos, códigos, instalação e especificações, visite
www.southco.com/M1A

southco®
CONNECT · CREATE · INNOVATE

M1 - Fechos de Compressão Série 25

Aço inox 316 fundido · Série Levante e Gire · Lingueta regulável
Tamanho 64 mm

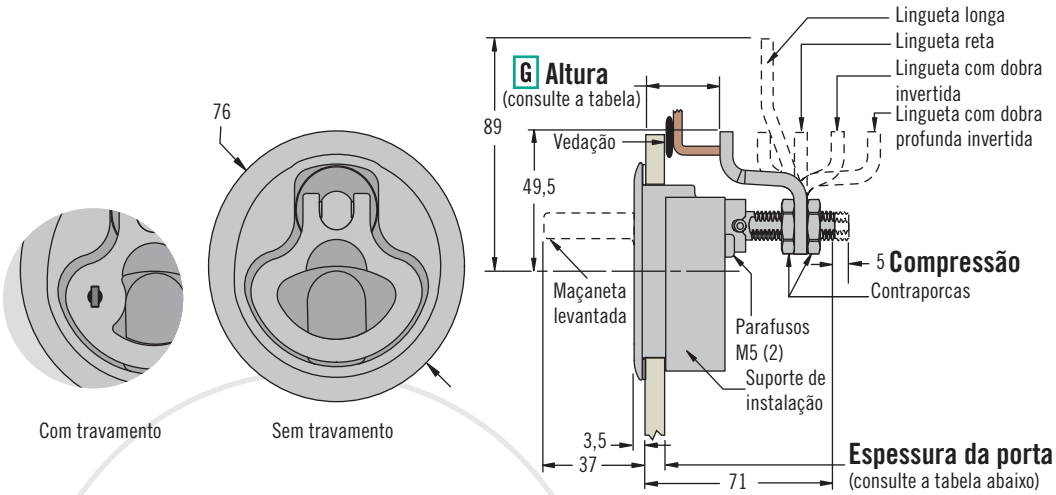

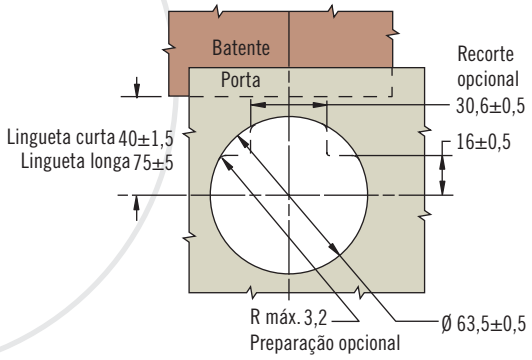

- **Compressão predefinida e consistente**
- **Fácil ajuste da altura**

Materiais e acabamentos
Aço inox 316 fundido

Resistência
Lingueta curta
Carga estática máxima: 1.010 N

Lingueta longa
Carga estática máxima: 350 N

Vedação
Padrões NEMA 4 e IP66 são obtidos com uso do componente de vedação incluído.

Chaves
Travamento 8
Código: M1-546

Travamento 9
Código:
M1-525-39-S008

Seleção do código de produto
Consulte a tabela

Para versões com fechamento por impacto, consulte a página 224.

L Travamento
- **3** Sem travamento
- **8** Travamento com chave (2 chaves incluídas)
- **9** Travamento com chave mesmo segredo S008 (2 chaves com capa plástica incluídas)

M1 - 25 - L D - G 8

D	Espessura da porta	Valor de ajuste da altura
1	2 a 12	21,5
2	12 a 22,5	11,5
3	18,5 a 29	4

G Altura		
Lingueta curta		
5	23,5 a 35	Com dobra profunda
4	34 a 48	Com dobra
3	47 a 61	Lingueta reta
4	60 a 75	Com dobra invertida
5	74 a 88	Com dobra profunda invertida
Lingueta longa		
8	23,5 a 35	Com dobra profunda
7	34 a 48	Com dobra
6	47 a 61	Lingueta reta
7	60 a 75	Com dobra invertida
8	74 a 88	Com dobra profunda invertida

Observação
Todos as alturas de 33,5 mm ou menos, destacadas com a cor na tabela acima, dependem da espessura real da porta a ser usada e nem sempre é possível atingi-las. Para estes intervalos de altura, a altura mínima possível será determinada pela espessura real da porta + valor de ajusteda altura, ou o valor mínimo apresentado para aquele intervalo, o que for maior.

Exemplos:
Para uma porta com espessura real de 4 mm, a altura mínima possível é 25,5 e é obtido com o uso de uma lingueta com dobra profunda (4 + 21,5 = 25,5). Para uma porta com espessura real de 20 mm, a altura mínima possível é 31,5 e é obtida com o uso de uma lingueta com dobra regular. (20 + 11,5 = 31,5).

C5 - Fechos de Compressão

Fechos alavanca vedados
Tamanho 90 mm

- **Baixa saliência quando fechados**
- **Fácil ajuste do engate**
- **Acionamento por botão**

Materiais e acabamentos
Zamac com pintura a pó preta ou cromado e aço zincado

Resistência
Carga estática máxima: 445 N

Vedação
Padrões NEMA 4 e IP65 são obtidos com o uso do componente de vedação opcional e vedação da rosca do parafuso de instalação.

Acessórios
Tampa protetora contra poeira: (acrescentar 2,2 à espessura da porta)
Código: C5-0-34682

Componente de vedação: (acrescentar 0,8 à espessura da porta)
Código: C5-82

Amortecedor de borracha:
Código: C5-25-301-82

Chaves
Consulte a página 90

Seleção do código de produto
Consulte a tabela

Observação
Para seleção de cilindros e mais informações sobre o Sistema Key-Choice da *SOUTHCO®*, consulte a página 158.

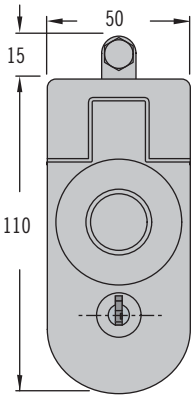

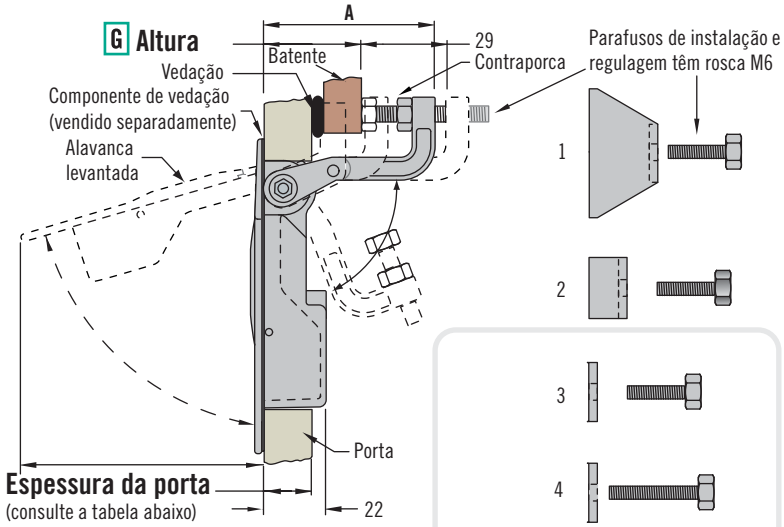

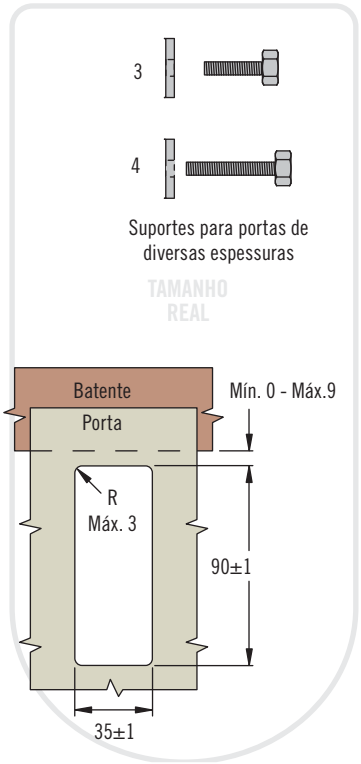

L Travamento

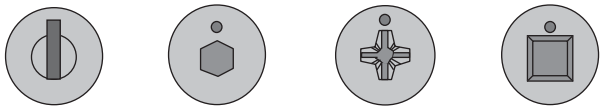

Travamento com chave segredo CH751 | Allen 4 mm | Phillips núm. 2 | Padrão ferroviário

L Travamento
1 Sem travamento
2 Travamento com chave mesmo segredo CH751, sem guarda pó (duas chaves planas incluídas)
3 Travamento com chave mesmo segredo CH751, com guarda pó (duas chaves planas incluídas)
9 Com travamento, sem cilindro (vendido separadamente. Consulte a página 158)
4 Allen 4 mm
5 Phillips núm. 2
6 Padrão ferroviário

C5 - L D - G 5 - P

P Embalagem
3 Fechos embalados em camadas. Para fechos embalados individualmente, omitir este código

D Espessura da porta
1 1 a 11
2 11 a 21
3 21 a 31
4 31 a 41

G Altura			A
1	1 a 14	Somente para portas com espessura dentro das faixas 1 e 2	29
2	14 a 29	Somente para portas com espessura dentro das faixas 1, 2 e 3	44
3	29 a 45		60
4	45 a 57		72

Outras opções disponíveis. Para mais informações sobre modelos, códigos, instalação e especificações, visite
www.southco.com/C5

Dimensões em milímetros, salvo quando especificado o contrário

southco®
CONNECT · CREATE · INNOVATE

C5 - Fechos de Compressão

Fechos alavanca vedados
Tamanho 71 mm

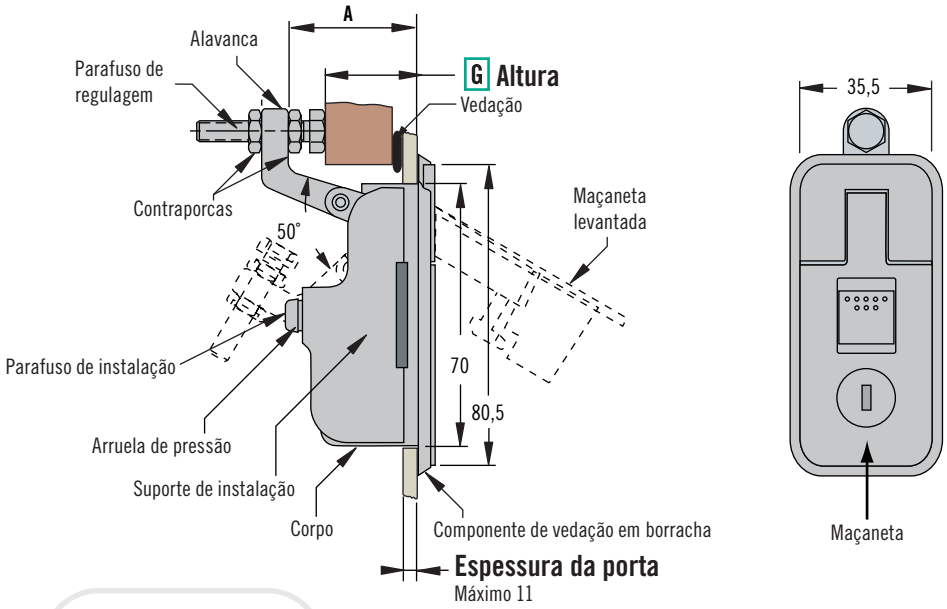

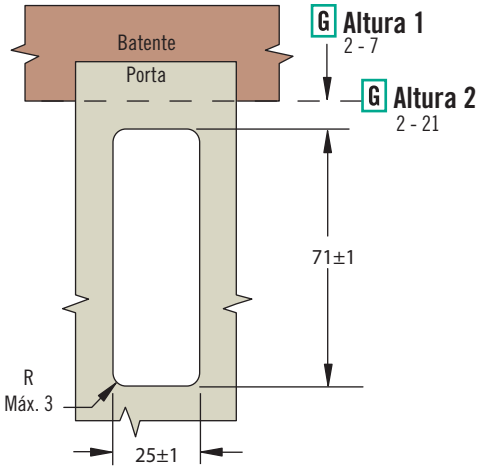

- **Baixa saliência quando fechados**
- **Fácil ajuste do engate**
- **Acionamento por botão**

Materiais e acabamentos
Zamac com pintura a pó
e aço zincado

Resistência
Carga estática máxima:
Altura 1 a 25: 290 N
Altura 15 a 30: 170 N

Vedação
A vedação contra intempéries é obtida com a vedação da rosca do parafuso de instalação.

Chaves
Consulte a página 90

Seleção do código de produto
Consulte a tabela

C5 - M - L 1 - G F

F Acabamento
- **5** Pintura a pó preta
- **12** Cromado

L Travamento
- **1** Sem travamento
- **3** Travamento com chave mesmo segredo CH751, com guarda pó (duas chaves planas incluídas)

	G Altura	A
1	1 a 25	36,5
2	15 a 30	40,0

Dimensões em milímetros, salvo quando especificado o contrário

C2 - Fechos de Compressão

Fechos alavanca

- **Baixa saliência quando fechados**
- **Fácil ajuste da altura**
- **Acionamento por botão**
- **Vedação opcional**

Materiais e acabamentos

Zamac cromado ou com pintura a pó e aço zincado

Resistência

Carga estática máxima: 200 N

Vedação

Para a opção vedada, os padrões NEMA 4 e IP65 são alcançados com o uso do componente de vedação incluído no conjunto.

Instalação

* Parafuso de instalação M5 x 16 serrilhado: Para portas com espessura superior a 5, calcule o comprimento do parafuso usando a seguinte fórmula:
Espessura da porta + 12.

Acessórios

Amortecedor de borracha:
Código: C2-25-301-82
(reduza altura mínima e máxima em 2 mm)

Chaves

Consulte www.southco.com

Seleção do código de produto

Consulte a tabela

Observação

Para seleção de cilindros e mais informações sobre o Sistema Key-Choice da *SOUTHCO®*, visite www.southco.com

Outras opções disponíveis. Para mais informações sobre modelos, códigos, instalação e especificações, visite
www.southco.com/C2

INFO CLIC

C2 - Não vedado

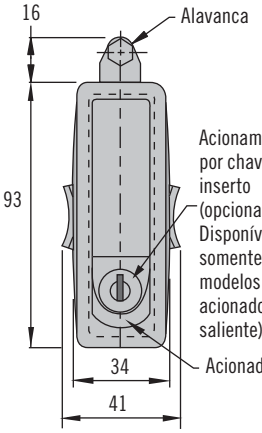

G Altura

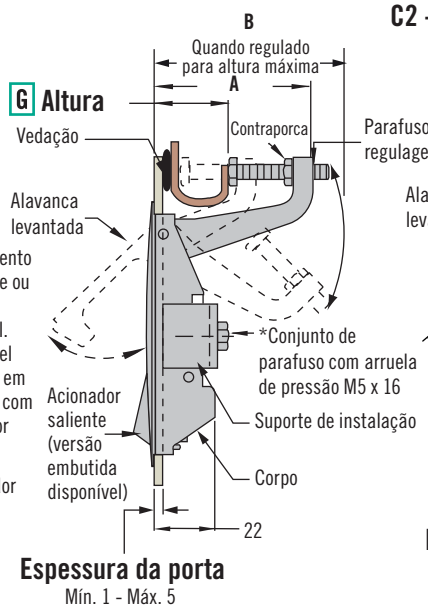

C2 - Vedado

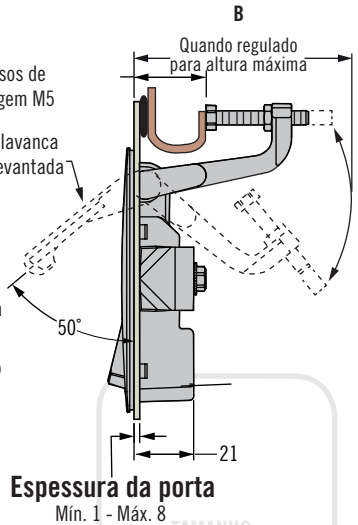

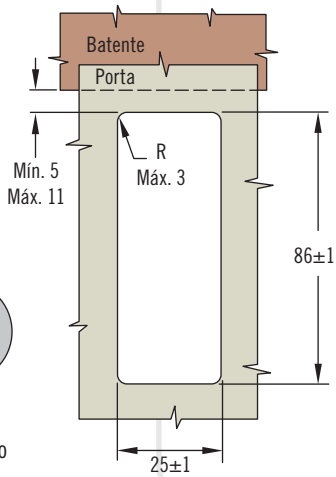

L Travamento

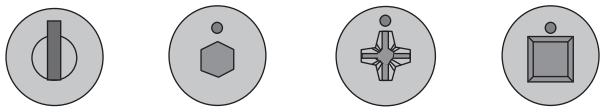

Travamento com chave segredo CH751 | Allen 4 mm | Phillips núm. 2 | Padrão ferroviário

L Travamento

1 Sem travamento, acionador saliente
2 Travamento com chave mesmo segredo CH751 e acionador saliente (duas chaves planas incluídas)
3 Sem travamento, com acionador embutido
4 Travamento com inserto Allen 4 mm e acionador saliente
10 Travamento com inserto Phillips núm. 2 e acionador saliente
13 Com travamento, sem cilindro (para cilindros, visite www.southco.com)
14 Padrão ferroviário

C2 - S G - L F - P

F Acabamento

1 Cromo texturizado
5 Pintura a pó preta

P Embalagem

3 Fechos embalados em camadas. Para fechos embalados individualmente, omitir este código

S Vedação

3 Não vedado
4 Vedado

G Altura		A	B
2	1 a 24	35	63
3	23 a 46	57	84

Dimensões em milímetros, salvo quando especificado o contrário

southco® CONNECT · CREATE · INNOVATE

A7 - Fechos de Compressão

Fechos alavanca · Ação de engate rápido com giro superior

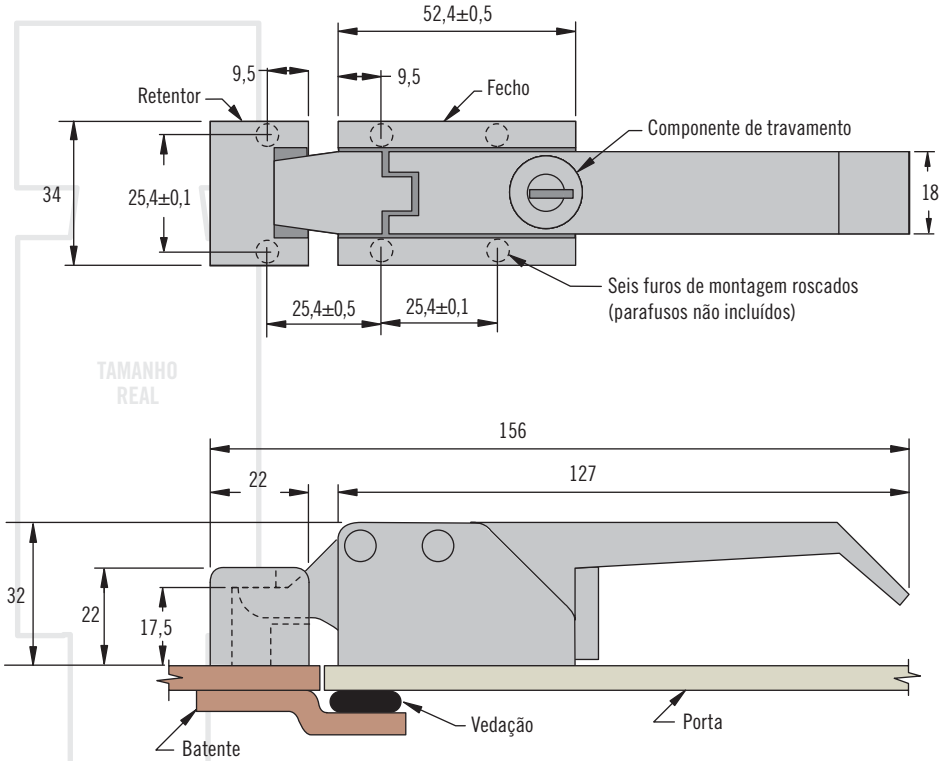

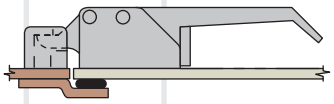

Fechado - **9,5 de compressão**

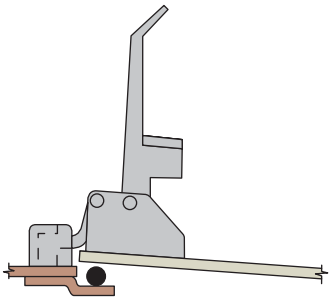

Ejeção mecânica - 7,9

- **Operação intuitiva**
- **Mecanismo de ejeção incor porado auxilia na abertura de portas difíceis**
- **Compressão consistente do componente de vedação**

Materiais e acabamentos

Zamac cromado ou com pintura a pó e aço zincado

Resistência

Carga estática máxima: 2.200 N

Chaves

PK-10-01

Consulte a página 90

Seleção do código de produto

L Travamento
- **1** Sem travamento
- **2** Travamento com chave mesmo segredo CH751 (duas chaves planas incluídas)

F Acabamento
- **20** Pintura a pó preta
- **30** Cromado
- **75** Revestimento acetinado prata

A7 - 1 0 - 3 T L - F

T Furos roscados
- **0** Furos roscados 10-32 UNC x 0,38" de profundidade
- **5** Furos roscados M5 x 0,8 x 9,5 mm de profundidade

27 · 48 - Fechos de Compressão

Auto-ajustáveis · Instalação em furo único

- **Disponíveis em dois tamanhos**
- **Fácil ajuste do alcance**
- **Diversos modelos de acionadores, incluindo puxadores e insertos**

Materiais e acabamentos

Aço zincado ou aço inox

Resistência

27: Carga estática máxima: 155 N

48: Carga estática máxima: 220 N

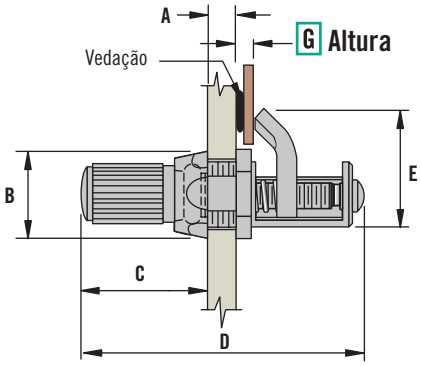

Tamanho	A	B	C	D	E
Série 27 (tamanho miniatura)	Máx. 4,8	Máx. 10,3	Máx. 17,5	31,8	13,9
Série 48 (tamanho pequeno)	Máx. 4,8	Máx. 21	Máx. 19	44	25,3

Puxador em nylon

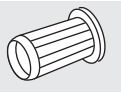

Puxador serrilhado

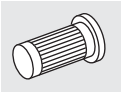

Fenda

Allen

Phillips

Série 27 · Tamanho miniatura

Material	G Altura		Puxador serrilhado	Fenda	Allen	Puxador em nylon
	Mínimo	Máximo				
Aço	0,8	7,1	27-99-123-10 *	27-10-501-10 *	27-10-701-10 *	27-10-311-10 *
Aço inox	0,8	7,1	27-99-123-20 *	27-10-501-20 *	27-10-701-20 *	27-10-311-20 *

* Todos os código apresentados são para fechos com rotação no sentido horário. Para especificações e informações sobre pedidos, visite: www.southco.com.

Série 48 · Tamanho pequeno

Material	G Altura		Puxador em nylon	Fenda	Allen	Phillips
	Mínimo	Máximo				
Aço	2,4	9,5	48-10-401-10	48-11-R	48-81-R	48-91-R
Aço	8,7	15,9	48-10-402-10	48-12-R	48-82-R	48-92-R
Aço	15,1	22,2	48-10-403-10	48-13-R	48-83-R	48-93-R

Para especificações e informações sobre pedidos, visite: www.southco.com.

Outras opções disponíveis. Para mais informações sobre modelos, códigos, instalação e especificações, visite
www.southco.com/27
www.southco.com/48

Dimensões em milímetros, salvo quando especificado o contrário

43 · 44 · 14 - Fechos de Compressão

Auto-ajustáveis · Instalação em três furos

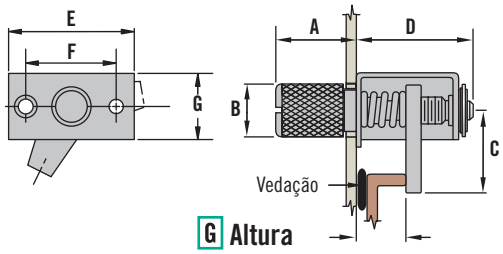

Tamanho	A	B	C	D	E	F	G
43 - Pequeno	15,1	8,9	15,9	22,2	28,6	20,6	13,9
44 - Médio	23,8	14,6	25,4	32,1	44,5	31,8	22,2
14 - Grande	28,6	22,7	34	44,5	63,5	47,6	33,3

43 · Tamanho pequeno

Material	G Altura		Puxador serrilhado	Inserto fenda
	Mínimo	Máximo		
Aço	3,2	7,1	43-1-4-0	43-1-13-0
	6,4	13,5	43-1-5-0	43-1-14-0
	12,7	19,8	43-1-6-0	43-1-15-0

44 · Tamanho médio

Material	G Altura		Puxador serrilhado	Inserto fenda
	Mínimo	Máximo		
Aço	3,2	9,5	44-1-1-0	44-1-16-0
	9,5	19,1	44-1-2-0	44-1-17-0
	19,1	28,6	44-1-3-0	44-1-18-0
Aço inox	3,2	9,5	44-1-1-24	44-1-16-24
	9,5	19,1	44-1-2-24	44-1-17-24
	19,1	28,6	44-1-3-24	44-1-18-24

Outros modelos disponíveis: inserto TP3 (triangular) e Allen

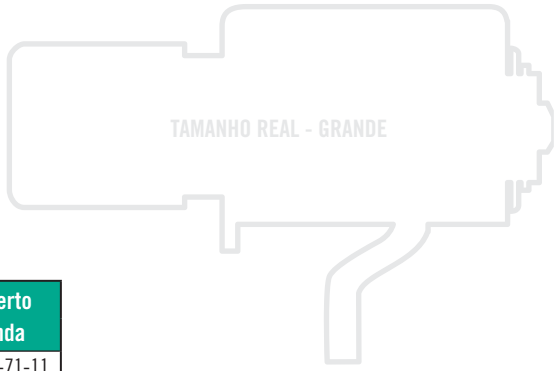

14 · Tamanho grande

Material	G Alcance		Puxador serrilhado	Inserto fenda
	Mínimo	Máximo		
Aço	3,2	19	14-10-11-11	14-10-71-11
	9,5	31,8	14-10-13-11	14-10-73-11
	22,2	42,9	14-10-14-11	14-10-74-11

- **Disponíveis em três tamanhos**
- **Instalação em três furos**
- **Fácil ajuste do alcance**

Materiais e acabamentos

Aço zincado ou aço inox

Resistência

Carga estática máxima:

43 - Pequeno: 330 N

44 - Médio: 490 N

14 - Grande: 670 N

Dimensões em milímetros, salvo quando especificado o contrário

INFO CLIC
www.southco.com/43
www.southco.com/44
www.southco.com/14

57 - Fechos de Compressão

Auto-ajustáveis · Série de fechos de mola

- **Disponíveis em quatro tamanhos**
- **Instalação em três furos**
- **Aceitam variações de altura**

Materiais e acabamentos

Aço zincado ou aço inox

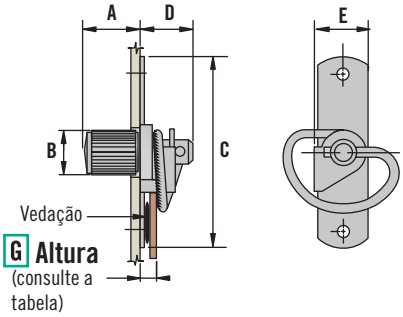

Tamanho	A	B	C	D	E
Miniatura	11,9	13,5	27	7,5	8,5
Pequeno	15,1	14,7	39,7	11,1	11,6
Médio	19,1	24,1	58,7	17,5	17,5
Grande	26,2	28,2	88,9	25	26,2

Puxador em nylon

Puxador serrilhado

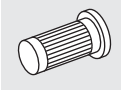

Puxador com barra T

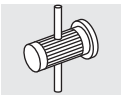

Fenda

Allen

TP3 (triangular)

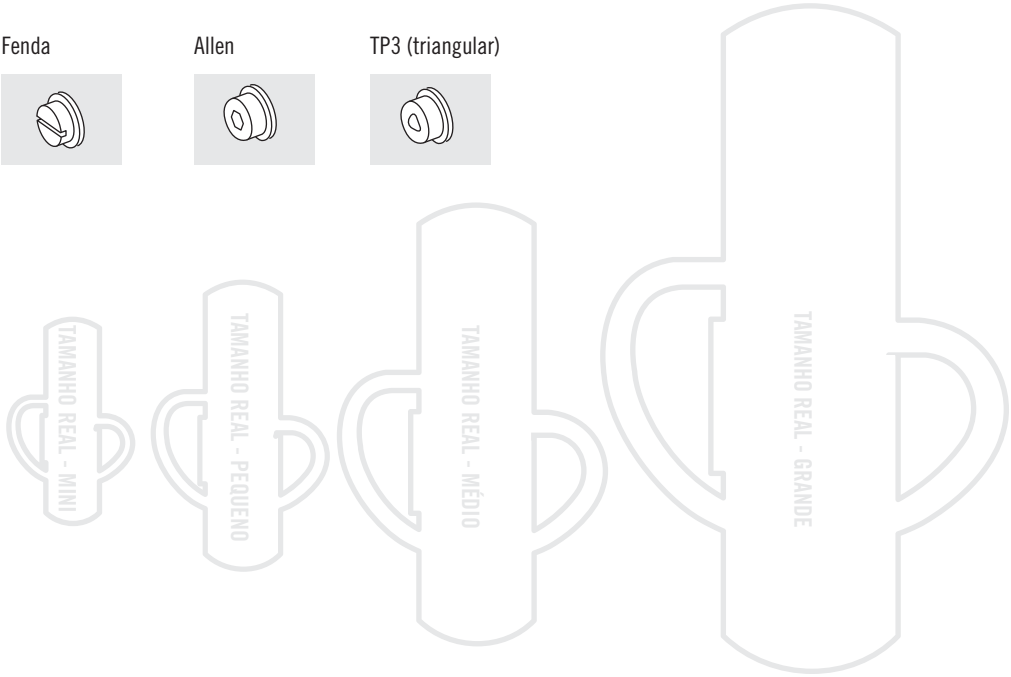

Série 57

Tamanho	G Altura		Puxador serrilhado	Fenda	Puxador em nylon
	Mínimo	Máximo			
Miniatura	1,2	4,3	57-20-201-10	57-20-101-10	57-20-401-10
Pequeno	1,2	6,4	57-30-201-10	57-30-101-10	57-30-401-10
Médio	1,6	9,5	57-10-201-10	57-10-101-10	57-10-401-10
Médio (aço inox)	1,6	9,5	57-10-201-40	57-10-101-40	~
Grande	2,4	14,3	~	57-40-101-10	57-40-401-10

Outras opções disponíveis. Para mais informações sobre modelos, códigos, instalação e especificações, visite
www.southco.com/57

INFO CLIC

Dimensões em milímetros, salvo quando especificado o contrário

southco®
CONNECT · CREATE · INNOVATE

GA - Perfis de Vedação

Instalação por encaixe

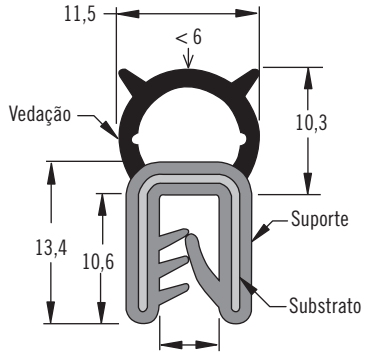

Espessura do painel 0,8 - 3,5

Código	Metros por bobina
GA-007-82-M500	50

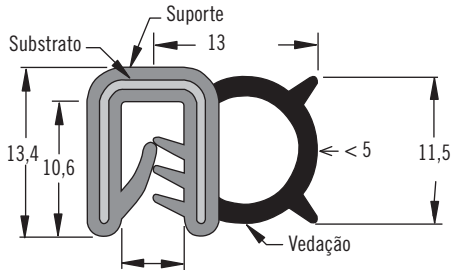

Espessura do painel 0,8 - 3,5

Código	Metros por bobina
GA-202-82-M500	50

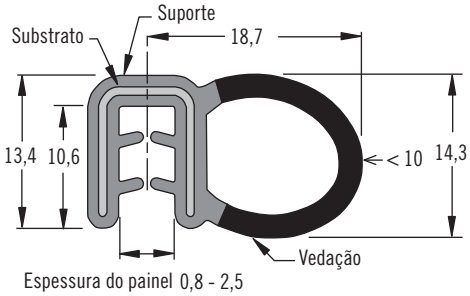

Espessura do painel 0,8 - 2,5

Código	Metros por bobina
GA-204-82-M500	50

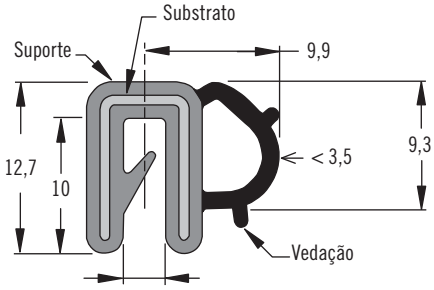

Espessura do painel 0,8 - 2,5

Código	Metros por bobina
GA-206-82-M500	50

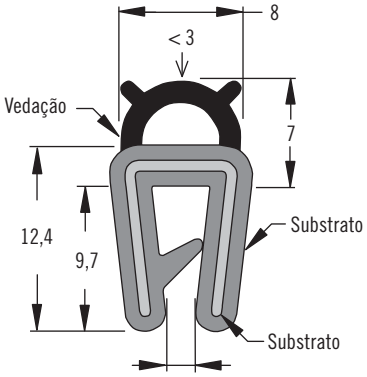

Espessura do painel 0,8 - 2,5

Código	Metros por bobina
GA-209-82-M500	50

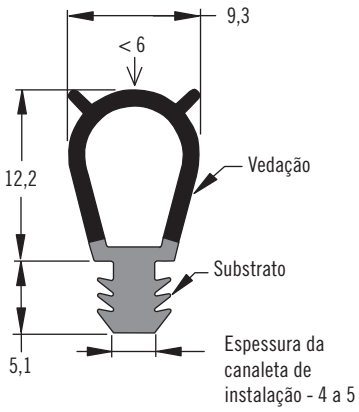

Código	Metros por bobina
GA-704-81-M500	50

- **Grande variedade de aplicações**
- **Perfis em conformidade com o padrão de diversas indústrias**
- **Instalação por encaixe externo ou em ranhuras/ canaletas**

Materiais e acabamentos

Vedação: Borracha EPDM preta
Suporte: Borracha EPDM preta, dureza 70 Shore
Substrato: Fios de aço

Observação

Compressão máxima recomendada: informada após o símbolo "<" em cada uma das figuras ao lado.

Outros perfis disponíveis.